Produkta datu lapa

Specifikācijas



Tiks pārtraukts

Drošības Diskrētais I/O modulis, Modicon TM5, digitālais 2I, 2O, 24V DC, 6 A, relejs n/o

TM5SDM4DTRFS

Tiks pārtraukts: 2030. gada 31. dec.

Servisa atbalsta beigu datums: 2032. gada 31. dec.

Galvenā

Produktu klāsts	Modicon TM5
Produkta vai sastāvdaļas veids	Drošības diskrēts I/O modulis
Produktu saderība	PacDrive LMC Pro PacDrive LMC Pro 2 PacDrive LMC Eco
Diapazona saderība	PacDrive LMC kustības kontrolieris
Diskrēts ievades numurs	2
Diskrēts ieejas spriegums	24 V DC (sprieguma ierobežojumi: 20,4...28,8 V)
Diskrētā ievades loģika	Izlietne
Diskrēts izvades numurs	2
Diskrētā izvades loģika	Avots
Discrete output voltage	24 V DC 20,4...28,8 V)relejs

Papildinošs

Discrete input compatibility	2 at 24 V DC
Discrete input current	3,3 mA at 24 V DC
Sprieguma stāvoklis 1 garantēts	>= 15 V
Sprieguma stāvoklis 0 garantēts	<= 5 V
Ieejas pretestība	7,3 kOhm
Ievades filtrēšana	<= 500 ms konfigurējams ar programmatūru <= 150 ms aparatūra
Discrete output number	2 relejs at 24 V DC
Drošības līmenis	SIL 3 atbilst IEC 61508 SIL 3 atbilst IEC 62061 PL = e atbilst EN 13849-1
Drošības uzticamības dati	MTTFd > 100 gadi PFD < 1E-5 PFH < 1E-9
elektriskais savienojums	2 vadi
Vietējā signalizācija	pie barošanas avots 1 LED (zaļš) pie barošanas avots 1 LED (sarkans) pie ievades statuss 2 gaismas diodes (zaļš/sarkans) pie drošības stāvoklis 2 gaismas diodes (sarkans) pie izvades statuss 2 gaismas diodes (sarkans/oranžs)
Augstums	99 mm

Ir sasniegts maksimālais salīdzināmo produktu skaits. Lūdzu, atveriet sadaļu Salīdzināt produktus #SAITE# un izdzēsiet kādu produktu, lai turpinātu.

Platums	25 mm
Dziļums	75 mm
Neto svars	0,025 kg
Elektromagnētiskā saderība	elektrostatiskās izlādes imunitātes tests , 4 kV kontaktā atbilst IEC 61000-4-2 elektrostatiskās izlādes imunitātes tests , 8 kV gaisā atbilst IEC 61000-4-2 jutība pret elektromagnētiskajiem laukiem , 10 V/m 80...2000 MHz atbilst IEC 61000-4-3 elektriskās ātras pārejas/pārsprāgšanas imunitātes tests , 1 kV I/O atbilst IEC 61000-4-4 elektriskās ātras pārejas/pārsprāgšanas imunitātes tests , 1 kV ekranēts kabelis atbilst IEC 61000-4-4 elektriskās ātras pārejas/pārsprāgšanas imunitātes tests , 2 kV elektropārvades līnijas atbilst IEC 61000-4-4 1,2/50 µs triecienviļņu imunitātes tests , 0,5 kV diferenciālais režīms atbilst IEC 61000-4-5 1,2/50 µs triecienviļņu imunitātes tests , 1 kV kopīgs režīms atbilst IEC 61000-4-5 radīja RF traucējumus atbilst IEC 61000-4-6 vadītās un izstarotās emisijas atbilst CISPR 11

Vide

IP aizsardzības pakāpe	IP20
Marķējums	CE
Produktu sertifikāti	CSA cULus GOST-R
Standarti	CSA C22.2 Nr. 142 IEC 62061 IEC 61131-2 IEC 61508 UL 508 EN 13849-1
Apkārtējā gaisa temperatūra darbībai	-10…50 °C (vertikāla uzstādīšana) -10…55 °C (horizontāla uzstādīšana)
Apkārtējā gaisa temperatūra uzglabāšanai	-40…70 °C
Relatīvais mitrums	5…95 % bez kondensāta
Darbības augstums	0...2000 m
Piesārņojuma pakāpe	2
Vibrācijas pretestība	1 gn (f = 8,4…150 Hz) uz DIN sliedes 3,5 mm (f = 5…8,4 Hz) uz DIN sliedes
Triecienizturība	15 gn pie 11 ms

Iepakošanas vienības

Pirmā iepakojuma vienības tips	PCE
Vienību skaits 1. iepakojumā	1
1. iepakojuma augstums	3,200 cm
1. iepakojuma platums	6,000 cm
1. iepakojuma garums	10,800 cm
1. iepakojuma svars	10,000 g
Otrā iepakojuma vienības tips	S02
Vienību skaits 2. iepakojumā	50
2. iepakojuma augstums	15,000 cm
2. iepakojuma platums	30,000 cm

2. iepakojuma garums	40,000 cm
2. iepakojuma svars	5,395 kg

Līguma garantija

Garantija (mēnešos)	18

Environmental Data

Schneider Electric mērķis ir līdz 2050. gadam sasniegt nulles emisiju statusu, izmantojot piegādes ķēdes partnerību, zemākas ietekmes materiālus un cirkularitāti, izmantojot mūsu pašreizējo kampaņu "Use Better, Use Longer, Use Again", lai pagarinātu produktu kalpošanas laiku un to pārstrādājamību.

Environmental Data skaidrojums >

Kā mēs novērtējam produktu ilgtspēju >

Ietekme uz vidi

Kopējā dzīves cikla oglekļa pēda	**47 kg CO2 eq.**
Ražošanas posma oglekļa pēdas nospiedums [A1–A3]	**0.3 kg CO2 eq.**
Izplatīšanas posma oglekļa pēdas nospiedums [A4]	**0 kg CO2 eq.**
Uzstādīšanas posma oglekļa pēdas nospiedums [A5]	**0 kg CO2 eq.**
Lietošanas posma oglekļa pēdas nospiedums [B2, B3, B4, B6]	**46 kg CO2 eq.**
Dzīves cikla beigu posma oglekļa pēdas nospiedums [C1–C4]	**0 kg CO2 eq.**
Vides informācijas publiskošana	**Produkta ietekme uz vidi**

Use Better

Materiāli un iepakojums

Iepakojums izgatavots no pārstrādāta kartona	**Nē**
Iepakojums bez plastmasas	**Jā**
ES RoHS direktīva	**Atbilst, Izmantojot Izņēmumu**
REACh regula	**Nesatur ļoti bīstamas vielas virs moteiktās normas**
Bez PVC	**Jā**

Use Again

Pārsaiņošana un atkārtota ražošana

Pārstrādājamības potenciāls, %	**0**
Cirkularitātes profils	**Informācija par ekspluatācijas izbeigšanu**
Atgriešana	**Jā**

Dimensions Drawings

TM5 Slice

Dimensions

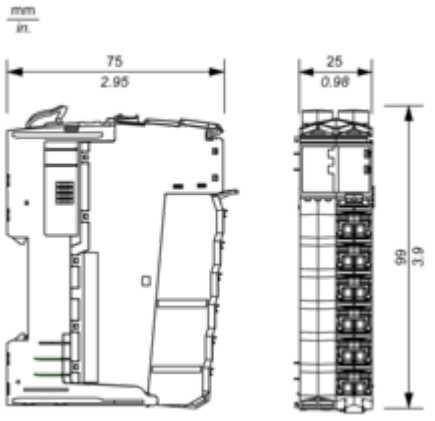

Mounting and Clearance

TM5 Safety System

Spacing Requirements

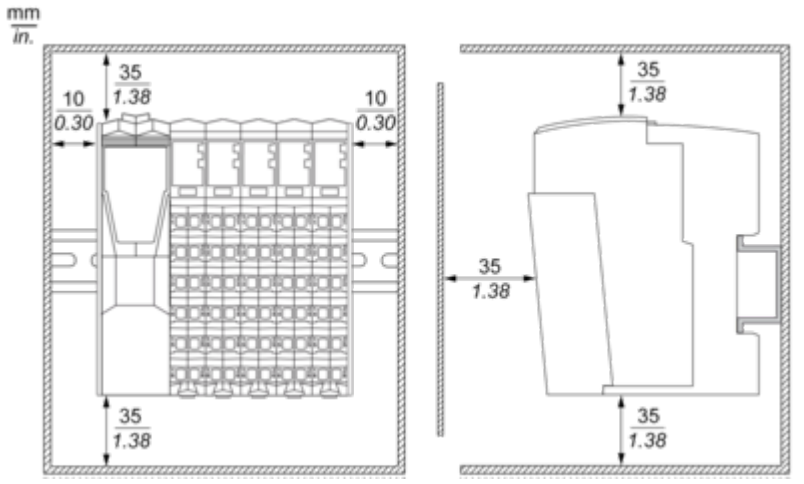

Mounting on a DIN Rail

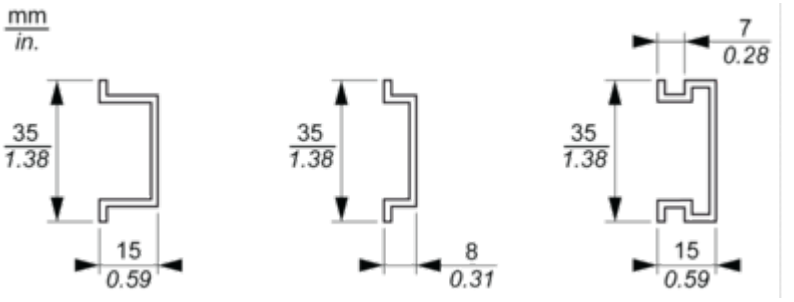

Connections and Schema

TM5 System Wiring Recommendations

Wire Sizes to Use with the Removable Spring Terminal Blocks

mm / in. 				
mm^2	0,08...2,5	0,25...2,5	0,25...1,5	2 x 0,25...2 x 0,75
AWG	28...14	24...14	24...16	2 x 24...2 x 18

Electronic Module 2DI/2DO Tr 2 Wires

Wiring Diagram

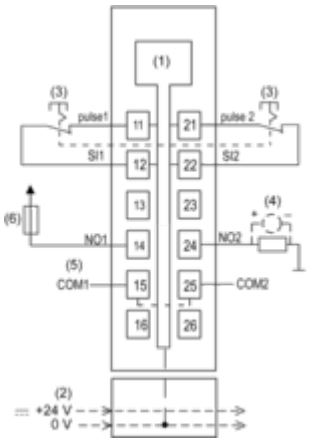

(1) Internal electronics
(2) 24 Vdc I/O power segment integrated into the bus bases
(3) 2-wire sensor
(4) relay outputs: N01, COM1 and N02, COM2; switching voltage range, 5 … 24 Vdc, 5 … 48 Vac switching current range, 5 mA … 6 A
(5) external bridge, COM1 - COM2
(6) external fuse, type gL/gG, 6 A