Produktdatenblatt

Spezifikationen



Digitales Ausgangsmodul, Modicon TM5, 16 Ausgänge, 24 VDC, 0,5 A, 1-Leitertechnik, Source Transistor

TM5SDO16T

EAN Code: 3595864145174

Hauptmerkmale

Baureihe	Modicon TM5
Produkt- oder Komponententyp	Diskretes Ausgangsmodul
Produktkompatibilität	PacDrive LMC Pro Motion controller PacDrive LMC Pro 2 PacDrive LMC Eco Logik-Controller
Kompatible Produktfamilie	Modicon LMC058 PacDrive LMC Motion Controller Modicon M258
Anzahl diskrete Ausgänge	16
Diskrete Ausgangslogik	Quelle
Diskrete Ausgangsspannung	24 V DC (20,4 - 28,8 V) für Transistor

Zusatzmerkmale

Strom pro Kanal	0,5 A
Max. Strom pro gemeinsamen Ausgang	8 A
Spitzenausgangsstrom	3 A
Taktfrequenz	<= 500 Hz ohmsch Belastung
Reaktionszeit	<= 300 µs von Zustand 0 bis Zustand 1 für Ausgang <= 300 µs von Zustand 1 bis Zustand 0 für Ausgang
Anzahl diskrete Ausgänge	16 Transistor at 24 V DC
Max. Leckstrom	5 µA 24 V DC im ausgeschalteten Zustand:
Max. Spannungsabfall	<2 V at 500 mA für Sensorversorgung <0,1 V at 500 mA für Ausgang
Typische Leistungsaufnahme	56 mA bei 5 V DC 40 mA bei 24 V DC
Elektrischer Anschluss	Eindrähtig
Lokale Signalisierung	1 LED (grün/rot) für Netzteil 16 LEDs (gelb) für Ausgangsstatus
Höhe	99 mm
Breite	12,5 mm
Tiefe	75 mm
Produktgewicht	0,025 kg

Bruttopreisliste für Deutschland zuzüglich Zuschläge, Frachtkosten und Mehrwertsteuer, gültig ab dem 1. Januar 2024. Irrtum und Änderungen vorbehalten. Es gelten die AGBs der Schneider Electric GmbH.

Haftungsausschluss: Diese Dokumentation dient nicht als Ersatz für die Beurteilung der Eignung oder Verlässlichkeit dieser Produkte für bestimmte Verwendungsbereiche des Benutzers und darf nicht zu diesem Zweck verwendet werden.

Elektromagnetische Verträglichkeit	Störfestigkeitsprüfung bei elektrostatischer Entladung, 4 kV bei Kontakt entspricht IEC 61000-4-2 Störfestigkeitsprüfung bei elektrostatischer Entladung, 8 kV in der Luft entspricht IEC 61000-4-2 Suszeptibilität gegen elektromagnetische Felder, 1 V/m 2 - 2,7 GHz entspricht IEC 61000-4-3 Suszeptibilität gegen elektromagnetische Felder, 10 V/m 80 - 2.000 MHz entspricht IEC 61000-4-3 Elektrische Funkentstörfestigkeitsprüfung, 1 kV E/A entspricht IEC 61000-4-4 Elektrische Funkentstörfestigkeitsprüfung, 1 kV abgeschirmtes Kabel entspricht IEC 61000-4-4 Elektrische Funkentstörfestigkeitsprüfung, 2 kV Energieversorgungsleitungen entspricht IEC 61000-4-4 1,2/50 µs Schockwellen-Störfestigkeitsprüfung, 0,5 kV Differentialbetrieb entspricht IEC 61000-4-5 1,2/50 µs Schockwellen-Störfestigkeitsprüfung, 1 kV Gleichtakt entspricht IEC 61000-4-5 Leitungsgebundene HF-Störungen entspricht IEC 61000-4-6 Leitungsgebundene und abgestrahlte Emissionen entspricht CISPR 11

Montage

Schutzart (IP)	IP20
Beschriftung	CE
Produktzertifizierungen	CSA CULus C-Tick GOST-R
Normen	IEC 61131-2 UL 508 CSA C22.2 Nr. 213 CSA C22.2 No 142
Umgebungstemperatur bei Betrieb	-10…55 °C ohne Leistungsreduzierung (waagerechter Einbau) -10…60 °C mit Leistungsminderungsfaktor (waagerechter Einbau) -10…50 °C (senkrechter Einbau)
Umgebungstemperatur bei Lagerung	-40…70 °C
Relative Luftfeuchtigkeit	5…95 % Betauung nicht zulässig
Betriebshöhe	0 - 2.000 m
Verschmutzungsgrad	2
Vibrationsfestigkeit	1 Gn (f = 8,4…150 Hz) auf DIN-Schiene 3,5 mm (f = 5…8,4 Hz) auf DIN-Schiene
Stoßfestigkeit	15 Gn für 11 ms

Verpackungseinheiten

VPE 1 Art	PCE
Anzahl der Geräte pro Packung	1
VPE 1 Höhe	2,000 cm
VPE 1 Breite	6,000 cm
VPE 1 Länge	10,600 cm
Verpackungsgewicht (Lbs)	40,000 g
VPE 2 Art	S02
VPE 2 Menge	97
VPE 2 Höhe	15,000 cm
VPE 2 Breite	30,000 cm
VPE 2 Länge	40,000 cm

VPE 2 Gewicht	4,268 kg

Vertragliche Gewährleistung

Garantie (in Monaten)	18

Environmental Data

Schneider Electric hat sich zum Ziel gesetzt, den Net Zero-Status bis 2050 durch Lieferkettenpartnerschaften, Materialien mit geringerer Auswirkung und Kreislaufbildung über unsere laufende Kampagne "Use Better, Use Longer, Use Again" zu erreichen, um die Lebensdauer und Recyclingfähigkeit der Produkte zu verlängern.

Erläuterung der Environmental Data >

Wie wir die Produktnachhaltigkeit bewerten >

Umweltbilanz

Total lifecycle Carbon footprint	**143 kg CO2 eq.**
CO_2-Fußabdruck der Herstellungsphase [A1 bis A3]	**1 kg CO2 eq.**
CO_2-Fußabdruck der Distributionsphase [A4]	**0 kg CO2 eq.**
CO_2-Fußabdruck der Installationsphase [A5]	**0 kg CO2 eq.**
CO_2-Fußabdruck der Nutzungsphase [B2, B3, B4, B6]	**141 kg CO2 eq.**
CO_2-Fußabdruck der End-of-Life-Phase [C1 bis C4]	**0.1 kg CO2 eq.**
Umweltproduktdeklaration	**Produktumweltprofil**

Use Better

Materialien und Verpackung

Verpackung mit Recycling-Karton	**Nein**
Verpackung ohne Kunststoff	**Ja**
EU-RoHS-Richtlinie	**Konform**
REACh-Verordnung	**Produkt beinhaltet besorgniserregende Stoffe (SVHC) nicht über dem Schwellwert**
PVC-frei	**Ja**

Use Again

Reproduktion

Recyclingfähigkeitspotential in %	**0**
Circular Econmomy-Eignung	**Entsorgungsinformationen**
Rücknahme	**Ja**
WEEE-Kennzeichnung	**Das Produkt muss entsprechend bestimmter Hinweise auf Märkten der Europäischen Union entsorgt werden und darf nicht in Haushaltsabfälle gelangen.**

Maßzeichnungen

TM5-Slice

Abmessungen

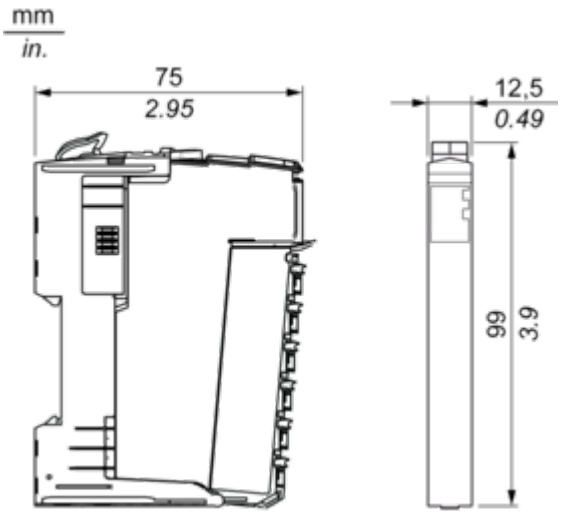

Montage und Abstand

TM5-System

Platzbedarf

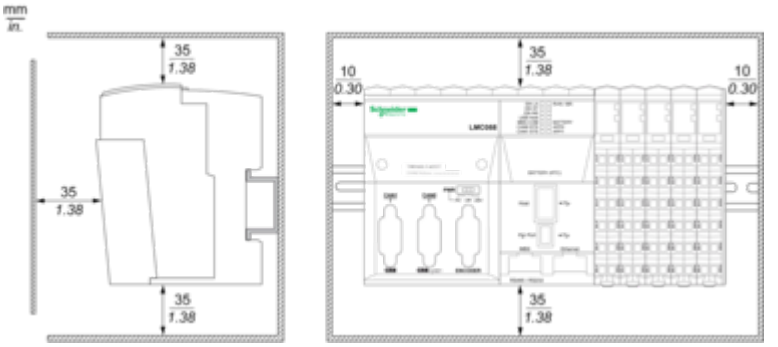

Montage auf einer DIN-Schiene

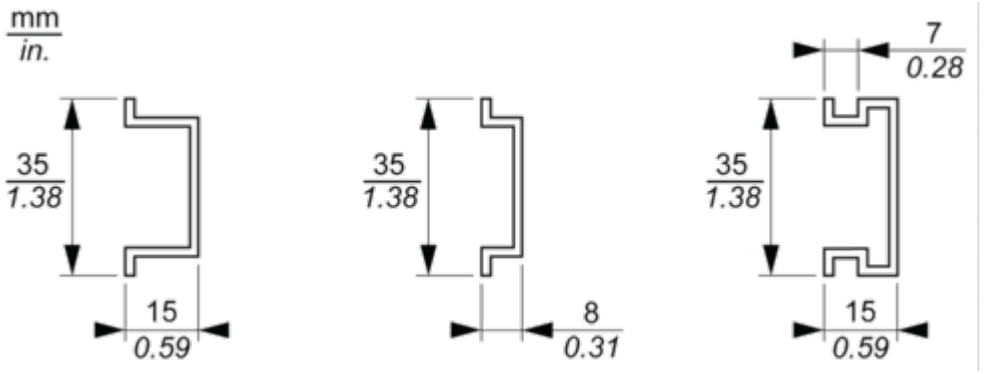

Anschlüsse und Schema

Verdrahtungsempfehlungen für TM5-Systeme

Mit den abnehmbaren Federklemmenleisten zu verwendende Drahtgrößen

mm / in. 9 / 0.35			
mm^2	0,08…1,5	0,25…1,5	0,25…0,75
AWG	*28…16*	*24…16*	*24…20*

Elektronikmodul 16DO, 24 VDC, Trans 0,5 A, 1-Draht

Verdrahtungspläne

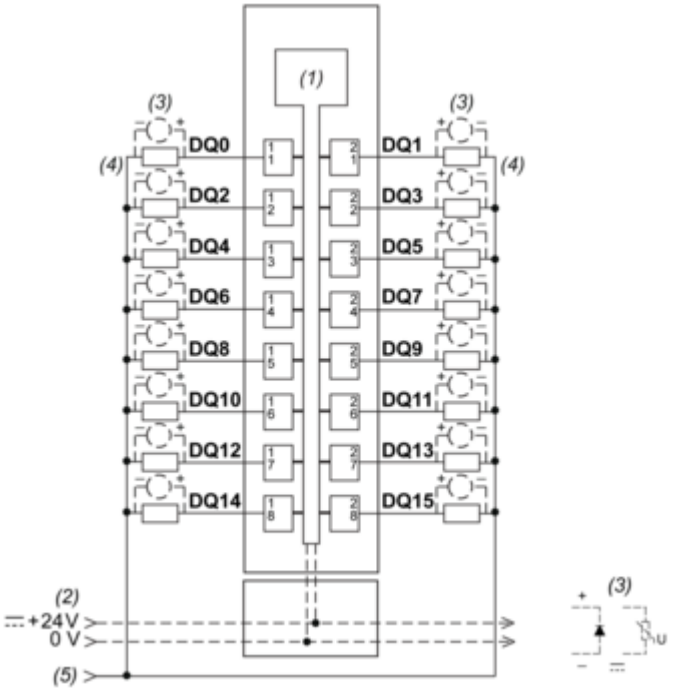

(1) Interne Elektronik
(2) In die Busbasen integriertes 24-VDC-E/A-Leistungssegment
(3) Schutz vor induktiver Last
(4) 2-Draht-Last
(5) 0-VDC-E/A-Leistungssegment über externe Verbindung