Produkta datu lapa

Specifikācijas



Drošības DC Diskrēts Izejas modulis, Modicon TM5, digitālais 2O, 24V 2 A

TM5SDO2TAFS

Paziņojuma datums par preces pārtraukšanu 2026. gada 14. aug.

Pārtraukts

Galvenā

Produktu klāsts	Modicon TM5
Produkta vai sastāvdaļas veids	Drošības DC diskrēts izejas modulis
Produktu saderība	PacDrive LMC Pro 2 PacDrive LMC Pro PacDrive LMC Eco
Diapazona saderība	PacDrive LMC kustības kontrolieris
Diskrēts izvades numurs	2
Diskrētā izvades loģika	Avots
Discrete output voltage	24 V DC 20,4...28,8 V)cietā stāvoklī

Papildinošs

Pašreizējais kanāls	2 A
Kopējā maksimālā strāva uz vienu izeju	4 A
Maksimālā izejas strāva	12 A
Pārslēgšanas frekvence	<= 500 Hz pretestības
Discrete output number	2 cietā stāvoklī at 24 V DC
Maksimālā noplūdes strāva	10 µA 24 V DC kad tas ir izslēgts
Drošības līmenis	SIL 3 atbilst IEC 61508 SIL 3 atbilst IEC 62061 PL = e atbilst EN 13849-1
Drošības uzticamības dati	MTTFd > 100 gadi PFD < 1E-5 PFH < 1E-9
elektriskais savienojums	2 vadi
Vietējā signalizācija	pie barošanas avots 1 LED (zaļš) pie barošanas avots 1 LED (sarkans) pie drošības stāvoklis 2 gaismas diodes (sarkans) pie izvades statuss 2 gaismas diodes (sarkans/oranžs)
Augstums	99 mm
Platums	25 mm
Dziļums	75 mm
Neto svars	0,025 kg

Ir sasniegts maksimālais saīdzināmo produktu skaits. Lūdzu, atveriet sadaļu Saīdzināt produktus #SAITE# un izdzēsiet kādu produktu, lai turpinātu.

Elektromagnētiskā saderība	elektrostatiskās izlādes imunitātes tests , 4 kV kontaktā atbilst IEC 61000-4-2 elektrostatiskās izlādes imunitātes tests , 8 kV gaisā atbilst IEC 61000-4-2 jutība pret elektromagnētiskajiem laukiem , 10 V/m 80...2000 MHz atbilst IEC 61000-4-3 elektriskās ātras pārejas/pārsprāgšanas imunitātes tests , 1 kV I/O atbilst IEC 61000-4-4 elektriskās ātras pārejas/pārsprāgšanas imunitātes tests , 1 kV ekranēts kabelis atbilst IEC 61000-4-4 elektriskās ātras pārejas/pārsprāgšanas imunitātes tests , 2 kV elektropārvades līnijas atbilst IEC 61000-4-4 1,2/50 µs triecienviļņu imunitātes tests , 0,5 kV diferenciālais režīms atbilst IEC 61000-4-5 1,2/50 µs triecienviļņu imunitātes tests , 1 kV kopīgs režīms atbilst IEC 61000-4-5 radīja RF traucējumus atbilst IEC 61000-4-6 vadītās un izstarotās emisijas atbilst CISPR 11

Vide

IP aizsardzības pakāpe	IP20
Marķējums	CE
Produktu sertifikāti	CSA GOST-R cULus
Standarti	IEC 61131-2 IEC 62061 UL 508 CSA C22.2 Nr. 142 IEC 61508 EN 13849-1
Apkārtējā gaisa temperatūra darbībai	-10…50 °C (vertikāla uzstādīšana) -10…55 °C (horizontāla uzstādīšana)
Apkārtējā gaisa temperatūra uzglabāšanai	-40…70 °C
Relatīvais mitrums	5…95 % bez kondensāta
Darbības augstums	0...2000 m
Piesārņojuma pakāpe	2
Vibrācijas pretestība	1 gn (f = 8,4…150 Hz) uz DIN sliedes 3,5 mm (f = 5…8,4 Hz) uz DIN sliedes
Triecienizturība	15 gn pie 11 ms

Iepakošanas vienības

Pirmā iepakojuma vienības tips	PCE
Vienību skaits 1. iepakojumā	1
1. iepakojuma augstums	3,000 cm
1. iepakojuma platums	6,000 cm
1. iepakojuma garums	10,500 cm
1. iepakojuma svars	69,000 g
Otrā iepakojuma vienības tips	S02
Vienību skaits 2. iepakojumā	50
2. iepakojuma augstums	15,000 cm
2. iepakojuma platums	30,000 cm
2. iepakojuma garums	40,000 cm
2. iepakojuma svars	3,450 kg

Līguma garantija

Garantija (mēnešos)	18

Environmental Data

Schneider Electric mērķis ir līdz 2050. gadam sasniegt nulles emisiju statusu, izmantojot piegādes ķēdes partnerību, zemākas ietekmes materiālus un cirkularitāti, izmantojot mūsu pašreizējo kampaņu "Use Better, Use Longer, Use Again", lai pagarinātu produktu kalpošanas laiku un to pārstrādājamību.

Environmental Data skaidrojums >

Kā mēs novērtējam produktu ilgtspēju >

Ietekme uz vidi

Kopējā dzīves cikla oglekļa pēda	**42 kg CO2 eq.**
Ražošanas posma oglekļa pēdas nospiedums [A1–A3]	**2 kg CO2 eq.**
Izplatīšanas posma oglekļa pēdas nospiedums [A4]	**0 kg CO2 eq.**
Uzstādīšanas posma oglekļa pēdas nospiedums [A5]	**0 kg CO2 eq.**
Lietošanas posma oglekļa pēdas nospiedums [B2, B3, B4, B6]	**40 kg CO2 eq.**
Dzīves cikla beigu posma oglekļa pēdas nospiedums [C1–C4]	**0.1 kg CO2 eq.**
Vides informācijas publiskošana	**Produkta ietekme uz vidi**

Use Better

Materiāli un iepakojums

Iepakojums izgatavots no pārstrādāta kartona	**Nē**
Iepakojums bez plastmasas	**Jā**
ES RoHS direktīva	**Atbilst**
REACh regula	**Nesatur ļoti bīstamas vielas virs moteiktās normas**
Bez PVC	**Jā**

Use Again

Pārsaiņošana un atkārtota ražošana

Pārstrādājamības potenciāls, %	**0**
Cirkularitātes profils	**Informācija par ekspluatācijas izbeigšanu**
Atgriešana	**Jā**

Dimensions Drawings

TM5 Slice

Dimensions

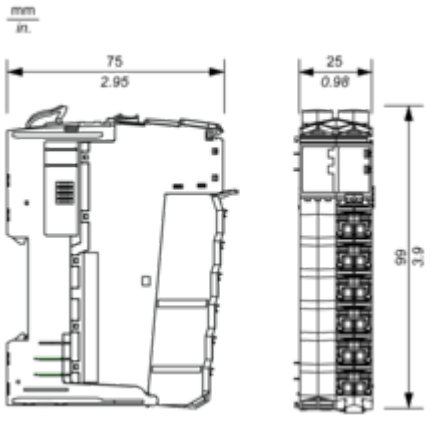

Mounting and Clearance

TM5 Safety System

Spacing Requirements

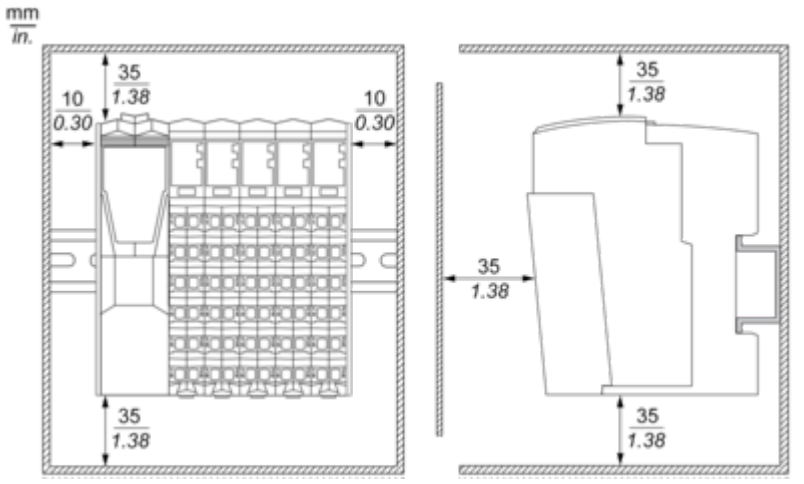

Mounting on a DIN Rail

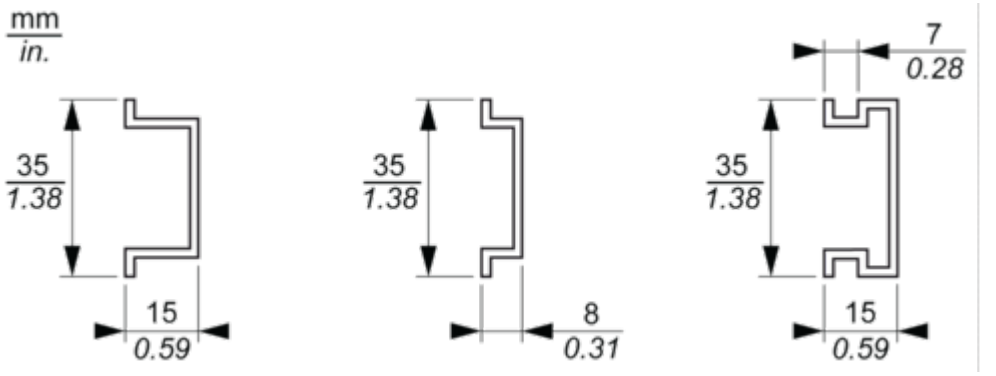

Connections and Schema

TM5 System Wiring Recommendations

Wire Sizes to Use with the Removable Spring Terminal Blocks

mm / in. 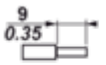				
mm^2	0,08…2,5	0,25…2,5	0,25…1,5	2 x 0,25...2 x 0,75
AWG	28…14	24…14	24…16	2 x 24…2 x 18

Electronic Module 2DO 24 Vdc Tr 2 A 2 Wires

Wiring Diagram

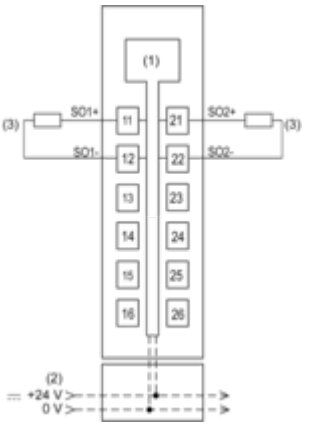

(1) Internal electronics
(2) 24 Vdc I/O power segment integrated into the bus bases
(3) Actuator 24 Vdc, max. 2.0A, residual current 4.0A