Produkta datu lapa

Specifikācijas



Diskrēts Izejas modulis, Modicon TM5, 4 DO, 24V DC, 0,5A, 3 vadi

TM5SDO4T

Galvenā

Produktu klāsts	Modicon TM5
Produkta vai sastāvdaļas veids	Diskrēts izejas modulis
Produktu saderība	PacDrive LMC Pro 2 PacDrive LMC Pro PacDrive LMC Eco Loģiskais kontrolieris Kustības kontrolieris
Diapazona saderība	Modicon LMC058 PacDrive LMC kustības kontrolieris Modicon M258
Diskrēts izvades numurs	4
Diskrētā izvades loģika	Avots
Discrete output voltage	24 V DC 20,4...28,8 V)tranzistors

Papildinošs

Pašreizējais kanāls	0,5 A
Kopējā maksimālā strāva uz vienu izeju	2 A
Maksimālā izejas strāva	12 A
Pārslēgšanas frekvence	<= 500 Hz pretestības
Atbildes laiks	<= 300 µs no stāvokļa 0 uz stāvokli 1 priekš izvade <= 300 µs no stāvokļa 1 uz stāvokli 0 priekš izvade
Discrete output number	4 tranzistors at 24 V DC
Maksimālā noplūdes strāva	5 µA 24 V DC kad tas ir izslēgts
Maksimālais sprieguma kritums	< 0,3 V pie 500 mA priekš izvade < 2 V pie 500 mA priekš sensora padeve
Tipisks strāvas patēriņš	20 mA pie 24 V DC 32 mA pie 5 V DC
elektriskais savienojums	3 vadi
Jaudas izkliede W	0,86 W
Vietējā signalizācija	pie barošanas avots 1 LED (zaļš) pie barošanas avots 1 LED (sarkans) pie izvades statuss 4 gaismas diodes (dzeltens)
Augstums	99 mm
Platums	12,5 mm
Dziļums	75 mm
Neto svars	0,025 kg

Ir sasniegts maksimālais salīdzināmo produktu skaits. Lūdzu, atveriet sadaļu Salīdzināt produktus #SAITE# un izdzēsiet kādu produktu, lai turpinātu.

Elektromagnētiskā saderība	elektrostatiskās izlādes imunitātes tests , 4 kV kontaktā atbilst IEC 61000-4-2 elektrostatiskās izlādes imunitātes tests , 8 kV gaisā atbilst IEC 61000-4-2 jutība pret elektromagnētiskajiem laukiem , 1 V/m 2...2,7 GHz atbilst IEC 61000-4-3 jutība pret elektromagnētiskajiem laukiem , 10 V/m 80...2000 MHz atbilst IEC 61000-4-3 elektriskās ātras pārejas/pārsprāgšanas imunitātes tests , 1 kV I/O atbilst IEC 61000-4-4 elektriskās ātras pārejas/pārsprāgšanas imunitātes tests , 1 kV ekranēts kabelis atbilst IEC 61000-4-4 elektriskās ātras pārejas/pārsprāgšanas imunitātes tests , 2 kV elektropārvades līnijas atbilst IEC 61000-4-4 1,2/50 µs triecienviļņu imunitātes tests , 0,5 kV diferenciālais režīms atbilst IEC 61000-4-5 1,2/50 µs triecienviļņu imunitātes tests , 1 kV kopīgs režīms atbilst IEC 61000-4-5 radīja RF traucējumus atbilst IEC 61000-4-6 vadītās un izstarotās emisijas atbilst CISPR 11

Vide

IP aizsardzības pakāpe	IP20
Marķējums	CE
Produktu sertifikāti	CSA GOST-R cULus C-Tick
Standarti	IEC 61131-2 CSA C22.2 Nr. 213 UL 508 CSA C22.2 Nr. 142
Apkārtējā gaisa temperatūra darbībai	-10…55 °C bez pazemināšanas (horizontāla uzstādīšana) -10…60 °C ar pazemināšanas koeficientu (horizontāla uzstādīšana) -10…50 °C (vertikāla uzstādīšana)
Apkārtējā gaisa temperatūra uzglabāšanai	-40…70 °C
Relatīvais mitrums	5…95 % bez kondensāta
Darbības augstums	0...2000 m
Piesārņojuma pakāpe	2
Vibrācijas pretestība	1 gn (f = 8,4…150 Hz) uz DIN sliedes 3,5 mm (f = 5…8,4 Hz) uz DIN sliedes
Triecienizturība	15 gn pie 11 ms

Iepakošanas vienības

Pirmā iepakojuma vienības tips	PCE
Vienību skaits 1. iepakojumā	1
1. iepakojuma augstums	2,000 cm
1. iepakojuma platums	6,000 cm
1. iepakojuma garums	10,500 cm
1. iepakojuma svars	38,000 g
Otrā iepakojuma vienības tips	S02
Vienību skaits 2. iepakojumā	97
2. iepakojuma augstums	15,000 cm
2. iepakojuma platums	30,000 cm
2. iepakojuma garums	40,000 cm
2. iepakojuma svars	4,017 kg

Līguma garantija

Garantija (mēnešos)	18

Environmental Data

Schneider Electric mērķis ir līdz 2050. gadam sasniegt nulles emisiju statusu, izmantojot piegādes ķēdes partnerību, zemākas ietekmes materiālus un cirkularitāti, izmantojot mūsu pašreizējo kampaņu "Use Better, Use Longer, Use Again", lai pagarinātu produktu kalpošanas laiku un to pārstrādājamību.

Environmental Data skaidrojums >

Kā mēs novērtējam produktu ilgtspēju >

Ietekme uz vidi

Kopējā dzīves cikla oglekļa pēda	**36 kg CO2 eq.**
Ražošanas posma oglekļa pēdas nospiedums [A1–A3]	**1 kg CO2 eq.**
Izplatīšanas posma oglekļa pēdas nospiedums [A4]	**0 kg CO2 eq.**
Uzstādīšanas posma oglekļa pēdas nospiedums [A5]	**0 kg CO2 eq.**
Lietošanas posma oglekļa pēdas nospiedums [B2, B3, B4, B6]	**35 kg CO2 eq.**
Dzīves cikla beigu posma oglekļa pēdas nospiedums [C1–C4]	**0.1 kg CO2 eq.**
Vides informācijas publiskošana	**Produkta ietekme uz vidi**

Use Better

Materiāli un iepakojums

Iepakojums izgatavots no pārstrādāta kartona	**Nē**
Iepakojums bez plastmasas	**Jā**
SCIP numurs	**32d15f54-9a77-4508-97b7-76c4b8b3eabf**
ES RoHS direktīva	**Atbilst, Izmantojot Izņēmumu**
REACh regula	**Nesatur ļoti bīstamas vielas virs moteiktās normas**
Bez PVC	**Jā**

Use Again

Pārsaiņošana un atkārtota ražošana

Pārstrādājamības potenciāls, %	**0**
Cirkularitātes profils	**Informācija par ekspluatācijas izbeigšanu**
Atgriešana	**Jā**
WEEE marķējums	**Eiropas Savienības tirgū no šī produkta ir jāatbrīvojas, ievērojot noteiktu atkritumu savākšanas kārtību, un produkts nedrīkst nonākt sadzīves atkritumu tvertnēs.**

Dimensions Drawings

TM5 Slice

Dimensions

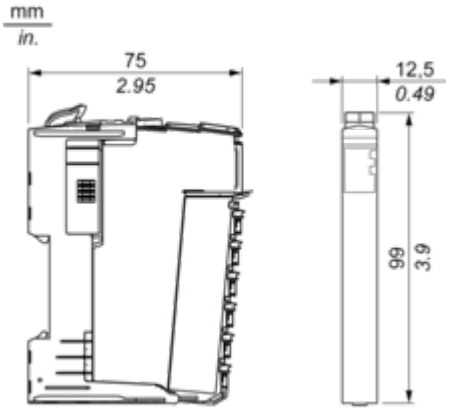

Mounting and Clearance

TM5 System

Spacing Requirements

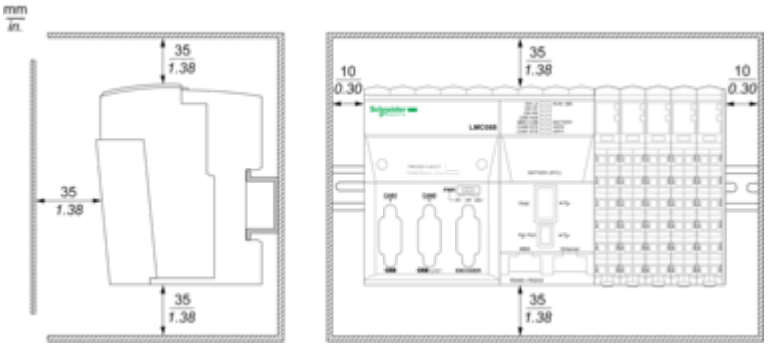

Mounting on a DIN Rail

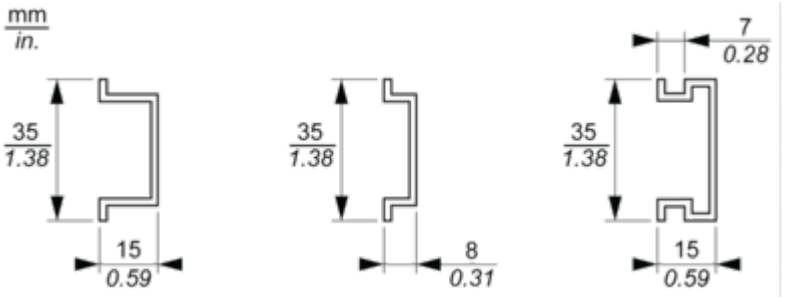

Connections and Schema

TM5 System Wiring Recommendations

Wire Sizes to Use with the Removable Spring Terminal Blocks

mm / in. 9 / 0.35				
mm^2	0,08...2,5	0,25...2,5	0,25...1,5	2 x 0,25...2 x 0,75
AWG	28...14	24...14	24...16	2 x 24...2 x 18

Electronic Module 4DO 24 Vdc Tr 0.5 A 3 Wires

Wiring Diagram

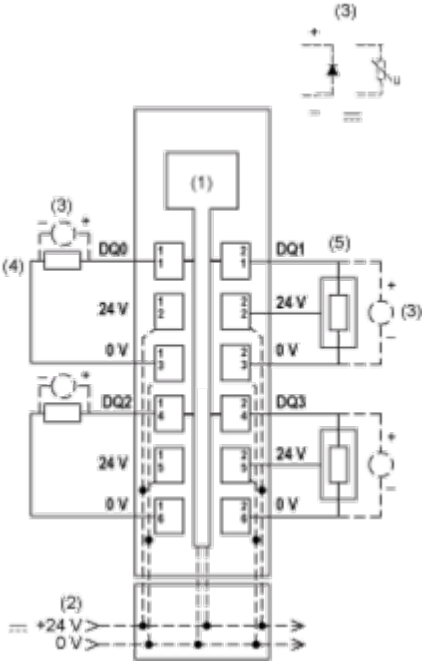

(1) Internal electronics
(2) 24 Vdc I/O power segment integrated into the bus bases
(3) Inductive load protection
(4) 2-wire load
(5) 3-wire load