# Produktdatenblatt

Spezifikationen



## Digitales Ausgangsmodul, Modicon TM5, 4 Ausgänge, 24 VDC, 2 A, 1/2/3-Leitertechnik, Source Transistor

TM5SDO4TA

**EAN Code: 3595864074634**

## Hauptmerkmale

| | |
|---|---|
| **Baureihe** | Modicon TM5 |
| **Produkt- oder Komponententyp** | Diskretes Ausgangsmodul |
| **Produktkompatibilität** | Motion controller<br>PacDrive LMC Pro<br>PacDrive LMC Pro 2<br>Logik-Controller<br>PacDrive LMC Eco |
| **Kompatible Produktfamilie** | Modicon M258<br>PacDrive LMC Motion Controller<br>Modicon LMC058 |
| **Anzahl diskrete Ausgänge** | 4 |
| **Diskrete Ausgangslogik** | Quelle |
| **Diskrete Ausgangsspannung** | 24 V DC (20,4 - 28,8 V) für Transistor |

## Zusatzmerkmale

| | |
|---|---|
| **Strom pro Kanal** | 2 A |
| **Max. Strom pro gemeinsamen Ausgang** | 4 A |
| **Spitzenausgangsstrom** | 12 A |
| **Taktfrequenz** | <= 500 Hz ohmsch Belastung |
| **Reaktionszeit** | <= 300 µs von Zustand 0 bis Zustand 1 für Ausgang<br><= 300 µs von Zustand 1 bis Zustand 0 für Ausgang |
| **Anzahl diskrete Ausgänge** | 4 Transistor at 24 V DC |
| **Max. Leckstrom** | 5 µA 24 V DC im ausgeschalteten Zustand: |
| **Max. Spannungsabfall** | <0,5 V at 2 A für Ausgang<br><2 V at 500 mA für Sensorversorgung |
| **Typische Leistungsaufnahme** | 32 mA bei 5 V DC<br>21 mA bei 24 V DC |
| **Elektrischer Anschluss** | 3 wires |
| **Verlustleistung in W** | 2,1 W |
| **Lokale Signalisierung** | 1 LED (grün) für Netzteil<br>1 LED (rot) für Netzteil<br>4 LEDs (gelb) für Ausgangsstatus |
| **Höhe** | 99 mm |
| **Breite** | 12,5 mm |
| **Tiefe** | 75 mm |
| **Produktgewicht** | 0,025 kg |

Bruttopreisliste für Deutschland zuzüglich Zuschläge, Frachtkosten und Mehrwertsteuer, gültig ab dem 1. Januar 2024. Irrtum und Änderungen vorbehalten. Es gelten die AGBs der Schneider Electric GmbH.

Haftungsausschluss: Diese Dokumentation dient nicht als Ersatz für die Beurteilung der Eignung oder Verlässlichkeit dieser Produkte für bestimmte Verwendungsbereiche des Benutzers und darf nicht zu diesem Zweck verwendet werden.

| | |
|---|---|
| **Elektromagnetische Verträglichkeit** | Störfestigkeitsprüfung bei elektrostatischer Entladung, 4 kV bei Kontakt entspricht IEC 61000-4-2<br>Störfestigkeitsprüfung bei elektrostatischer Entladung, 8 kV in der Luft entspricht IEC 61000-4-2<br>Suszeptibilität gegen elektromagnetische Felder, 1 V/m 2 - 2,7 GHz entspricht IEC 61000-4-3<br>Suszeptibilität gegen elektromagnetische Felder, 10 V/m 80 - 2.000 MHz entspricht IEC 61000-4-3<br>Elektrische Funkentstörfestigkeitsprüfung, 1 kV E/A entspricht IEC 61000-4-4<br>Elektrische Funkentstörfestigkeitsprüfung, 1 kV abgeschirmtes Kabel entspricht IEC 61000-4-4<br>Elektrische Funkentstörfestigkeitsprüfung, 2 kV Energieversorgungsleitungen entspricht IEC 61000-4-4<br>1,2/50 µs Schockwellen-Störfestigkeitsprüfung, 0,5 kV Differentialbetrieb entspricht IEC 61000-4-5<br>1,2/50 µs Schockwellen-Störfestigkeitsprüfung, 1 kV Gleichtakt entspricht IEC 61000-4-5<br>Leitungsgebundene HF-Störungen entspricht IEC 61000-4-6<br>Leitungsgebundene und abgestrahlte Emissionen entspricht CISPR 11 |

## Montage

| | |
|---|---|
| **Schutzart (IP)** | IP20 |
| **Beschriftung** | CE |
| **Produktzertifizierungen** | GOST-R<br>CULus<br>CSA<br>C-Tick |
| **Normen** | UL 508<br>IEC 61131-2<br>CSA C22.2 Nr. 213<br>CSA C22.2 No 142 |
| **Umgebungstemperatur bei Betrieb** | -10…55 °C ohne Leistungsreduzierung (waagerechter Einbau)<br>-10…60 °C mit Leistungsminderungsfaktor (waagerechter Einbau)<br>-10…50 °C (senkrechter Einbau) |
| **Umgebungstemperatur bei Lagerung** | -40…70 °C |
| **Relative Luftfeuchtigkeit** | 5…95 % Betauung nicht zulässig |
| **Betriebshöhe** | 0 - 2.000 m |
| **Verschmutzungsgrad** | 2 |
| **Vibrationsfestigkeit** | 1 Gn (f = 8,4…150 Hz) auf DIN-Schiene<br>3,5 mm (f = 5…8,4 Hz) auf DIN-Schiene |
| **Stoßfestigkeit** | 15 Gn für 11 ms |

## Verpackungseinheiten

| | |
|---|---|
| **VPE 1 Art** | PCE |
| **Anzahl der Geräte pro Packung** | 1 |
| **VPE 1 Höhe** | 1,900 cm |
| **VPE 1 Breite** | 5,900 cm |
| **VPE 1 Länge** | 10,400 cm |
| **Verpackungsgewicht (Lbs)** | 40,000 g |
| **VPE 2 Art** | S02 |
| **VPE 2 Menge** | 97 |
| **VPE 2 Höhe** | 15,000 cm |
| **VPE 2 Breite** | 30,000 cm |
| **VPE 2 Länge** | 40,000 cm |

| | |
|---|---|
| **VPE 2 Gewicht** | 4,036 kg |

## Vertragliche Gewährleistung

| | |
|---|---|
| **Garantie (in Monaten)** | 18 |

## Environmental Data

Schneider Electric hat sich zum Ziel gesetzt, den Net Zero-Status bis 2050 durch Lieferkettenpartnerschaften, Materialien mit geringerer Auswirkung und Kreislaufbildung über unsere laufende Kampagne "Use Better, Use Longer, Use Again" zu erreichen, um die Lebensdauer und Recyclingfähigkeit der Produkte zu verlängern.

Erläuterung der Environmental Data >

Wie wir die Produktnachhaltigkeit bewerten >

### Umweltbilanz

| | |
|---|---|
| Total lifecycle Carbon footprint | **86 kg CO2 eq.** |
| $CO_2$-Fußabdruck der Herstellungsphase [A1 bis A3] | **1 kg CO2 eq.** |
| $CO_2$-Fußabdruck der Distributionsphase [A4] | **0 kg CO2 eq.** |
| $CO_2$-Fußabdruck der Installationsphase [A5] | **0 kg CO2 eq.** |
| $CO_2$-Fußabdruck der Nutzungsphase [B2, B3, B4, B6] | **85 kg CO2 eq.** |
| $CO_2$-Fußabdruck der End-of-Life-Phase [C1 bis C4] | **0.1 kg CO2 eq.** |
| Umweltproduktdeklaration | **Produktumweltprofil** |

## Use Better

### Materialien und Verpackung

| | |
|---|---|
| Verpackung mit Recycling-Karton | **Nein** |
| Verpackung ohne Kunststoff | **Ja** |
| EU-RoHS-Richtlinie | **Konform** |
| REACh-Verordnung | **Produkt beinhaltet besorgniserregende Stoffe (SVHC) nicht über dem Schwellwert** |
| PVC-frei | **Ja** |

## Use Again

### Reproduktion

| | |
|---|---|
| Recyclingfähigkeitspotential in % | **0** |
| Circular Econmomy-Eignung | **Entsorgungsinformationen** |
| Rücknahme | **Ja** |
| WEEE-Kennzeichnung | **Das Produkt muss entsprechend bestimmter Hinweise auf Märkten der Europäischen Union entsorgt werden und darf nicht in Haushaltsabfälle gelangen.** |

Maßzeichnungen

## TM5-Slice

### Abmessungen

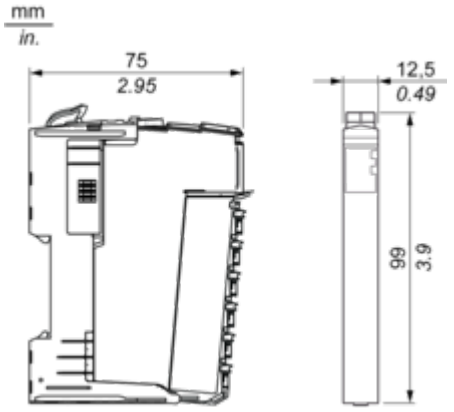

Montage und Abstand

## TM5-System

### Platzbedarf

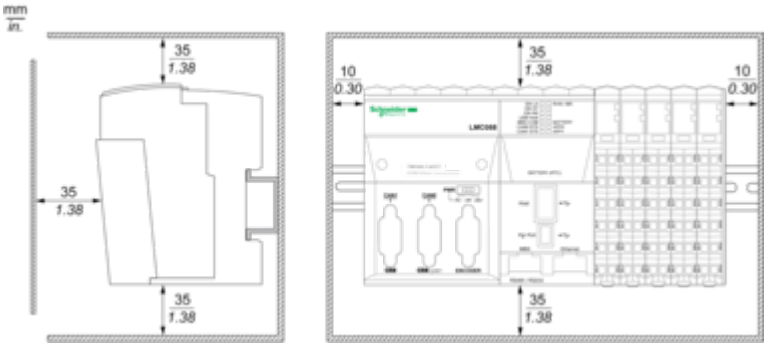


### Montage auf einer DIN-Schiene

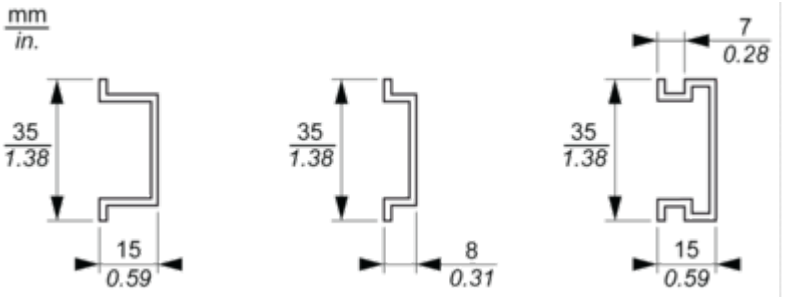

Anschlüsse und Schema

## TM5-System Verdrahtungsempfehlungen

**Mit den abnehmbaren Federklemmenleisten zu verwendende Drahtgrößen**

| mm / in. (9 / 0.35) | | | | |
|---|---|---|---|---|
| $mm^2$ | 0,08...2,5 | 0,25...2,5 | 0,25...1,5 | 2 x 0,25...2 x 0,75 |
| *AWG* | 28...14 | 24...14 | 24...16 | 2 x 24...2 x 18 |

## Elektronikmodul 4DO, 24 VDC, Trans 2 A, 3-Draht

### Verdrahtungsplan

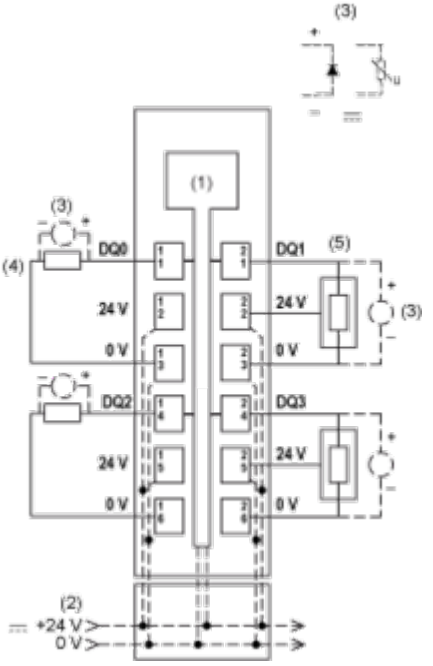


**(1)** Interne Elektronik
**(2)** In die Busbasen integriertes 24-VDC-E/A-Leistungssegment
**(3)** Schutz vor induktiver Last
**(4)** 2-Draht-Last
**(5)** 3-Draht-Last