Produktdatenblatt

Spezifikationen



Digitales Sicherheits-Ausgangsmodul, Modicon TM5, 4 Ausgänge, PLe / Kat4 / SIL3, 24 VDC, 0,5A, Source Transistor

TM5SDO4TFS

EAN Code: 3595864128177

Hauptmerkmale

Baureihe	Modicon TM5
Produkt- oder Komponententyp	Digitales DC-Sicherheitsausgangsmodul
Produktkompatibilität	PacDrive LMC Pro 2 PacDrive LMC Pro PacDrive LMC Eco
Kompatible Produktfamilie	PacDrive LMC Motion Controller
Anzahl diskrete Ausgänge	4
Diskrete Ausgangslogik	Quelle

Zusatzmerkmale

Strom pro Kanal	0,5 A
Max. Strom pro gemeinsamen Ausgang	2 A
Spitzenausgangsstrom	12 A
Höhe	99 mm
Breite	25 mm
Tiefe	75 mm
Produktgewicht	0,025 kg

Montage

Beschriftung	CE
Umgebungstemperatur bei Betrieb	-10…50 °C (senkrechter Einbau) -10…55 °C (waagerechter Einbau)
Stoßfestigkeit	15 Gn für 11 ms

Verpackungseinheiten

VPE 1 Art	PCE
Anzahl der Geräte pro Packung	1
VPE 1 Höhe	3,200 cm
VPE 1 Breite	6,000 cm
VPE 1 Länge	10,600 cm
Verpackungsgewicht (Lbs)	75,000 g
VPE 2 Art	S02
VPE 2 Menge	50

Bruttopreisliste für Deutschland zuzüglich Zuschläge, Frachtkosten und Mehrwertsteuer, gültig ab dem 1. Januar 2024. Irrtum und Änderungen vorbehalten. Es gelten die AGBs der Schneider Electric GmbH.

Haftungsausschluss: Diese Dokumentation dient nicht als Ersatz für die Beurteilung der Eignung oder Verlässlichkeit dieser Produkte für bestimmte Verwendungsbereiche des Benutzers und darf nicht zu diesem Zweck verwendet werden.

VPE 2 Höhe	15,000 cm
VPE 2 Breite	30,000 cm
VPE 2 Länge	40,000 cm
VPE 2 Gewicht	4,087 kg

Vertragliche Gewährleistung

Garantie (in Monaten)	18

Environmental Data

Schneider Electric hat sich zum Ziel gesetzt, den Net Zero-Status bis 2050 durch Lieferkettenpartnerschaften, Materialien mit geringerer Auswirkung und Kreislaufbildung über unsere laufende Kampagne "Use Better, Use Longer, Use Again" zu erreichen, um die Lebensdauer und Recyclingfähigkeit der Produkte zu verlängern.

Erläuterung der Environmental Data >

Wie wir die Produktnachhaltigkeit bewerten >

Umweltbilanz

Total lifecycle Carbon footprint	**55 kg CO2 eq.**
CO_2-Fußabdruck der Herstellungsphase [A1 bis A3]	**3 kg CO2 eq.**
CO_2-Fußabdruck der Distributionsphase [A4]	**0 kg CO2 eq.**
CO_2-Fußabdruck der Installationsphase [A5]	**0.1 kg CO2 eq.**
CO_2-Fußabdruck der Nutzungsphase [B2, B3, B4, B6]	**52 kg CO2 eq.**
CO_2-Fußabdruck der End-of-Life-Phase [C1 bis C4]	**0.1 kg CO2 eq.**
Umweltproduktdeklaration	**Produktumweltprofil**

Use Better

Materialien und Verpackung

Verpackung mit Recycling-Karton	**Nein**
Verpackung ohne Kunststoff	**Ja**
EU-RoHS-Richtlinie	**Freistellungskonform**
REACh-Verordnung	**Produkt beinhaltet besorgniserregende Stoffe (SVHC) nicht über dem Schwellwert**
PVC-frei	**Ja**

Use Again

Reproduktion

Recyclingfähigkeitspotential in %	**0**
Circular Econmomy-Eignung	**Entsorgungsinformationen**
Rücknahme	**Ja**

Maßzeichnungen

TM5-Slice

Abmessungen

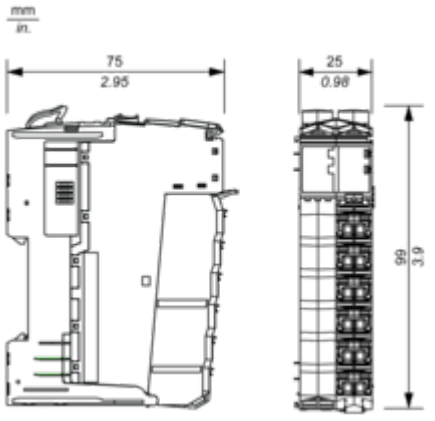

Montage und Abstand

TM5-Sicherheitssystem

Platzbedarf

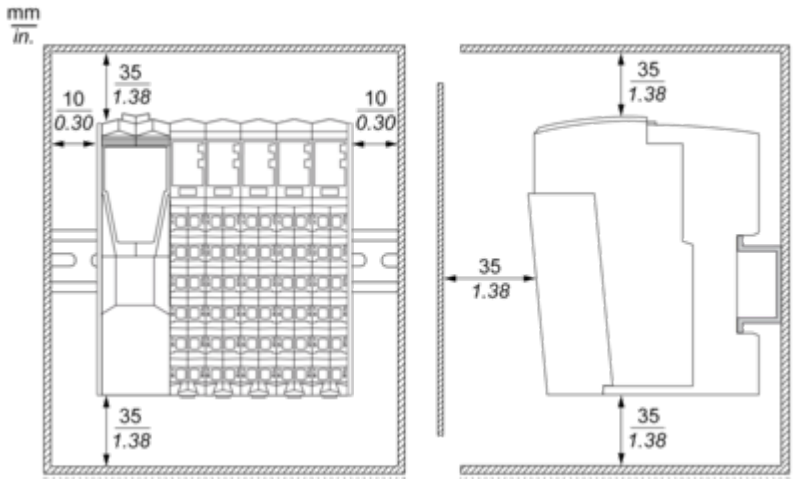

Montage auf einer DIN-Schiene

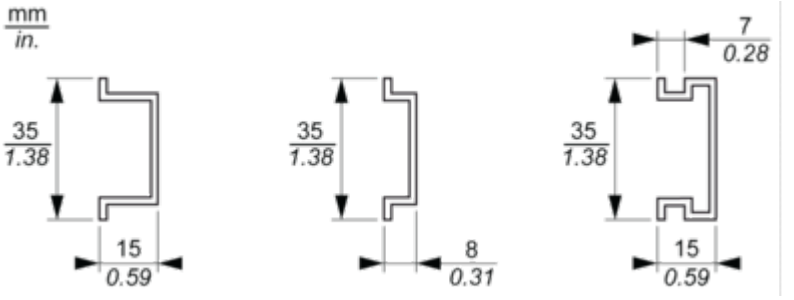

Anschlüsse und Schema

TM5-System Verdrahtungsempfehlungen

Mit den abnehmbaren Federklemmenleisten zu verwendende Drahtgrößen

mm / in. 9 / 0.35				
mm^2	0,08…2,5	0,25…2,5	0,25…1,5	2 x 0,25...2 x 0,75
AWG	28…14	24…14	24…16	2 x 24…2 x 18

Elektronikmodul 4DO, 24 VDC, Trans 0,5 A, 2 Draht

Verdrahtungsplan

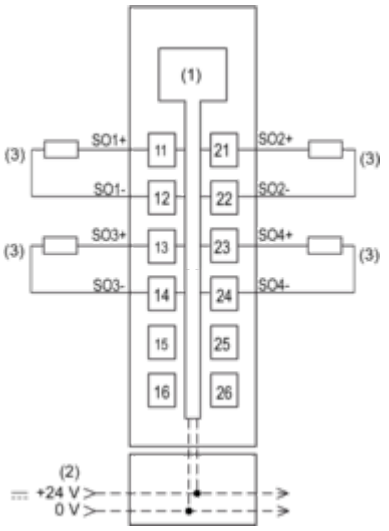

(1) Interne Elektronik
(2) In die Busbasen integriertes 24-VDC-E/A-Leistungssegment
(3) Aktor 24 VDC, max. 0,5 A, Reststrom 2,0 A