Produktdatenblatt

Spezifikationen



Digitales Ausgangsmodul, Modicon TM5, 6 Ausgänge, 24 VDC, 0,5 A, 1/2-Leitertechnik, Source Transistor

TM5SDO6T

EAN Code: 3595864074641

Hauptmerkmale

Baureihe	Modicon TM5
Produkt- oder Komponententyp	Diskretes Ausgangsmodul
Produktkompatibilität	Logik-Controller PacDrive LMC Pro PacDrive LMC Pro 2 PacDrive LMC Eco Motion controller
Kompatible Produktfamilie	PacDrive LMC Motion Controller Modicon LMC058 Modicon M258
Anzahl diskrete Ausgänge	6
Diskrete Ausgangslogik	Quelle
Diskrete Ausgangsspannung	24 V DC (20,4 - 28,8 V) für Transistor

Zusatzmerkmale

Strom pro Kanal	0,5 A
Max. Strom pro gemeinsamen Ausgang	3 A
Spitzenausgangsstrom	12 A
Taktfrequenz	<= 500 Hz ohmsch Belastung
Reaktionszeit	<= 300 µs von Zustand 0 bis Zustand 1 für Ausgang <= 300 µs von Zustand 1 bis Zustand 0 für Ausgang
Anzahl diskrete Ausgänge	6 Transistor at 24 V DC
Max. Leckstrom	5 µA 24 V DC im ausgeschalteten Zustand:
Max. Spannungsabfall	<0,3 V at 500 mA für Ausgang <2 V at 500 mA für Sensorversorgung
Typische Leistungsaufnahme	36 mA bei 5 V DC 30 mA bei 24 V DC
Elektrischer Anschluss	2 wires
Verlustleistung in W	1,2 W
Lokale Signalisierung	1 LED (grün) für Netzteil 1 LED (rot) für Netzteil 6 LEDs (gelb) für Ausgangsstatus
Höhe	99 mm
Breite	12,5 mm
Tiefe	75 mm
Produktgewicht	0,025 kg

Bruttopreisliste für Deutschland zuzüglich Zuschläge, Frachtkosten und Mehrwertsteuer, gültig ab dem 1. Januar 2024. Irrtum und Änderungen vorbehalten. Es gelten die AGBs der Schneider Electric GmbH.

Haftungsausschluss: Diese Dokumentation dient nicht als Ersatz für die Beurteilung der Eignung oder Verlässlichkeit dieser Produkte für bestimmte Verwendungsbereiche des Benutzers und darf nicht zu diesem Zweck verwendet werden.

Elektromagnetische Verträglichkeit	Störfestigkeitsprüfung bei elektrostatischer Entladung, 4 kV bei Kontakt entspricht IEC 61000-4-2 Störfestigkeitsprüfung bei elektrostatischer Entladung, 8 kV in der Luft entspricht IEC 61000-4-2 Suszeptibilität gegen elektromagnetische Felder, 1 V/m 2 - 2,7 GHz entspricht IEC 61000-4-3 Suszeptibilität gegen elektromagnetische Felder, 10 V/m 80 - 2.000 MHz entspricht IEC 61000-4-3 Elektrische Funkentstörfestigkeitsprüfung, 1 kV E/A entspricht IEC 61000-4-4 Elektrische Funkentstörfestigkeitsprüfung, 1 kV abgeschirmtes Kabel entspricht IEC 61000-4-4 Elektrische Funkentstörfestigkeitsprüfung, 2 kV Energieversorgungsleitungen entspricht IEC 61000-4-4 1,2/50 µs Schockwellen-Störfestigkeitsprüfung, 0,5 kV Differentialbetrieb entspricht IEC 61000-4-5 1,2/50 µs Schockwellen-Störfestigkeitsprüfung, 1 kV Gleichtakt entspricht IEC 61000-4-5 Leitungsgebundene HF-Störungen entspricht IEC 61000-4-6 Leitungsgebundene und abgestrahlte Emissionen entspricht CISPR 11

Montage

Schutzart (IP)	IP20
Beschriftung	CE
Produktzertifizierungen	CULus CSA C-Tick GOST-R
Normen	UL 508 CSA C22.2 Nr. 213 IEC 61131-2 CSA C22.2 No 142
Umgebungstemperatur bei Betrieb	-10…55 °C ohne Leistungsreduzierung (waagerechter Einbau) -10…60 °C mit Leistungsminderungsfaktor (waagerechter Einbau) -10…50 °C (senkrechter Einbau)
Umgebungstemperatur bei Lagerung	-40…70 °C
Relative Luftfeuchtigkeit	5…95 % Betauung nicht zulässig
Betriebshöhe	0 - 2.000 m
Verschmutzungsgrad	2
Vibrationsfestigkeit	1 Gn (f = 8,4…150 Hz) auf DIN-Schiene 3,5 mm (f = 5…8,4 Hz) auf DIN-Schiene
Stoßfestigkeit	15 Gn für 11 ms

Verpackungseinheiten

VPE 1 Art	PCE
Anzahl der Geräte pro Packung	1
VPE 1 Höhe	2,000 cm
VPE 1 Breite	6,000 cm
VPE 1 Länge	10,600 cm
Verpackungsgewicht (Lbs)	38,000 g
VPE 2 Art	S02
VPE 2 Menge	97
VPE 2 Höhe	15,000 cm
VPE 2 Breite	30,000 cm
VPE 2 Länge	40,000 cm

VPE 2 Gewicht	3,980 kg

Vertragliche Gewährleistung

Garantie (in Monaten)	18

Environmental Data

Schneider Electric hat sich zum Ziel gesetzt, den Net Zero-Status bis 2050 durch Lieferkettenpartnerschaften, Materialien mit geringerer Auswirkung und Kreislaufbildung über unsere laufende Kampagne "Use Better, Use Longer, Use Again" zu erreichen, um die Lebensdauer und Recyclingfähigkeit der Produkte zu verlängern.

Erläuterung der Environmental Data >

Wie wir die Produktnachhaltigkeit bewerten >

Umweltbilanz

Total lifecycle Carbon footprint	**50 kg CO2 eq.**
CO_2-Fußabdruck der Herstellungsphase [A1 bis A3]	**1 kg CO2 eq.**
CO_2-Fußabdruck der Distributionsphase [A4]	**0 kg CO2 eq.**
CO_2-Fußabdruck der Installationsphase [A5]	**0 kg CO2 eq.**
CO_2-Fußabdruck der Nutzungsphase [B2, B3, B4, B6]	**48 kg CO2 eq.**
CO_2-Fußabdruck der End-of-Life-Phase [C1 bis C4]	**0.1 kg CO2 eq.**
Umweltproduktdeklaration	**Produktumweltprofil**

Use Better

Materialien und Verpackung

Verpackung mit Recycling-Karton	**Nein**
Verpackung ohne Kunststoff	**Ja**
EU-RoHS-Richtlinie	**Konform**
REACh-Verordnung	**Produkt beinhaltet besorgniserregende Stoffe (SVHC) nicht über dem Schwellwert**
PVC-frei	**Ja**

Use Again

Reproduktion

Recyclingfähigkeitspotential in %	**0**
Circular Econmomy-Eignung	**Entsorgungsinformationen**
Rücknahme	**Ja**
WEEE-Kennzeichnung	**Das Produkt muss entsprechend bestimmter Hinweise auf Märkten der Europäischen Union entsorgt werden und darf nicht in Haushaltsabfälle gelangen.**

Maßzeichnungen

TM5-Slice

Abmessungen

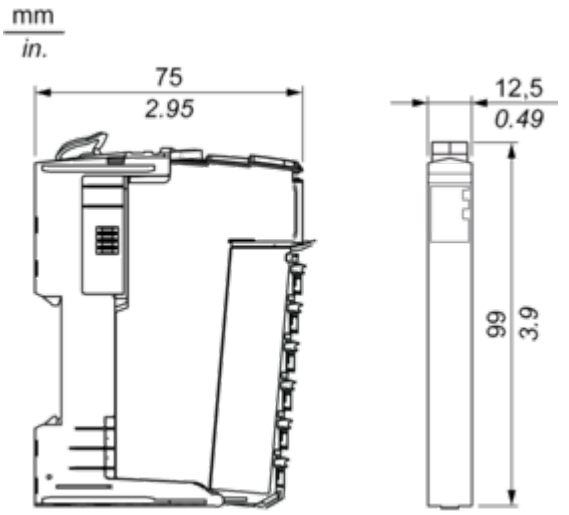

Montage und Abstand

TM5-System

Platzbedarf

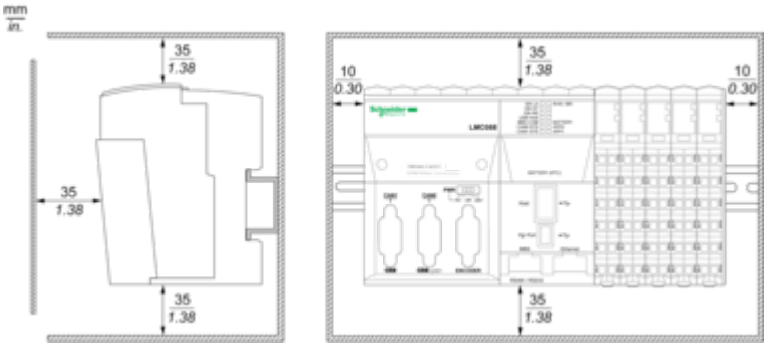

Montage auf einer DIN-Schiene

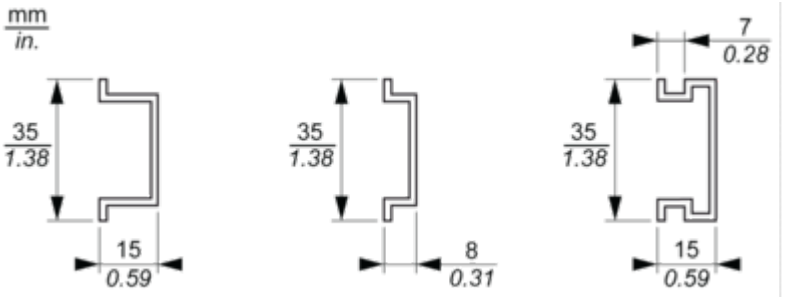

Anschlüsse und Schema

TM5-System Verdrahtungsempfehlungen

Mit den abnehmbaren Federklemmenleisten zu verwendende Drahtgrößen

mm / in. 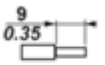				
mm^2	0,08…2,5	0,25…2,5	0,25…1,5	2 x 0,25...2 x 0,75
AWG	28…14	24…14	24…16	2 x 24…2 x 18

Elektronikmodul 6DO, 24 VDC, Trans 0,5 A, 2-Draht

Verdrahtungsplan

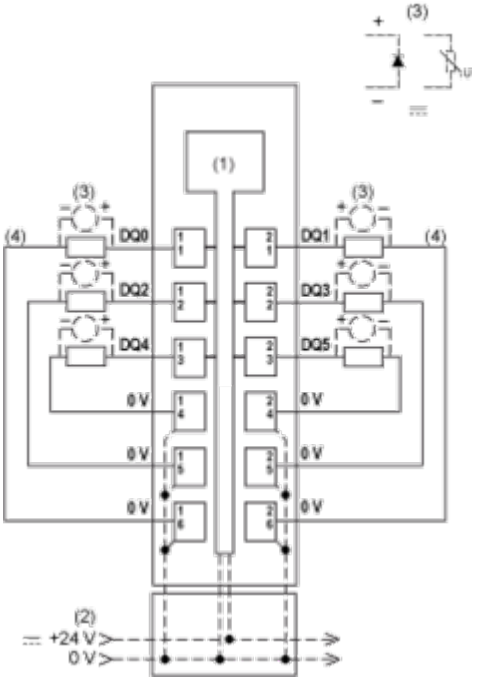

(1) Interne Elektronik
(2) In die Busbasen integriertes 24-VDC-E/A-Leistungssegment
(3) Schutz vor induktiver Last
(4) 2-Draht-Last