# Produkta datu lapa

Specifikācijas



Tiks pārtraukts

## Diskrēts I/O paplašināšanas bloks, Modicon TM7, IP67, 16 DI, 24 V DC, M8 savienotājs

TM7BDI16B

Tiks pārtraukts: 2027. gada 11. nov.

Servisa atbalsta beigu datums: 2032. gada 31. dec.

## Galvenā

| | |
|---|---|
| **Produktu klāsts** | Modicon TM7 |
| **Produkta vai sastāvdaļas veids** | Diskrēts I/O paplašināšanas bloks |
| **Diapazona saderība** | Modicon LMC058<br>Modicon M258 |
| **Sadalnes korpusa materiāls** | Plastmasas |
| **Kopnes tips** | TM7 kopne |
| **Diskrēts ievades numurs** | 16 |
| **Diskrēts ieejas spriegums** | 24 V DC |
| **Diskrētā ievades loģika** | Pozitīvs |

## Papildinošs

| | |
|---|---|
| **Discrete input compatibility** | 16 at 24 V DC |
| **Discrete input current** | 7 mA at 24 V DC |
| **Ievades aizsardzības veids** | Aizsargāts pret īssavienojumu<br>Reverse polarity protection |
| **Elektrības pieslēgums** | 1 vīrišķais savienotājs M12 - B coding - 4 veidi kopne IN<br>1 sieviešu savienotājs M12 - B coding - 4 veidi bus OUT<br>1 vīrišķais savienotājs M8 - 4 veidi power IN<br>1 sieviešu savienotājs M8 - 4 veidi power OUT<br>16 female connectors M8 - 3 veidi sensor |
| **Darba pozīcija** | Jebkura pozīcija |
| **Fiksācijas režīms** | Ar 2 skrūvēm |
| **Jaudas izkliede W** | 2,3 W |
| **Vietējā signalizācija** | pie bus diagnostic 2 gaismas diodes<br>pie sensor power supply diagnostics 2 gaismas diodes |
| **Augstums** | 99 mm |
| **Platums** | 12,5 mm |
| **Dziļums** | 75 mm |
| **Neto svars** | 0,32 kg |

## Vide

Ir sasniegts maksimālais salīdzināmo produktu skaits. Lūdzu, atveriet sadaļu Salīdzināt produktus #SAITE# un izdzēsiet kādu produktu, lai turpinātu.

| | |
|---|---|
| **Elektromagnētiskā saderība** | elektrostatiskās izlādes imunitātes tests , 4 kV kontaktā atbilst IEC 61000-4-2<br>elektrostatiskās izlādes imunitātes tests , 8 kV gaisā atbilst IEC 61000-4-2<br>jutība pret elektromagnētiskajiem laukiem , 1 V/m 2...2,7 GHz atbilst IEC 61000-4-3<br>jutība pret elektromagnētiskajiem laukiem , 10 V/m 80...2000 MHz atbilst IEC 61000-4-3<br>elektriskās ātras pārejas/pārsprāgšanas imunitātes tests , 2 kV barošanas avots atbilst IEC 61000-4-4<br>elektriskās ātras pārejas/pārsprāgšanas imunitātes tests , 1 kV ievade/izvade atbilst IEC 61000-4-4<br>elektriskās ātras pārejas/pārsprāgšanas imunitātes tests , 1 kV ekranēts kabelis atbilst IEC 61000-4-4<br>1,2/50 µs triecienviļņu imunitātes tests , 0,5 kV barošanas avots (kopējais režīms) atbilst IEC 61000-4-5<br>1,2/50 µs triecienviļņu imunitātes tests , 1 kV barošanas avots (diferenciālais režīms) atbilst IEC 61000-4-5<br>1,2/50 µs triecienviļņu imunitātes tests , 0,5 kV unshielded links (common mode) atbilst IEC 61000-4-5<br>1,2/50 µs triecienviļņu imunitātes tests , 1 kV unshielded links (differential mode) atbilst IEC 61000-4-5<br>1,2/50 µs triecienviļņu imunitātes tests , 0,5 kV shielded links (common mode) atbilst IEC 61000-4-5<br>1,2/50 µs triecienviļņu imunitātes tests , 1 kV shielded links (differential mode) atbilst IEC 61000-4-5<br>radīja RF traucējumus atbilst IEC 61000-4-6<br>vadītās un izstarotās emisijas atbilst CISPR 11 |
| **IP aizsardzības pakāpe** | IP67 |
| **Marķējums** | CE |
| **Produktu sertifikāti** | GOST-R<br>C-Tick<br>cURus<br>ATEX II 3g EEx nA II T5 |
| **Standarti** | IEC 61131-2 |
| **Apkārtējā gaisa temperatūra darbībai** | -10…60 °C |
| **Apkārtējā gaisa temperatūra uzglabāšanai** | -25…85 °C |
| **Relatīvais mitrums** | 5…95 % bez kondensāta vai ūdens pilēšanas |
| **Darbības augstums** | 0...2000 m |
| **Piesārņojuma pakāpe** | 2 |
| **Vibrācijas pretestība** | 7,5 mm (f = 2…8 Hz) atbilst IEC 60721-3-5 Class 5M3<br>2 gn (f = 8…200 Hz) atbilst IEC 60721-3-5 Class 5M3<br>4 gn (f = 200…500 Hz) atbilst IEC 60721-3-5 Class 5M3 |
| **Triecienizturība** | 30 gn pie 11 ms atbilst IEC 60721-3-5 Class 5M3 |

# Iepakošanas vienības

| | |
|---|---|
| **Pirmā iepakojuma vienības tips** | PCE |
| **Vienību skaits 1. iepakojumā** | 1 |
| **1. iepakojuma augstums** | 4,500 cm |
| **1. iepakojuma platums** | 5,500 cm |
| **1. iepakojuma garums** | 17,500 cm |
| **1. iepakojuma svars** | 337,000 g |
| **Otrā iepakojuma vienības tips** | S02 |
| **Vienību skaits 2. iepakojumā** | 24 |
| **2. iepakojuma augstums** | 15,000 cm |
| **2. iepakojuma platums** | 30,000 cm |
| **2. iepakojuma garums** | 40,000 cm |
| **2. iepakojuma svars** | 8,510 kg |

# Līguma garantija

| | |
|---|---|
| **Garantija (mēnešos)** | 18 |

## Environmental Data

Schneider Electric mērķis ir līdz 2050. gadam sasniegt nulles emisiju statusu, izmantojot piegādes ķēdes partnerību, zemākas ietekmes materiālus un cirkularitāti, izmantojot mūsu pašreizējo kampaņu "Use Better, Use Longer, Use Again", lai pagarinātu produktu kalpošanas laiku un to pārstrādājamību.

Environmental Data skaidrojums >

Kā mēs novērtējam produktu ilgtspēju >

### Ietekme uz vidi

| | |
|---|---|
| Kopējā dzīves cikla oglekļa pēda | **47 kg CO2 eq.** |
| Ražošanas posma oglekļa pēdas nospiedums [A1–A3] | **18 kg CO2 eq.** |
| Izplatīšanas posma oglekļa pēdas nospiedums [A4] | **0 kg CO2 eq.** |
| Uzstādīšanas posma oglekļa pēdas nospiedums [A5] | **0 kg CO2 eq.** |
| Lietošanas posma oglekļa pēdas nospiedums [B2, B3, B4, B6] | **28 kg CO2 eq.** |
| Dzīves cikla beigu posma oglekļa pēdas nospiedums [C1–C4] | **0.4 kg CO2 eq.** |

## Use Better

### Materiāli un iepakojums

| | |
|---|---|
| Iepakojums izgatavots no pārstrādāta kartona | **Nē** |
| Iepakojums bez plastmasas | **Jā** |
| ES RoHS direktīva | **Atbilst, Izmantojot Izņēmumu** |
| REACh regula | **Nesatur ļoti bīstamas vielas virs moteiktās normas** |
| Bez PVC | **Jā** |

## Use Again

### Pārsaiņošana un atkārtota ražošana

| | |
|---|---|
| Pārstrādājamības potenciāls, % | **10** |
| Cirkularitātes profils | **Informācija par ekspluatācijas izbeigšanu** |
| Atgriešana | **Jā** |
| WEEE marķējums | **Eiropas Savienības tirgū no šī produkta ir jāatbrīvojas, ievērojot noteiktu atkritumu savākšanas kārtību, un produkts nedrīkst nonākt sadzīves atkritumu tvertnēs.** |

## Presentation

### Digital Input Block

### Description

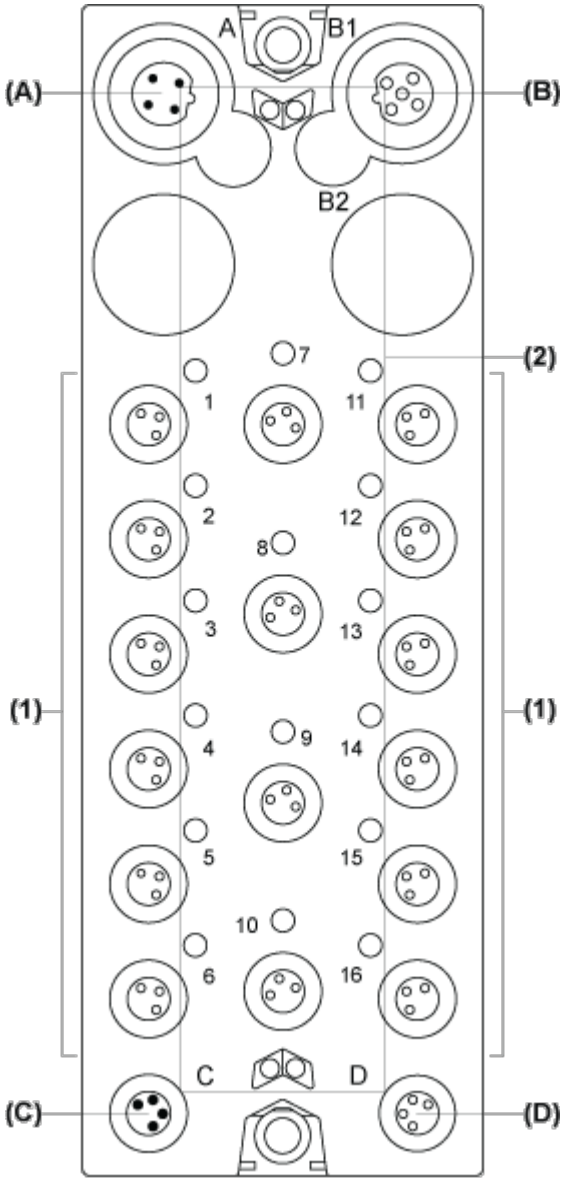


(A) TM7 bus IN connector

(B) TM7 bus OUT connector

(C) 24 Vdc power IN connector

(D) 24 Vdc power OUT connector

(1) Input connectors

(2) Status LEDs

### Connector and Channel Assignments

| Input connectors | Channel type | Channels |
|---|---|---|
| 1 | Input | I0 |
| 2 | Input | I1 |

| Input connectors | Channel type | Channels |
|---|---|---|
| 3 | Input | I2 |
| 4 | Input | I3 |
| 5 | Input | I4 |
| 6 | Input | I5 |
| 7 | Input | I6 |
| 8 | Input | I7 |
| 9 | Input | I8 |
| 10 | Input | I9 |
| 11 | Input | I10 |
| 12 | Input | I11 |
| 13 | Input | I12 |
| 14 | Input | I13 |
| 15 | Input | I14 |
| 16 | Input | I15 |

Dimensions Drawings

## TM7 Block, Size 2

### Dimensions

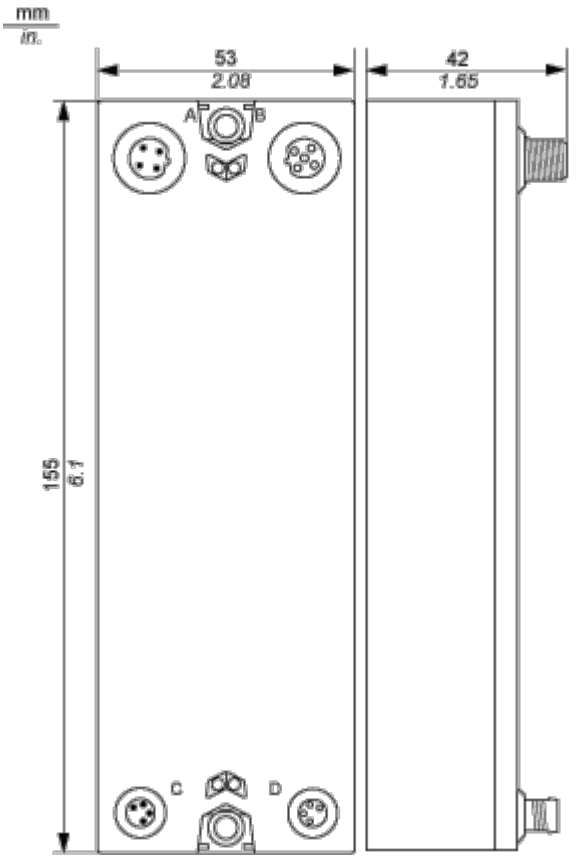

Mounting and Clearance

## Spacing Requirements

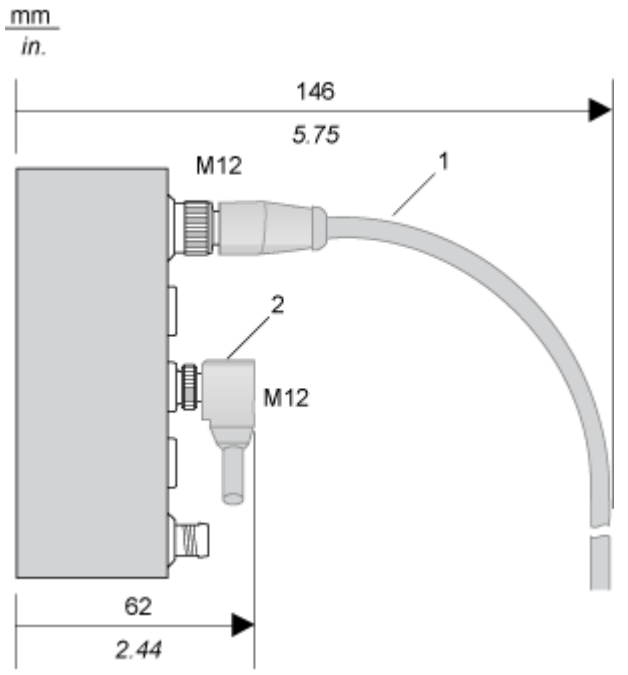


1 Straight cable

2 Elbowed cable

## Installation Guidelines

### TM7 Block on an Aluminium Frame

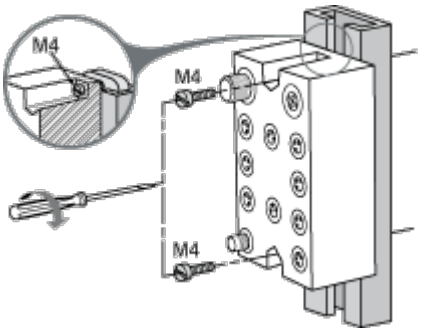


NOTE: Maximum torque to fasten the required M4 screws is 0.6 N.m (5.3 lbf-in).

### TM7 Block on a DIN Rail

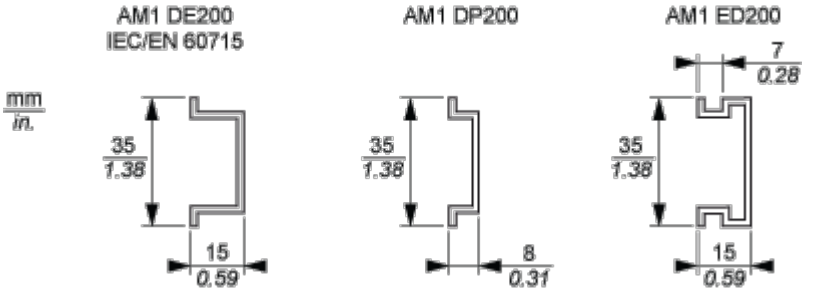


NOTE: Only size 1 (smallest) blocks can be installed on DIN rail with the TM7ACMP mounting plate.

### TM7 Block Directly on the Machine

Drilling template of the block:

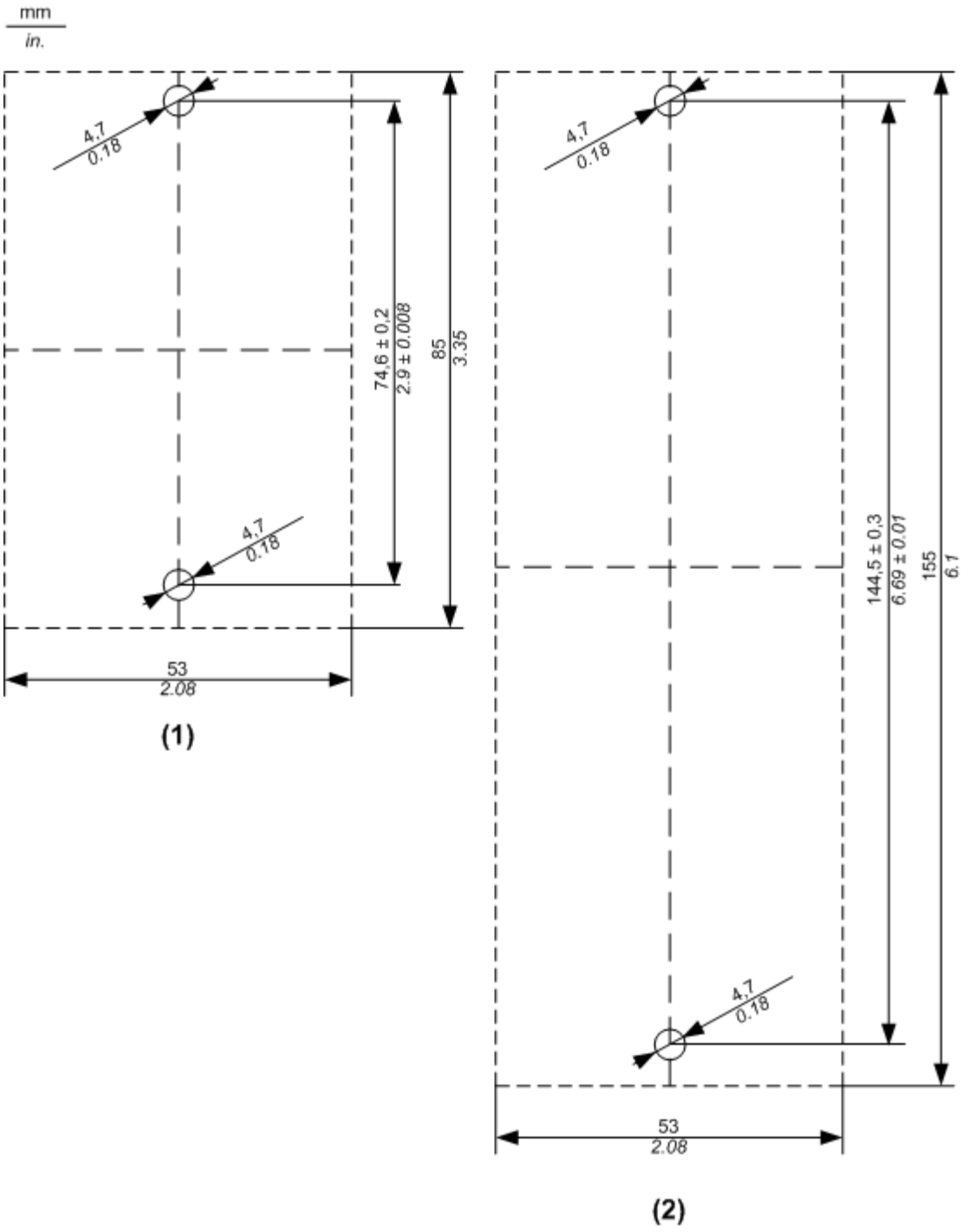


(1) Size 1

(2) Size 2

The thickness of the base plate should be taken into consideration when defining the screw length.

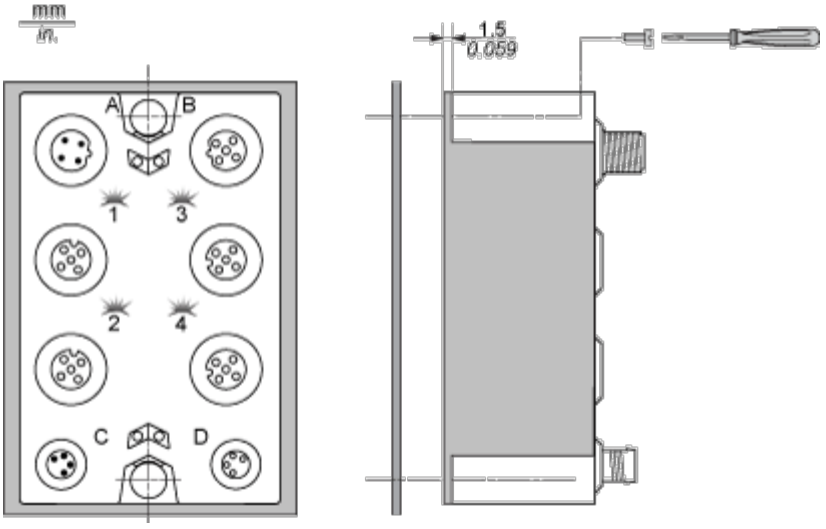


NOTE: Maximum torque to fasten the required M4 screws is 0.6 N.m (5.3 lbf-in).

Connections and Schema

## Wiring Diagram

### Pin Assignments for Input Connectors

| Connection | Pin | M8 Input |
|---|---|---|
| 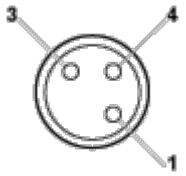 | 1 | 24 Vdc sensor supply |
| | 3 | 0 Vdc |
| | 4 | DI: input signal |

## Wiring the Power Supply

When you provide power to a TM7 I/O block using the 24 VDC Power OUT connector of the preceding I/O block, both blocks occupy the same 24 Vdc I/O power segment. However, if you connect an external isolated power supply to the 24 Vdc Power IN connector of a TM7 I/O block, you establish a new 24 Vdc I/O power segment beginning with that I/O block.

I/O block wired with one external 24 Vdc power supply:

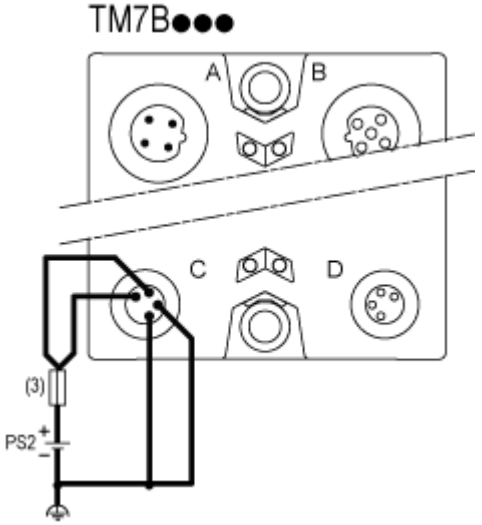


(3) External fuse, Type T slow-blow, 8 A max., 250 V

PS2 External isolated I/O power supply, 24 Vdc