Produktdatenblatt

Spezifikationen



Demnächst nicht mehr lieferbar

Erweiterungsblock, TM7, IP67, 16 DE/DA, 24V DC, 0,5A, M12-Steckverbinder

TM7BDM16A

Der Verkauf wird eingestellt am: 11.11.2027

Der Service wird eingestellt am: 31.12.2032

EAN Code: 3595864093093

Hauptmerkmale

Baureihe	Modicon TM7
Produkt- oder Komponententyp	Digitaler E/A-Erweiterungsblock
Kompatible Produktfamilie	Modicon M258 Modicon LMC058
Gehäusematerial	Kunststoff
Bustyp	TM7-Bus
Anzahl diskrete Eingänge	16
Diskrete Eingangsspannung	24 V DC
Diskrete Eingangslogik	Positiv
Anzahl diskrete Ausgänge	16
Diskrete Ausgangsspannung	24 V DC für Transistor

Zusatzmerkmale

Discrete input compatibility	16 at 24 V DC
Diskreter Eingangsstrom	4,4 mA bei 24 V DC
Eingangsschutztyp	Kurzschlusssicher Verpolungsschutz
Anzahl diskrete Ausgänge	16 Transistor at 24 V DC
elektrische Verbindung	1 Stecker M12 - B-Codierung - 4-polig für Bus EINGANG 1 Buchse M12 - B-Codierung - 4-polig für Bus AUSGANG 1 Stecker M8 - 4-polig für Strom-EINgang 1 Buchse M8 - 4-polig für Strom-AUSgang 8 Buchsen M12 - 5-polig für Sensor oder Stellglied
Betriebsposition	Jede Position
Befestigungsmodus	Durch 2 Schrauben
Verlustleistung in W	4,8 W
Lokale Signalisierung	2 LEDs für Bus-Diagnose 2 LEDs für Sensorstromversorg.-Diagnose
Höhe	155 mm
Breite	53 mm
Tiefe	42 mm
Produktgewicht	0,32 kg

Bruttopreisliste für Deutschland zuzüglich Zuschläge, Frachtkosten und Mehrwertsteuer, gültig ab dem 1. Januar 2024. Irrtum und Änderungen vorbehalten. Es gelten die AGBs der Schneider Electric GmbH.

Haftungsausschluss: Diese Dokumentation dient nicht als Ersatz für die Beurteilung der Eignung oder Verlässlichkeit dieser Produkte für bestimmte Verwendungsbereiche des Benutzers und darf nicht zu diesem Zweck verwendet werden.

Montage

Elektromagnetische Verträglichkeit	Störfestigkeitsprüfung bei elektrostatischer Entladung, 4 kV bei Kontakt entspricht IEC 61000-4-2 Störfestigkeitsprüfung bei elektrostatischer Entladung, 8 kV in der Luft entspricht IEC 61000-4-2 Suszeptibilität gegen elektromagnetische Felder, 1 V/m 2 - 2,7 GHz entspricht IEC 61000-4-3 Suszeptibilität gegen elektromagnetische Felder, 10 V/m 80 - 2.000 MHz entspricht IEC 61000-4-3 Elektrische Funkentstörfestigkeitsprüfung, 2 kV Stromversorgung entspricht IEC 61000-4-4 Elektrische Funkentstörfestigkeitsprüfung, 1 kV Ein-/Ausgang entspricht IEC 61000-4-4 Elektrische Funkentstörfestigkeitsprüfung, 1 kV abgeschirmtes Kabel entspricht IEC 61000-4-4 1,2/50 µs Schockwellen-Störfestigkeitsprüfung, 0,5 kV Stromversorgung (Gleichtakt) entspricht IEC 61000-4-5 1,2/50 µs Schockwellen-Störfestigkeitsprüfung, 1 kV Stromversorgung (Differenzialbetrieb) entspricht IEC 61000-4-5 1,2/50 µs Schockwellen-Störfestigkeitsprüfung, 0,5 kV ungeschirmte Verbindungen (Gleichtakt) entspricht IEC 61000-4-5 1,2/50 µs Schockwellen-Störfestigkeitsprüfung, 1 kV ungeschirmte Verbindungen (Differenzialbetrieb) entspricht IEC 61000-4-5 1,2/50 µs Schockwellen-Störfestigkeitsprüfung, 0,5 kV abgeschirmte Verbindungen (Gleichtakt) entspricht IEC 61000-4-5 1,2/50 µs Schockwellen-Störfestigkeitsprüfung, 1 kV abgeschirmte Verbindungen (Differenzialbetrieb) entspricht IEC 61000-4-5 Leitungsgebundene HF-Störungen entspricht IEC 61000-4-6 Leitungsgebundene und abgestrahlte Emissionen entspricht CISPR 11
Schutzart (IP)	IP67
Beschriftung	CE
Produktzertifizierungen	ATEX II 3g EEx nA II T5 GOST-R CURus C-Tick
Normen	IEC 61131-2
Umgebungstemperatur bei Betrieb	-10…60 °C
Umgebungstemperatur bei Lagerung	-25…85 °C
Relative Luftfeuchtigkeit	5…95 % ohne Kondensation oder Tropfwasser
Betriebshöhe	0 - 2.000 m
Verschmutzungsgrad	2
Vibrationsfestigkeit	7,5 mm (f = 2…8 Hz) entspricht IEC 60721-3-5 Klasse 5M3 2 Gn (f = 8…200 Hz) entspricht IEC 60721-3-5 Klasse 5M3 4 Gn (f = 200…500 Hz) entspricht IEC 60721-3-5 Klasse 5M3
Stoßfestigkeit	30 gn für 11 ms entspricht IEC 60721-3-5 Klasse 5M3

Verpackungseinheiten

VPE 1 Art	PCE
Anzahl der Geräte pro Packung	1
VPE 1 Höhe	4,600 cm
VPE 1 Breite	5,500 cm
VPE 1 Länge	17,800 cm
Verpackungsgewicht (Lbs)	351,000 g
VPE 2 Art	S02
VPE 2 Menge	24
VPE 2 Höhe	15,000 cm

VPE 2 Breite	30,000 cm
VPE 2 Länge	40,000 cm
VPE 2 Gewicht	8,784 kg

Vertragliche Gewährleistung

Garantie (in Monaten)	18

Environmental Data

Schneider Electric hat sich zum Ziel gesetzt, den Net Zero-Status bis 2050 durch Lieferkettenpartnerschaften, Materialien mit geringerer Auswirkung und Kreislaufbildung über unsere laufende Kampagne "Use Better, Use Longer, Use Again" zu erreichen, um die Lebensdauer und Recyclingfähigkeit der Produkte zu verlängern.

Erläuterung der Environmental Data >

Wie wir die Produktnachhaltigkeit bewerten >

Umweltbilanz

Total lifecycle Carbon footprint	**104 kg CO2 eq.**
CO_2-Fußabdruck der Herstellungsphase [A1 bis A3]	**19 kg CO2 eq.**
CO_2-Fußabdruck der Distributionsphase [A4]	**0 kg CO2 eq.**
CO_2-Fußabdruck der Installationsphase [A5]	**0 kg CO2 eq.**
CO_2-Fußabdruck der Nutzungsphase [B2, B3, B4, B6]	**85 kg CO2 eq.**
CO_2-Fußabdruck der End-of-Life-Phase [C1 bis C4]	**0.4 kg CO2 eq.**

Use Better

Materialien und Verpackung

Verpackung mit Recycling-Karton	**Nein**
Verpackung ohne Kunststoff	**Ja**
EU-RoHS-Richtlinie	**Konform**
REACh-Verordnung	**Produkt beinhaltet besorgniserregende Stoffe (SVHC) nicht über dem Schwellwert**
PVC-frei	**Ja**

Use Again

Reproduktion

Recyclingfähigkeitspotential in %	**10**
Circular Econmomy-Eignung	**Entsorgungsinformationen**
Rücknahme	**Ja**
WEEE-Kennzeichnung	**Das Produkt muss entsprechend bestimmter Hinweise auf Märkten der Europäischen Union entsorgt werden und darf nicht in Haushaltsabfälle gelangen.**

Darstellung

Digitaler Kombibaustein

Beschreibung

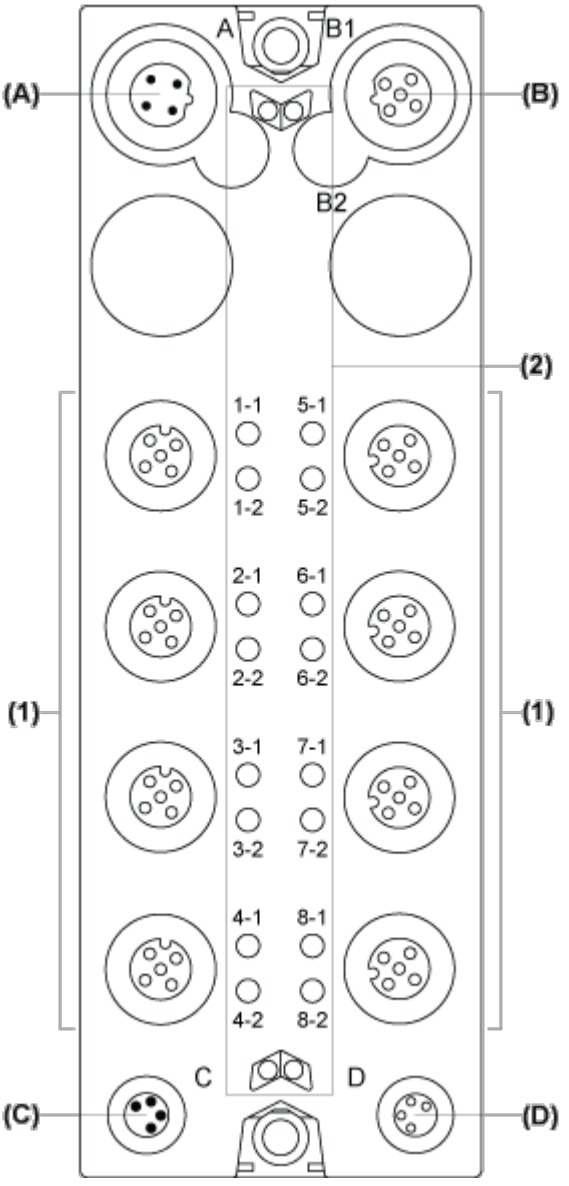

(A) IN-Steckverbinder für TM7-Bus

(B) OUT-Steckverbinder für TM7-Bus

(C) IN-Steckverbinder für 24-VDC-Spannungsversorgung

(D) OUT-Steckverbinder für 24-VDC-Spannungsversorgung

(1) Ein-/Ausgangsanschlüsse

(2) Status-LEDs

Anschluss- und Kanalzuweisungen

E/A-Anschluss	Kanaltyp	Kanal
1	Ein-/Ausgang	I0/Q0
	Ein-/Ausgang	I1/Q1

E/A-Anschluss	Kanaltyp	Kanal
2	Ein-/Ausgang	I2/Q2
	Ein-/Ausgang	I3/Q3
3	Ein-/Ausgang	I4/Q4
	Ein-/Ausgang	I5/Q5
4	Ein-/Ausgang	I6/Q6
	Ein-/Ausgang	I7/Q7
5	Ein-/Ausgang	I8/Q8
	Ein-/Ausgang	I9/Q9
6	Ein-/Ausgang	I10/Q10
	Ein-/Ausgang	I11/Q11
7	Ein-/Ausgang	I12/Q12
	Ein-/Ausgang	I13/Q13
8	Ein-/Ausgang	I14/Q14
	Ein-/Ausgang	I15/Q15

Maßzeichnungen

TM7-Baustein, Größe 2

Abmessungen

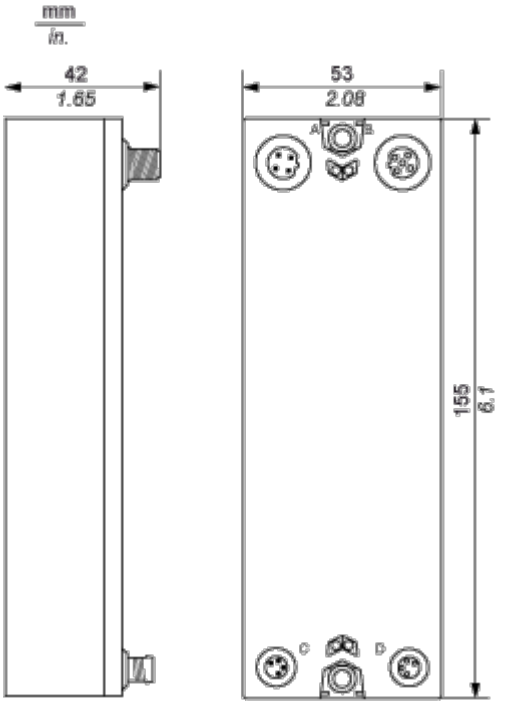

Montage und Abstand

Platzbedarf

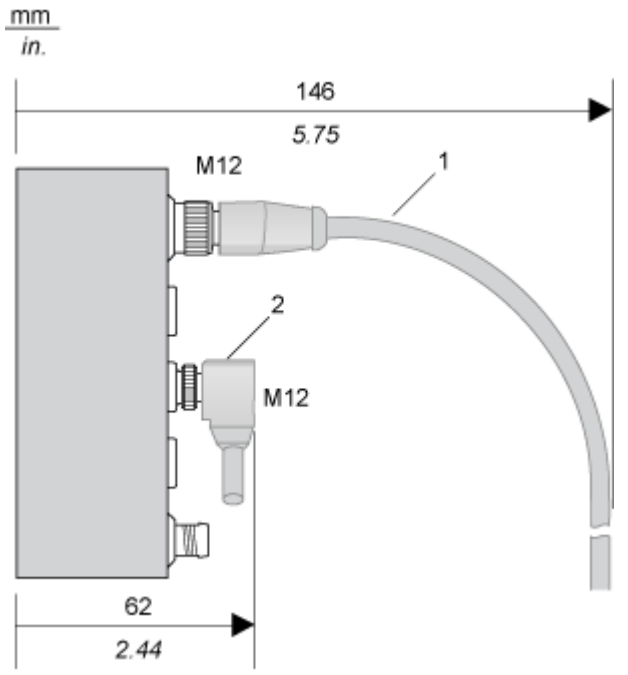

1 Gerades Kabel

2 Winkelförmiges Kabel

Installationshinweise

TM7-Baustein auf einem Aluminiumrahmen

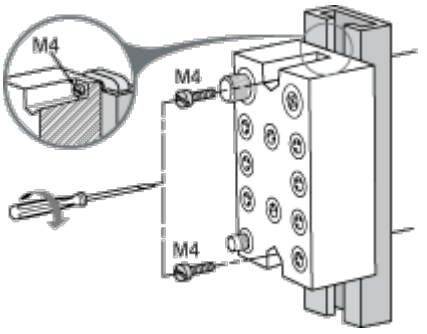

HINWEIS: Das maximale Anzugsmoment für die benötigten M4-Schrauben beträgt 0,6 Nm (5.3 lbf-in).

TM7-Baustein auf einer DIN-Schiene

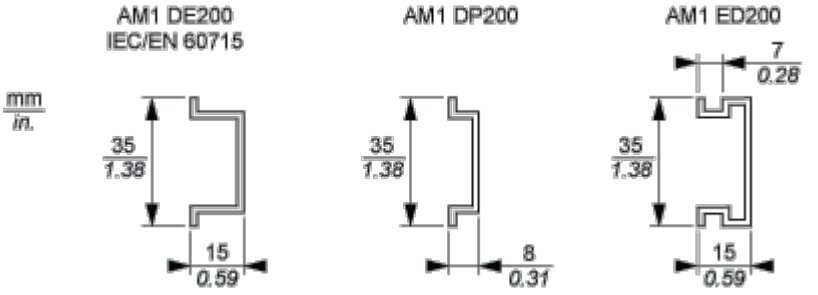

HINWEIS: Nur Bausteine der Größe 1 (die kleinsten Bausteine) können mit der Montageplatte TM7ACMP auf der DIN-Schiene montiert werden.

TM7-Baustein direkt an der Maschine

Bohrvorlage für den Baustein:

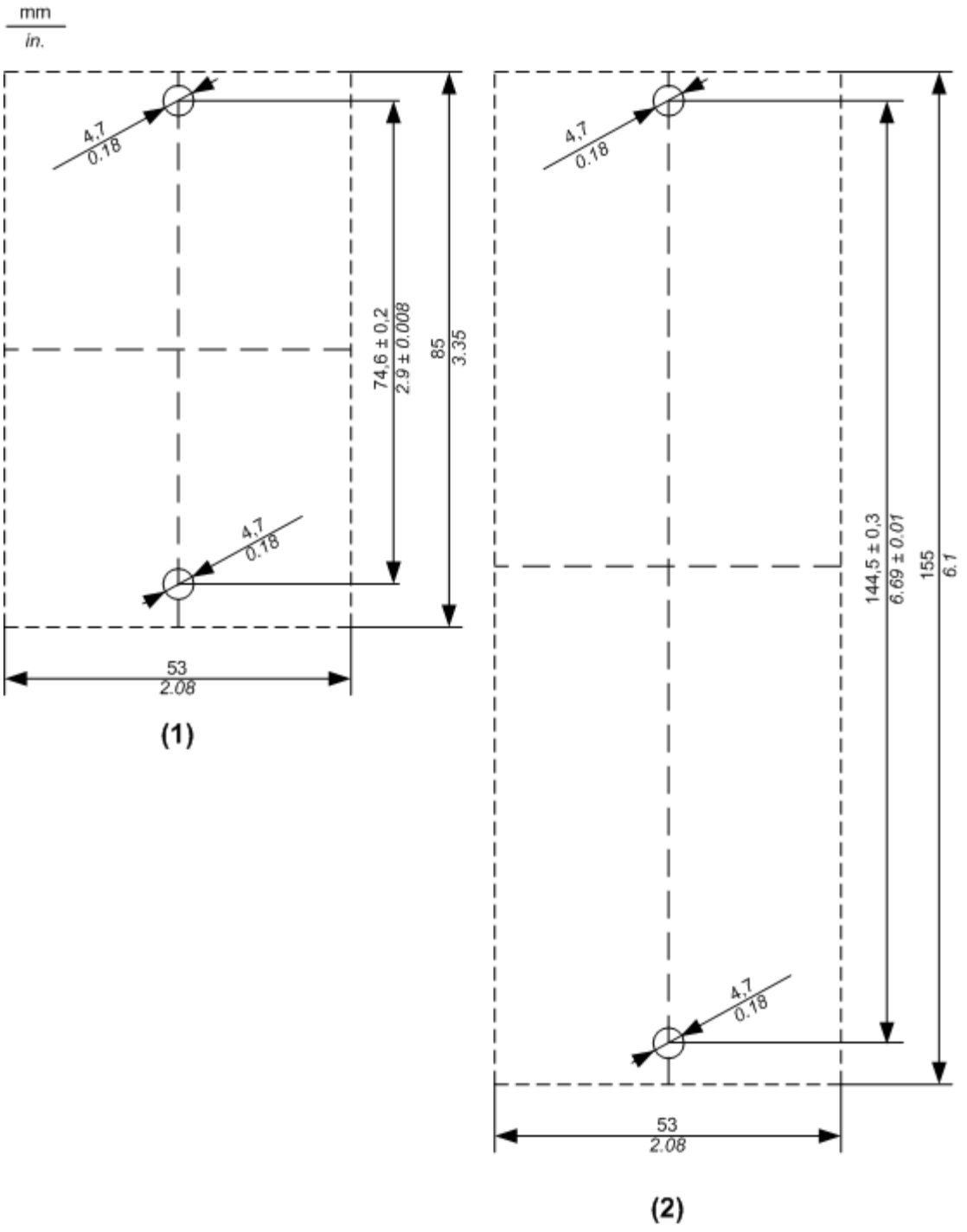

(1) Größe 1

(2) Größe 2

Bei der Bestimmung der Schraubenlänge sollte die Stärke der Grundplatte berücksichtigt werden.

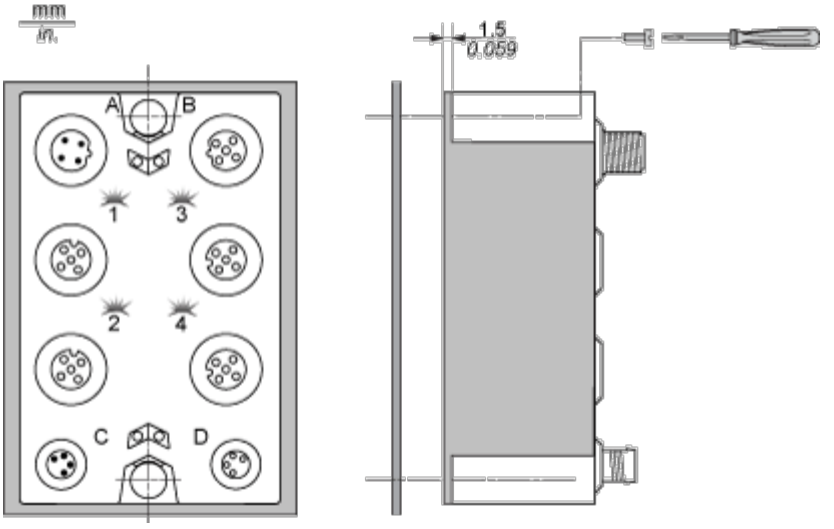

HINWEIS: Das maximale Anzugsmoment für die benötigten M4-Schrauben beträgt 0,6 Nm (5.3 lbf-in).

Anschlüsse und Schema

Verdrahtungsplan

Anschlussbelegung für E/A-Steckverbinder

Verbindung	Pin	M12-Eingang/-Ausgang
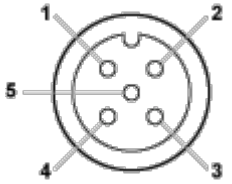	1	24-VDC-Sensor-/Aktorversorgung
	2	DI/DO: Ein-/Ausgangssignal Kanal 1
	3	0 VDC
	4	DI/DO: Ein-/Ausgangssignal Kanal 2
	5	N.A.

Verdrahtung der Spannungsversorgung

Wenn Sie einen TM7-E/A-Baustein über den OUT-Steckverbinder für 24-VDC-Spannung des vorhergehenden E/A-Bausteins mit Strom versorgen, befinden sich beide E/A-Bausteine im gleichen 24-VDC-E/A-Leistungssegment. Wenn Sie jedoch eine externe isolierte Spannungsversorgung an den IN-Steckverbinder für 24-VDC-Spannung eines TM7-E/A-Bausteins anschließen, erstellen Sie so ein neues 24-VDC-E/A-Leistungssegment, das mit diesem E/A-Baustein beginnt.
E/A-Baustein mit einer externen 24-VDC-Spannungsversorgung:

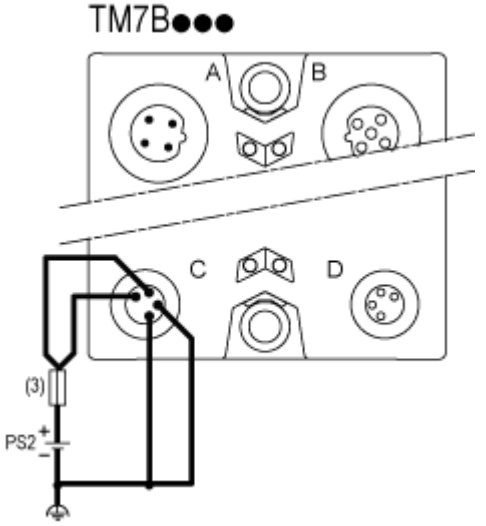

(3) Externe Sicherung Typ T, träge, max. 8 A, 250 V

PS2 Externe isolierte 24-VDC-E/A-Spannungsversorgung

Leistungskurven

Schalten induktiver Lasten

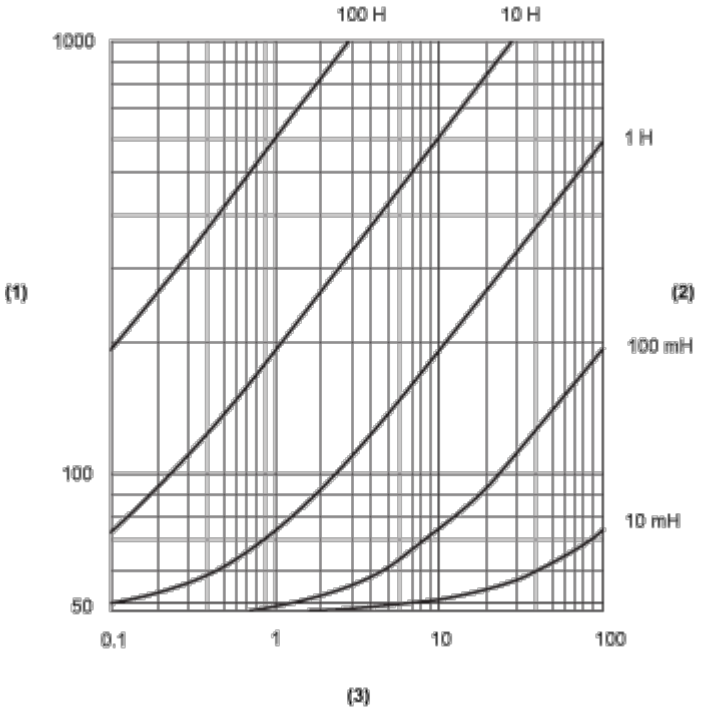

(1) Lastwiderstand in Ω

(2) Lastwiderstand in H

(3) Max. Betriebszyklen / Sekunde