Produkta datu lapa

Specifikācijas



Diskrēts I/O paplašināšanas bloks, Modicon TM7, IP67, 8 DI/DO, 24 V DC, 0,5 A, M8 savienotājs

TM7BDM8B

Tiks pārtraukts

Tiks pārtraukts: 2027. gada 11. nov.

Servisa atbalsta beigu datums: 2032. gada 31. dec.

Galvenā

Produktu klāsts	Modicon TM7
Produkta vai sastāvdaļas veids	Diskrēts I/O paplašināšanas bloks
Diapazona saderība	Modicon M258 Modicon LMC058
Sadalnes korpusa materiāls	Plastmasas
Kopnes tips	TM7 kopne
Diskrēts ievades numurs	8
Diskrēts ieejas spriegums	24 V DC
Diskrētā ievades loģika	Pozitīvs
Diskrēts izvades numurs	8
Discrete output voltage	24 V DC

Papildinošs

Discrete input compatibility	8 at 24 V DC
Discrete input current	4,4 mA at 24 V DC
Ievades aizsardzības veids	Aizsargāts pret īssavienojumu Reverse polarity protection
Discrete output number	8 at 24 V DC
Elektrības pieslēgums	1 vīrišķais savienotājs M12 - B coding - 4 veidi kopne IN 1 sieviešu savienotājs M12 - B coding - 4 veidi bus OUT 1 vīrišķais savienotājs M8 - 4 veidi power IN 1 sieviešu savienotājs M8 - 4 veidi power OUT 8 sieviešu savienotāji M8 - 3 veidi sensor or actuator
Darba pozīcija	Jebkura pozīcija
Fiksācijas režīms	Ar 2 skrūvēm
Vietējā signalizācija	pie bus diagnostic 2 gaismas diodes pie sensor power supply diagnostics 2 gaismas diodes
Augstums	99 mm
Platums	12,5 mm
Dziļums	75 mm
Neto svars	0,19 kg

Vide

Ir sasniegts maksimālais salīdzināmo produktu skaits. Lūdzu, atveriet sadaļu Salīdzināt produktus #SAITE# un izdzēsiet kādu produktu, lai turpinātu.

Elektromagnētiskā saderība	elektrostatiskās izlādes imunitātes tests , 4 kV kontaktā atbilst IEC 61000-4-2 elektrostatiskās izlādes imunitātes tests , 8 kV gaisā atbilst IEC 61000-4-2 jutība pret elektromagnētiskajiem laukiem , 1 V/m 2...2,7 GHz atbilst IEC 61000-4-3 jutība pret elektromagnētiskajiem laukiem , 10 V/m 80...2000 MHz atbilst IEC 61000-4-3 elektriskās ātras pārejas/pārsprāgšanas imunitātes tests , 2 kV barošanas avots atbilst IEC 61000-4-4 elektriskās ātras pārejas/pārsprāgšanas imunitātes tests , 1 kV ievade/izvade atbilst IEC 61000-4-4 elektriskās ātras pārejas/pārsprāgšanas imunitātes tests , 1 kV ekranēts kabelis atbilst IEC 61000-4-4 1,2/50 µs triecienviļņu imunitātes tests , 0,5 kV barošanas avots (kopējais režīms) atbilst IEC 61000-4-5 1,2/50 µs triecienviļņu imunitātes tests , 1 kV barošanas avots (diferenciālais režīms) atbilst IEC 61000-4-5 1,2/50 µs triecienviļņu imunitātes tests , 0,5 kV unshielded links (common mode) atbilst IEC 61000-4-5 1,2/50 µs triecienviļņu imunitātes tests , 1 kV unshielded links (differential mode) atbilst IEC 61000-4-5 1,2/50 µs triecienviļņu imunitātes tests , 0,5 kV shielded links (common mode) atbilst IEC 61000-4-5 1,2/50 µs triecienviļņu imunitātes tests , 1 kV shielded links (differential mode) atbilst IEC 61000-4-5 radīja RF traucējumus atbilst IEC 61000-4-6 vadītās un izstarotās emisijas atbilst CISPR 11
IP aizsardzības pakāpe	IP67
Marķējums	CE
Produktu sertifikāti	cURus ATEX II 3g EEx nA II T5 GOST-R C-Tick
Standarti	IEC 61131-2
Apkārtējā gaisa temperatūra darbībai	-10…60 °C
Apkārtējā gaisa temperatūra uzglabāšanai	-25…85 °C
Relatīvais mitrums	5…95 % bez kondensāta vai ūdens pilēšanas
Darbības augstums	0...2000 m
Piesārņojuma pakāpe	2
Vibrācijas pretestība	7,5 mm (f = 2…8 Hz) atbilst IEC 60721-3-5 Class 5M3 2 gn (f = 8…200 Hz) atbilst IEC 60721-3-5 Class 5M3 4 gn (f = 200…500 Hz) atbilst IEC 60721-3-5 Class 5M3
Triecienizturība	30 gn pie 11 ms atbilst IEC 60721-3-5 Class 5M3

Iepakošanas vienības

Pirmā iepakojuma vienības tips	PCE
Vienību skaits 1. iepakojumā	1
1. iepakojuma augstums	5,000 cm
1. iepakojuma platums	6,000 cm
1. iepakojuma garums	10,500 cm
1. iepakojuma svars	203,000 g
Otrā iepakojuma vienības tips	S02
Vienību skaits 2. iepakojumā	24
2. iepakojuma augstums	15,000 cm
2. iepakojuma platums	30,000 cm
2. iepakojuma garums	40,000 cm
2. iepakojuma svars	5,204 kg

Līguma garantija

Garantija (mēnešos)	18

Environmental Data

Schneider Electric mērķis ir līdz 2050. gadam sasniegt nulles emisiju statusu, izmantojot piegādes ķēdes partnerību, zemākas ietekmes materiālus un cirkularitāti, izmantojot mūsu pašreizējo kampaņu "Use Better, Use Longer, Use Again", lai pagarinātu produktu kalpošanas laiku un to pārstrādājamību.

Environmental Data skaidrojums >

Kā mēs novērtējam produktu ilgtspēju >

Ietekme uz vidi

Kopējā dzīves cikla oglekļa pēda	**85 kg CO2 eq.**
Ražošanas posma oglekļa pēdas nospiedums [A1–A3]	**11 kg CO2 eq.**
Izplatīšanas posma oglekļa pēdas nospiedums [A4]	**0 kg CO2 eq.**
Uzstādīšanas posma oglekļa pēdas nospiedums [A5]	**0 kg CO2 eq.**
Lietošanas posma oglekļa pēdas nospiedums [B2, B3, B4, B6]	**73 kg CO2 eq.**
Dzīves cikla beigu posma oglekļa pēdas nospiedums [C1–C4]	**0.3 kg CO2 eq.**

Use Better

Materiāli un iepakojums

Iepakojums izgatavots no pārstrādāta kartona	**Nē**
Iepakojums bez plastmasas	**Jā**
ES RoHS direktīva	**Atbilst**
REACh regula	**Nesatur ļoti bīstamas vielas virs moteiktās normas**
Bez PVC	**Jā**

Use Again

Pārsaiņošana un atkārtota ražošana

Pārstrādājamības potenciāls, %	**10**
Cirkularitātes profils	**Informācija par ekspluatācijas izbeigšanu**
Atgriešana	**Jā**
WEEE marķējums	**Eiropas Savienības tirgū no šī produkta ir jāatbrīvojas, ievērojot noteiktu atkritumu savākšanas kārtību, un produkts nedrīkst nonākt sadzīves atkritumu tvertnēs.**

Presentation

Digital Mixed Block

Description

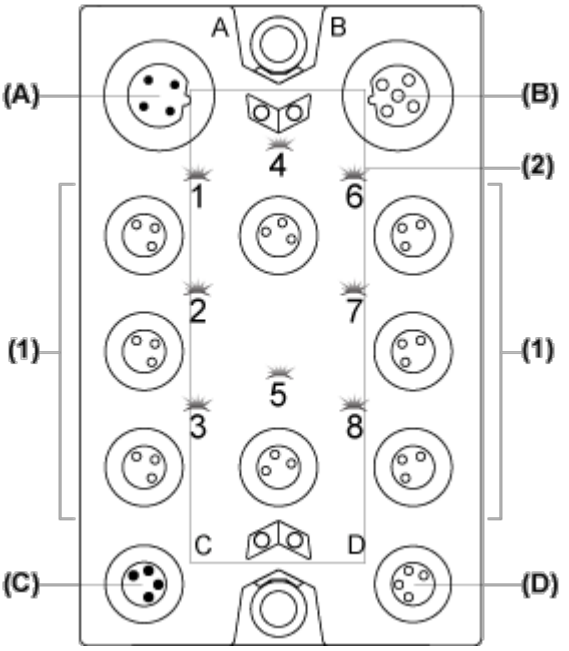

(A) TM7 bus IN connector

(B) TM7 bus OUT connector

(C) 24 Vdc power IN connector

(D) 24 Vdc power OUT connector

(1) Input / Output connectors

(2) Status LEDs

Connector and Channel Assignments

I/O connectors	Channel types	Channels
1	Input/Output	I0/Q0
2	Input/Output	I1/Q1
3	Input/Output	I2/Q2
4	Input/Output	I3/Q3
5	Input/Output	I4/Q4
6	Input/Output	I5/Q5
7	Input/Output	I6/Q6
8	Input/Output	I7/Q7

Dimensions Drawings

TM7 Block, Size 1

Dimensions

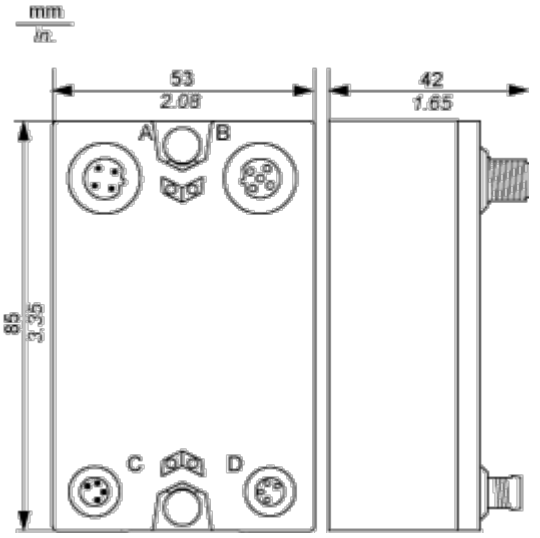

Mounting and Clearance

Spacing Requirements

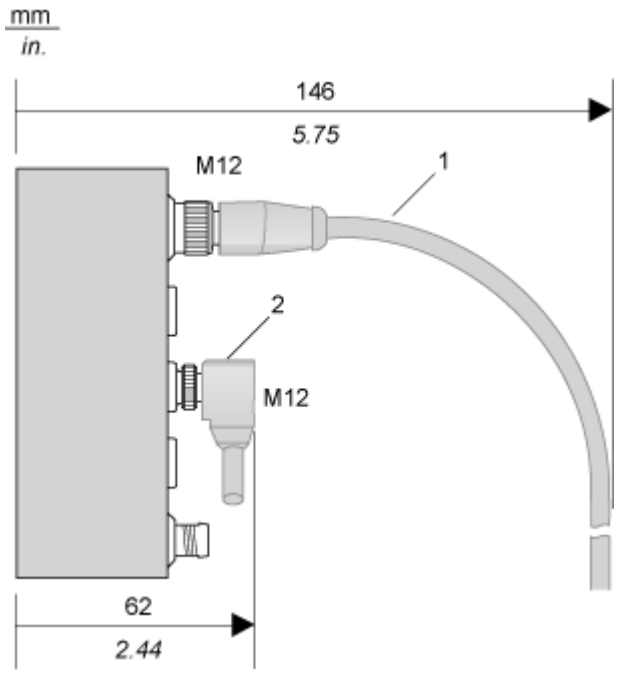

1 Straight cable

2 Elbowed cable

Installation Guidelines

TM7 Block on an Aluminium Frame

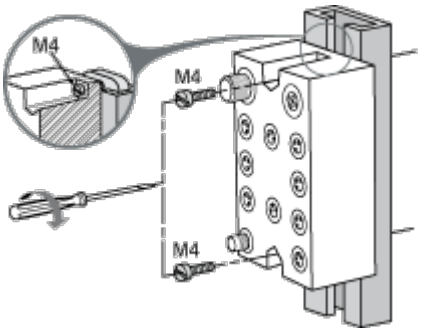

NOTE: Maximum torque to fasten the required M4 screws is 0.6 N.m (5.3 lbf-in).

TM7 Block on a DIN Rail

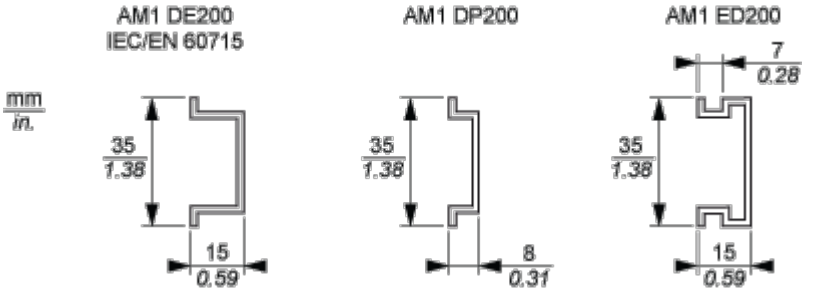

NOTE: Only size 1 (smallest) blocks can be installed on DIN rail with the TM7ACMP mounting plate.

TM7 Block Directly on the Machine

Drilling template of the block:

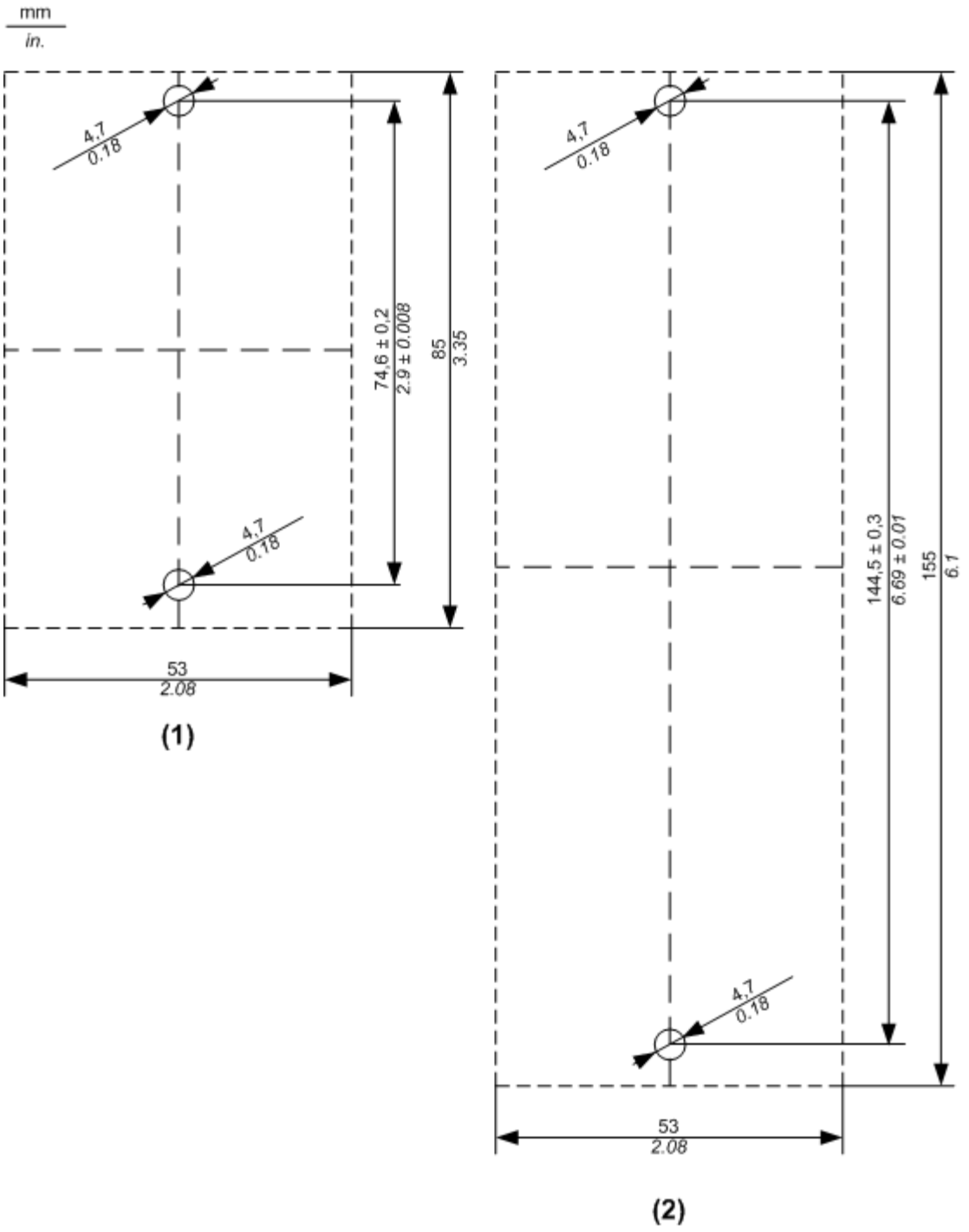

(1) Size 1

(2) Size 2

The thickness of the base plate should be taken into consideration when defining the screw length.

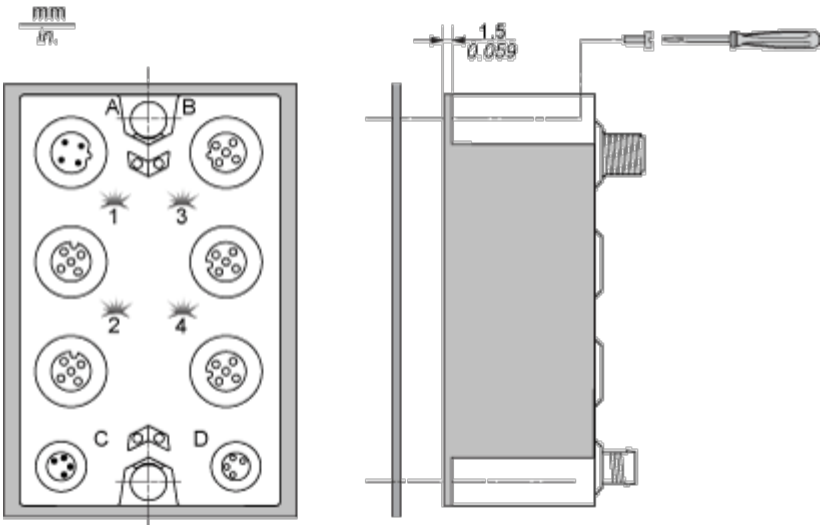

NOTE: Maximum torque to fasten the required M4 screws is 0.6 N.m (5.3 lbf-in).

Connections and Schema

Wiring Diagram

Pin Assignments for I/O Connectors

Connection	Pin	M8 input / output
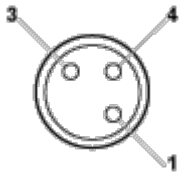	1	24 Vdc sensor / actuator supply
	3	0 Vdc
	4	DI/DO: input/output signal

Wiring the Power Supply

When you provide power to a TM7 I/O block using the 24 VDC Power OUT connector of the preceding I/O block, both blocks occupy the same 24 Vdc I/O power segment. However, if you connect an external isolated power supply to the 24 Vdc Power IN connector of a TM7 I/O block, you establish a new 24 Vdc I/O power segment beginning with that I/O block.

I/O block wired with one external 24 Vdc power supply:

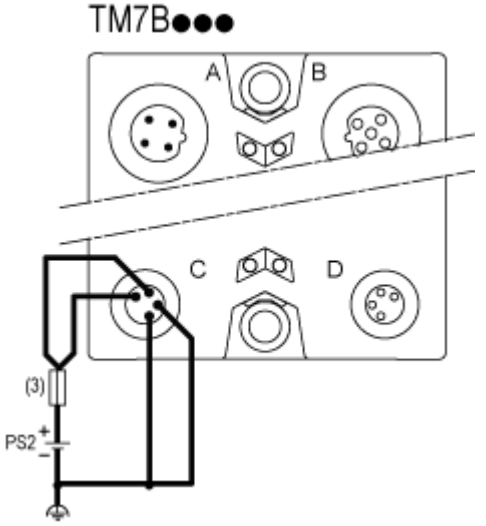

(3) External fuse, Type T slow-blow, 8 A max., 250 V

PS2 External isolated I/O power supply, 24 Vdc

Performance Curves

Switching Inductive Load Characteristics

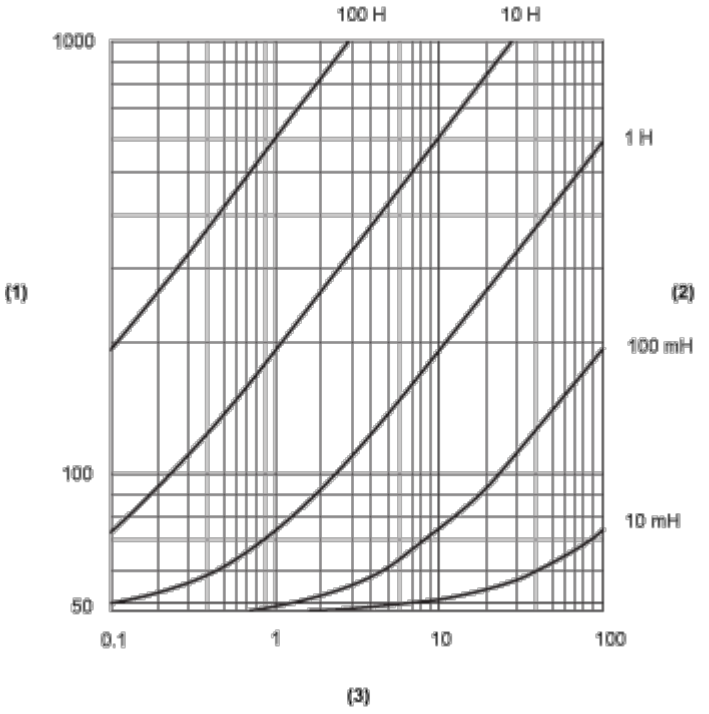

(1) Load resistance in Ω

(2) Load inductance in H

(3) Max. operating cycles / second