Produktdatenblatt

Spezifikationen



Demnächst nicht mehr lieferbar

Buskoppler, Modicon TM5, CANopen

TM5NCO1

Der Verkauf wird eingestellt am: 11.11.2027

Der Service wird eingestellt am: 31.12.2032

EAN Code: 3595864093031

Hauptmerkmale

Baureihe	Modicon TM5
Produkt- oder Komponententyp	CANopen-Kommunikationsmodul
Produktkompatibilität	Motion controller Logik-Controller
Kompatible Produktfamilie	Modicon LMC058 Modicon LMC078 Modicon M258

Zusatzmerkmale

integrierte Schnittstellen	1 isolierte serielle Schnittstelle, Stecker SUB-D 9 CANopen, 10, 20, 50, 125, 250, 500, 800, 1000 KBit/s und automatisch erkannt
Stromaufnahme	300 mA
Unterkategorie	Schnittstellenmodul Busbasis Stromversorgung Klemmenleiste
Verlustleistung in W	1,5 W
Lokale Signalisierung	1 LED grün/rot für Stromversorgung (PWR) 1 LED grün/rot für CAN-Status (RUN) 1 LED rot für CAN-Status (ERROR) 1 LED gelb für Controller-Kommunikationsstatus auf TM5-Bus (TxD)
Höhe	99 mm
Breite	37,5 mm
Tiefe	75 mm
Produktgewicht	0,05 kg

Montage

Schutzart (IP)	IP20
Beschriftung	CE
Produktzertifizierungen	CULus C-Tick CSA GOST-R
Normen	CSA C22.2 Nr. 213 IEC 61131-2 UL 508 CSA C22.2 No 142

Bruttopreisliste für Deutschland zuzüglich Zuschläge, Frachtkosten und Mehrwertsteuer, gültig ab dem 1. Januar 2024. Irrtum und Änderungen vorbehalten. Es gelten die AGBs der Schneider Electric GmbH.

Haftungsausschluss: Diese Dokumentation dient nicht als Ersatz für die Beurteilung der Eignung oder Verlässlichkeit dieser Produkte für bestimmte Verwendungsbereiche des Benutzers und darf nicht zu diesem Zweck verwendet werden.

Umgebungstemperatur bei Betrieb	-10…55 °C ohne Leistungsreduzierung (waagerechter Einbau) -10…60 °C mit Leistungsminderungsfaktor (waagerechter Einbau) -10…50 °C (senkrechter Einbau)
Umgebungstemperatur bei Lagerung	-40…70 °C
Relative Luftfeuchtigkeit	5…95 % Betauung nicht zulässig
Betriebshöhe	0 - 2.000 m
Verschmutzungsgrad	2
Vibrationsfestigkeit	1 Gn (f = 8,4…150 Hz) auf DIN-Schiene 3,5 mm (f = 5…8,4 Hz) auf DIN-Schiene
Stoßfestigkeit	15 Gn für 11 ms

Verpackungseinheiten

VPE 1 Art	PCE
Anzahl der Geräte pro Packung	1
VPE 1 Höhe	3,200 cm
VPE 1 Breite	6,000 cm
VPE 1 Länge	10,500 cm
Verpackungsgewicht (Lbs)	64,000 g
VPE 2 Art	S02
VPE 2 Menge	50
VPE 2 Höhe	15,000 cm
VPE 2 Breite	30,000 cm
VPE 2 Länge	40,000 cm
VPE 2 Gewicht	3,539 kg

Vertragliche Gewährleistung

Garantie (in Monaten)	18

Environmental Data

Schneider Electric hat sich zum Ziel gesetzt, den Net Zero-Status bis 2050 durch Lieferkettenpartnerschaften, Materialien mit geringerer Auswirkung und Kreislaufbildung über unsere laufende Kampagne "Use Better, Use Longer, Use Again" zu erreichen, um die Lebensdauer und Recyclingfähigkeit der Produkte zu verlängern.

Erläuterung der Environmental Data >

Wie wir die Produktnachhaltigkeit bewerten >

Umweltbilanz

Total lifecycle Carbon footprint	**109 kg CO2 eq.**
CO_2-Fußabdruck der Herstellungsphase [A1 bis A3]	**28 kg CO2 eq.**
CO_2-Fußabdruck der Distributionsphase [A4]	**0 kg CO2 eq.**
CO_2-Fußabdruck der Installationsphase [A5]	**0 kg CO2 eq.**
CO_2-Fußabdruck der Nutzungsphase [B2, B3, B4, B6]	**81 kg CO2 eq.**
CO_2-Fußabdruck der End-of-Life-Phase [C1 bis C4]	**0.2 kg CO2 eq.**
Umweltproduktdeklaration	**Produktumweltprofil**

Use Better

Materialien und Verpackung

Verpackung mit Recycling-Karton	**Nein**
Verpackung ohne Kunststoff	**Ja**
EU-RoHS-Richtlinie	**Konform**
REACh-Verordnung	**Produkt beinhaltet besorgniserregende Stoffe (SVHC) nicht über dem Schwellwert**
PVC-frei	**Ja**

Use Again

Reproduktion

Recyclingfähigkeitspotential in %	**0**
Circular Econmomy-Eignung	**Entsorgungsinformationen**
Rücknahme	**Ja**
WEEE-Kennzeichnung	**Das Produkt muss entsprechend bestimmter Hinweise auf Märkten der Europäischen Union entsorgt werden und darf nicht in Haushaltsabfälle gelangen.**

Darstellung

CANopen-Schnittstellenmodul

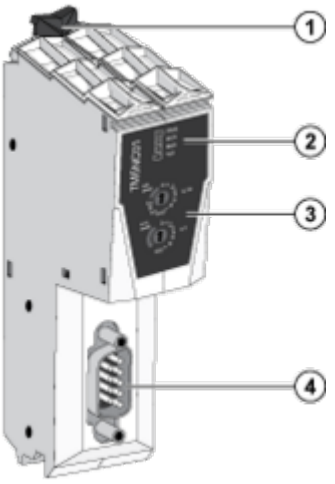

(1) Sicherungsklammer
(2) Status-LEDs
(3) Drehschalter zur Einstellung der CANopen-Adresse und Bitrate
(4) Anschluss für CANopen-Bus (SUB-D 9)

Maßzeichnungen

TM5-Feldbusschnittstelle

Abmessungen

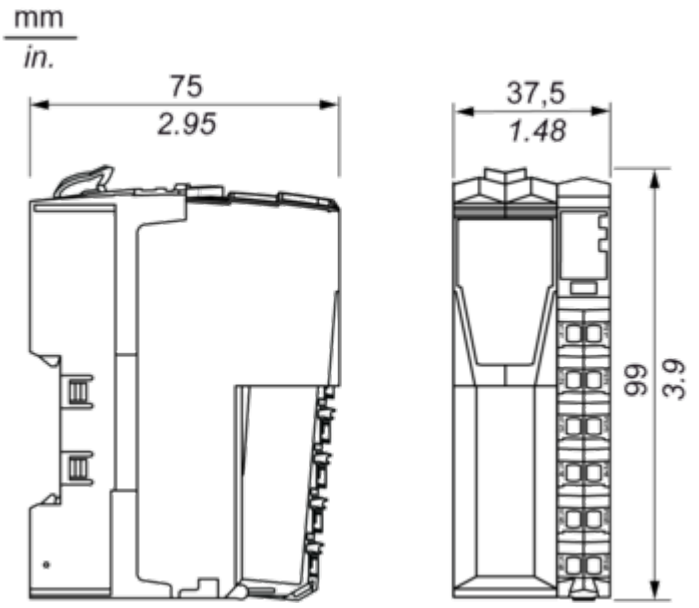

Montage und Abstand

TM5-System

Platzbedarf

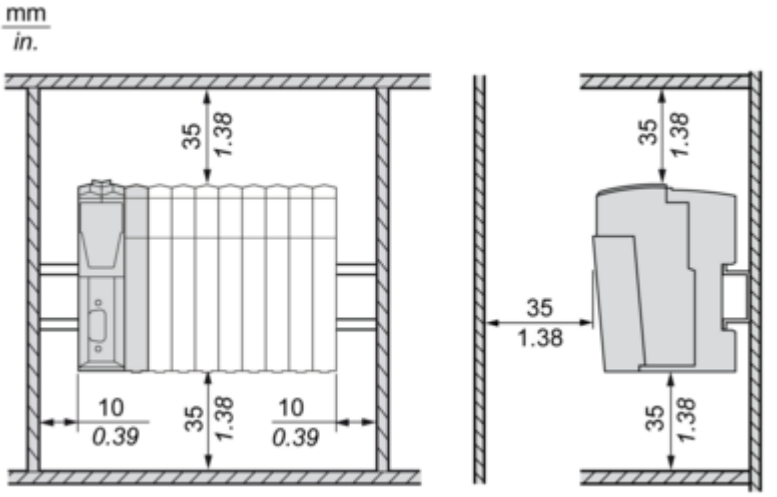

Montageposition

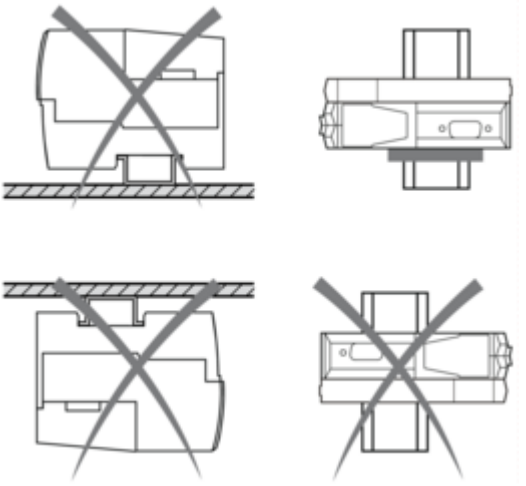

Montage auf einer DIN-Schiene

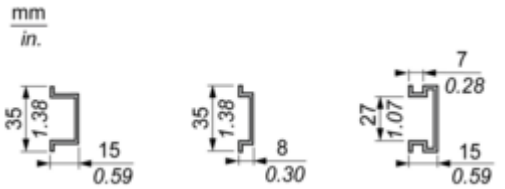

Anschlüsse und Schema

TM5-System Verdrahtungsempfehlungen

Mit den abnehmbaren Federklemmenleisten zu verwendende Drahtgrößen

mm / in. 9 / 0.35				
mm^2	0,08...2,5	0,25...2,5	0,25...1,5	2 x 0,25...2 x 0,75
AWG	28...14	24...14	24...16	2 x 24...2 x 18