Produkta datu lapa

Specifikācijas



CANopen sakaru modulis, Modicon TM5, FieldBus interfeiss

TM5NCO1

Tiks pārtraukts: 2027. gada 11. nov.

Servisa atbalsta beigu datums: 2032. gada 31. dec.

Tiks pārtraukts

Galvenā

Produktu klāsts	Modicon TM5
Produkta vai sastāvdaļas veids	CANopen sakaru modulis
Produktu saderība	Kustības kontrolieris Loģiskais kontrolieris
Diapazona saderība	Modicon LMC058 Modicon LMC078 Modicon M258

Papildinošs

Integrēta savienojuma veids	1 izolēta seriālā saite , vīrietis SUB-D 9 CANopen , 10, 20, 50, 125, 250, 500, 800, 1000 Kbit/s un automātiski noteikts
Strāvas patēriņš	300 mA
Ierīces sastāvs	Interfeisa modulis Autobusu bāze Enerģijas padeve Spaiļu bloks
Jaudas izkliede W	1,5 W
Vietējā signalizācija	1 LED zaļš/sarkans pie barošanas avots (PWR) 1 LED zaļš/sarkans pie CAN statuss (RUN) 1 LED sarkans pie CAN statuss (KĻŪDA) 1 LED dzeltens pie kontroliera komunikācijas statuss TM5 kopnē (TxD)
Augstums	99 mm
Platums	37,5 mm
Dziļums	75 mm
Neto svars	0,05 kg

Vide

IP aizsardzības pakāpe	IP20
Marķējums	CE
Produktu sertifikāti	cULus C-Tick CSA GOST-R
Standarti	CSA C22.2 Nr. 213 IEC 61131-2 UL 508 CSA C22.2 Nr. 142
Apkārtējā gaisa temperatūra darbībai	-10…55 °C bez pazemināšanas (horizontāla uzstādīšana) -10…60 °C ar pazemināšanas koeficientu (horizontāla uzstādīšana) -10…50 °C (vertikāla uzstādīšana)

Ir sasniegts maksimālais salīdzināmo produktu skaits. Lūdzu, atveriet sadaļu Salīdzināt produktus #SAITE# un izdzēsiet kādu produktu, lai turpinātu.

Apkārtējā gaisa temperatūra uzglabāšanai	-40…70 °C
Relatīvais mitrums	5…95 % bez kondensāta
Darbības augstums	0...2000 m
Piesārņojuma pakāpe	2
Vibrācijas pretestība	1 gn (f = 8,4…150 Hz) uz DIN sliedes 3,5 mm (f = 5…8,4 Hz) uz DIN sliedes
Triecienizturība	15 gn pie 11 ms

Iepakošanas vienības

Pirmā iepakojuma vienības tips	PCE
Vienību skaits 1. iepakojumā	1
1. iepakojuma augstums	3,200 cm
1. iepakojuma platums	6,000 cm
1. iepakojuma garums	10,500 cm
1. iepakojuma svars	64,000 g
Otrā iepakojuma vienības tips	S02
Vienību skaits 2. iepakojumā	50
2. iepakojuma augstums	15,000 cm
2. iepakojuma platums	30,000 cm
2. iepakojuma garums	40,000 cm
2. iepakojuma svars	3,539 kg

Līguma garantija

Garantija (mēnešos)	18

Environmental Data

Schneider Electric mērķis ir līdz 2050. gadam sasniegt nulles emisiju statusu, izmantojot piegādes ķēdes partnerību, zemākas ietekmes materiālus un cirkularitāti, izmantojot mūsu pašreizējo kampaņu "Use Better, Use Longer, Use Again", lai pagarinātu produktu kalpošanas laiku un to pārstrādājamību.

Environmental Data skaidrojums >

Kā mēs novērtējam produktu ilgtspēju >

Ietekme uz vidi

Kopējā dzīves cikla oglekļa pēda	**109 kg CO2 eq.**
Ražošanas posma oglekļa pēdas nospiedums [A1–A3]	**28 kg CO2 eq.**
Izplatīšanas posma oglekļa pēdas nospiedums [A4]	**0 kg CO2 eq.**
Uzstādīšanas posma oglekļa pēdas nospiedums [A5]	**0 kg CO2 eq.**
Lietošanas posma oglekļa pēdas nospiedums [B2, B3, B4, B6]	**81 kg CO2 eq.**
Dzīves cikla beigu posma oglekļa pēdas nospiedums [C1–C4]	**0.2 kg CO2 eq.**
Vides informācijas publiskošana	**Produkta ietekme uz vidi**

Use Better

Materiāli un iepakojums

Iepakojums izgatavots no pārstrādāta kartona	**Nē**
Iepakojums bez plastmasas	**Jā**
ES RoHS direktīva	**Atbilst**
REACh regula	**Nesatur ļoti bīstamas vielas virs moteiktās normas**
Bez PVC	**Jā**

Use Again

Pārsaiņošana un atkārtota ražošana

Pārstrādājamības potenciāls, %	**0**
Cirkularitātes profils	**Informācija par ekspluatācijas izbeigšanu**
Atgriešana	**Jā**
WEEE marķējums	**Eiropas Savienības tirgū no šī produkta ir jāatbrīvojas, ievērojot noteiktu atkritumu savākšanas kārtību, un produkts nedrīkst nonākt sadzīves atkritumu tvertnēs.**

Presentation

CANopen Interface Module

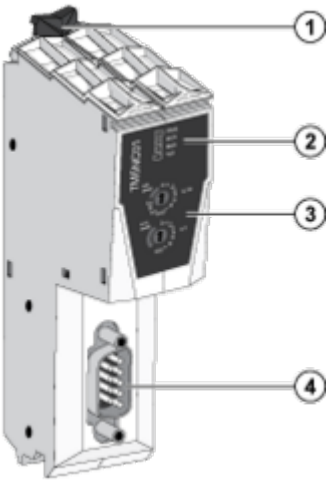

(1) Locking clip
(2) Status LEDs
(3) CANopen address and bit-rate setting rotary switches
(4) CANopen bus connector (SUB-D 9)

Dimensions Drawings

TM5 Field Bus Interface

Dimensions

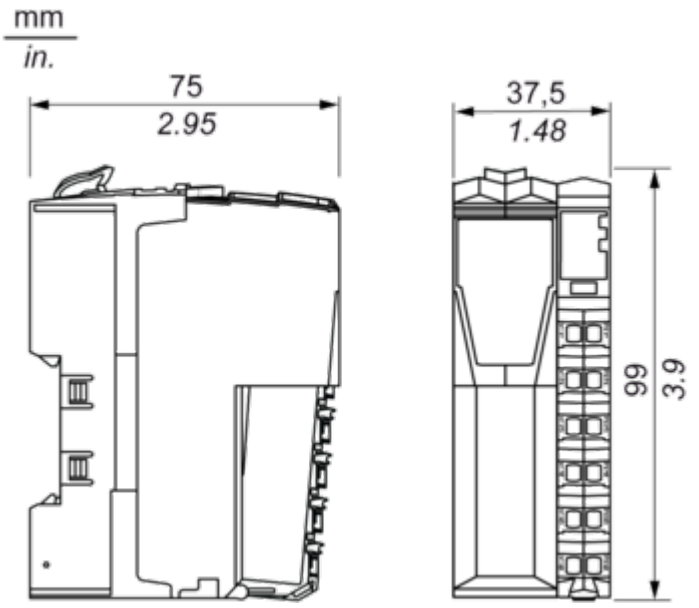

Mounting and Clearance

TM5 System

Spacing Requirements

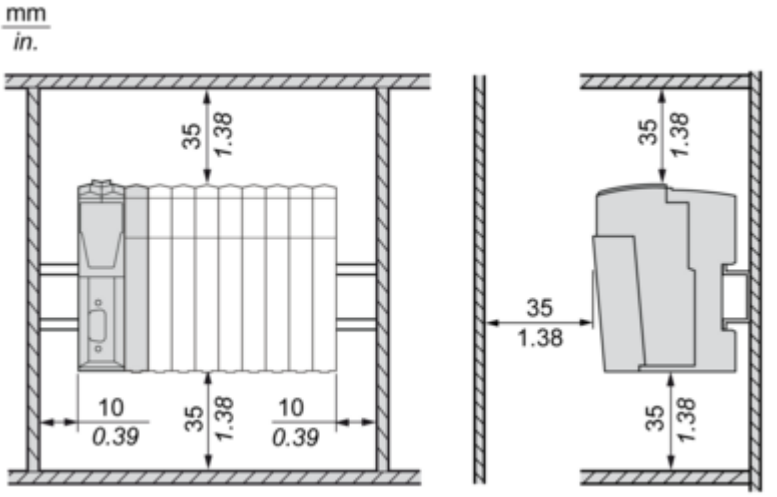

Mounting Position

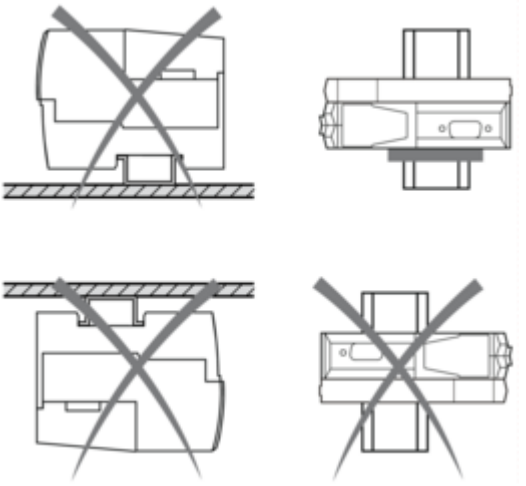

Mounting on a Din Rail

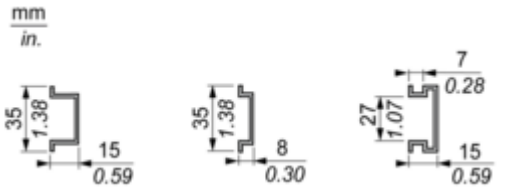

Connections and Schema

TM5 System Wiring Recommendations

Wire Sizes to Use with the Removable Spring Terminal Blocks

mm / in. 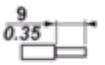				
mm^2	0,08…2,5	0,25…2,5	0,25…1,5	2 x 0,25...2 x 0,75
AWG	28…14	24…14	24…16	2 x 24…2 x 18