Produktdatenblatt

Spezifikationen



Buskoppler, Modicon TM5, SERCOS III

TM5NS31

EAN Code: 3595864109091

Hauptmerkmale

Baureihe	Modicon TM5
Produkt- oder Komponententyp	Kommunikationsmodul Sercos III
Produktkompatibilität	Motion controller
Kompatible Produktfamilie	Modicon LMC078

Zusatzmerkmale

integrierte Schnittstellen	EtherNet/IP, 2 RJ45-Stecker Sercos (RJ45), 100 Mbit/s
Unterkategorie	Schnittstellenmodul Busbasis Stromversorgung Klemmenleiste
Verlustleistung in W	1,75 W
Lokale Signalisierung	1 LED grün/rot für STAT 1 LED grün/rot für Sercos III 1 LED grün für Sercos III Schnittstelle 1 1 LED grün für Sercos III Schnittstelle 2
Höhe	99 mm
Breite	37,5 mm
Tiefe	75 mm
Produktgewicht	0,03 kg

Montage

Schutzart (IP)	IP20
Betriebshöhe	0 - 2.000 m
Verschmutzungsgrad	2

Verpackungseinheiten

VPE 1 Art	PCE
Anzahl der Geräte pro Packung	1
VPE 1 Höhe	3,000 cm
VPE 1 Breite	6,000 cm
VPE 1 Länge	10,500 cm
Verpackungsgewicht (Lbs)	72,000 g
VPE 2 Art	S02
VPE 2 Menge	50

Bruttopreisliste für Deutschland zuzüglich Zuschläge, Frachtkosten und Mehrwertsteuer, gültig ab dem 1. Januar 2024. Irrtum und Änderungen vorbehalten. Es gelten die AGBs der Schneider Electric GmbH.

Haftungsausschluss: Diese Dokumentation dient nicht als Ersatz für die Beurteilung der Eignung oder Verlässlichkeit dieser Produkte für bestimmte Verwendungsbereiche des Benutzers und darf nicht zu diesem Zweck verwendet werden.

VPE 2 Höhe	15,000 cm
VPE 2 Breite	30,000 cm
VPE 2 Länge	40,000 cm
VPE 2 Gewicht	3,852 kg

Vertragliche Gewährleistung

Garantie (in Monaten)	18

Environmental Data

Schneider Electric hat sich zum Ziel gesetzt, den Net Zero-Status bis 2050 durch Lieferkettenpartnerschaften, Materialien mit geringerer Auswirkung und Kreislaufbildung über unsere laufende Kampagne "Use Better, Use Longer, Use Again" zu erreichen, um die Lebensdauer und Recyclingfähigkeit der Produkte zu verlängern.

Erläuterung der Environmental Data >

Wie wir die Produktnachhaltigkeit bewerten >

Umweltbilanz

Total lifecycle Carbon footprint	**101 kg CO2 eq.**
CO_2-Fußabdruck der Herstellungsphase [A1 bis A3]	**20 kg CO2 eq.**
CO_2-Fußabdruck der Distributionsphase [A4]	**0 kg CO2 eq.**
CO_2-Fußabdruck der Installationsphase [A5]	**0 kg CO2 eq.**
CO_2-Fußabdruck der Nutzungsphase [B2, B3, B4, B6]	**81 kg CO2 eq.**
CO_2-Fußabdruck der End-of-Life-Phase [C1 bis C4]	**0.1 kg CO2 eq.**
Umweltproduktdeklaration	Produktumweltprofil

Use Better

Materialien und Verpackung

Verpackung mit Recycling-Karton	**Nein**
Verpackung ohne Kunststoff	**Ja**
EU-RoHS-Richtlinie	Freistellungskonform
REACh-Verordnung	Produkt beinhaltet besorgniserregende Stoffe (SVHC) nicht über dem Schwellwert
PVC-frei	**Ja**

Use Again

Reproduktion

Recyclingfähigkeitspotential in %	**0**
Circular Econmomy-Eignung	Entsorgungsinformationen
Rücknahme	**Ja**
WEEE-Kennzeichnung	**Das Produkt muss entsprechend bestimmter Hinweise auf Märkten der Europäischen Union entsorgt werden und darf nicht in Haushaltsabfälle gelangen.**

Darstellung

Beschreibung

Sercos-Feldbus-Schnittstellenmodul

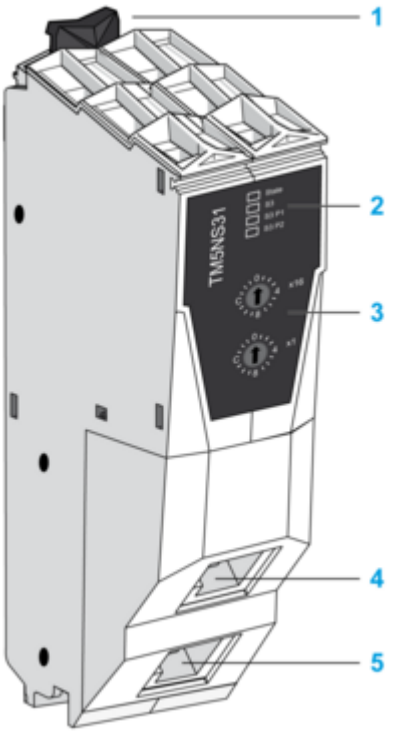

1 Sicherungsklammer
2 Status-LEDs
3 Drehschalter zur Sercos III-Adresseinstellung
4 Steckverbinder Sercos III Port 1 (RJ45)
5 Steckverbinder Sercos III Port 2 (RJ45)

Maßzeichnungen

Abmessungen und Schema

Sercos-Feldbus-Schnittstellenmodul

Abmessungen

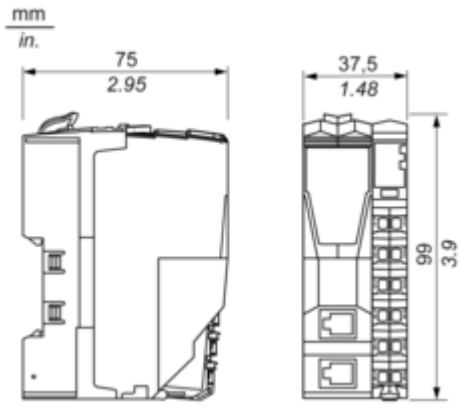

Montage und Abstand

TM5-System

Platzbedarf

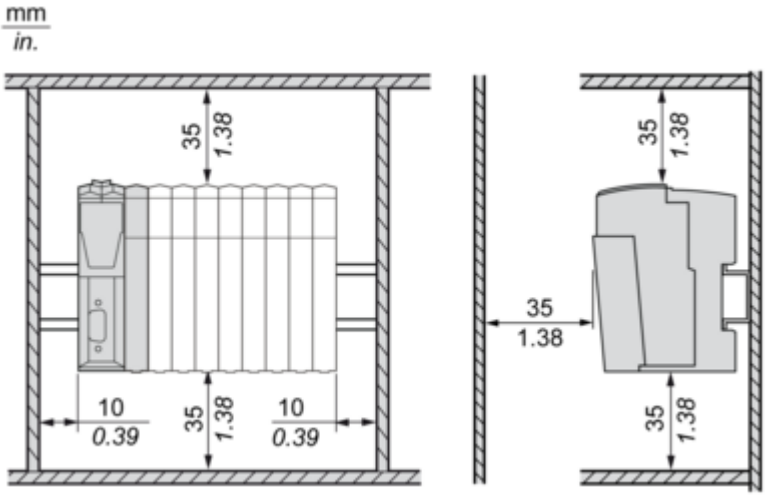

Montageposition

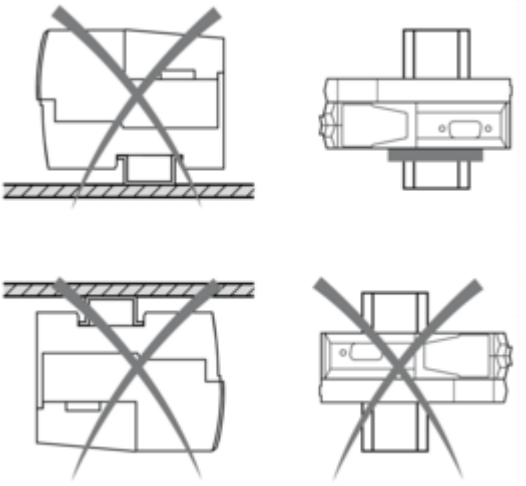

Montage auf einer DIN-Schiene

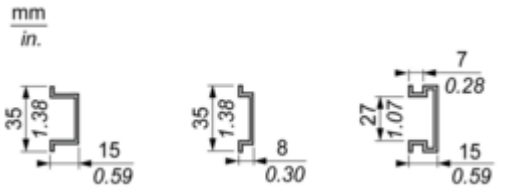

Anschlüsse und Schema

Anschlüsse und Schema

Verdrahtungsplan

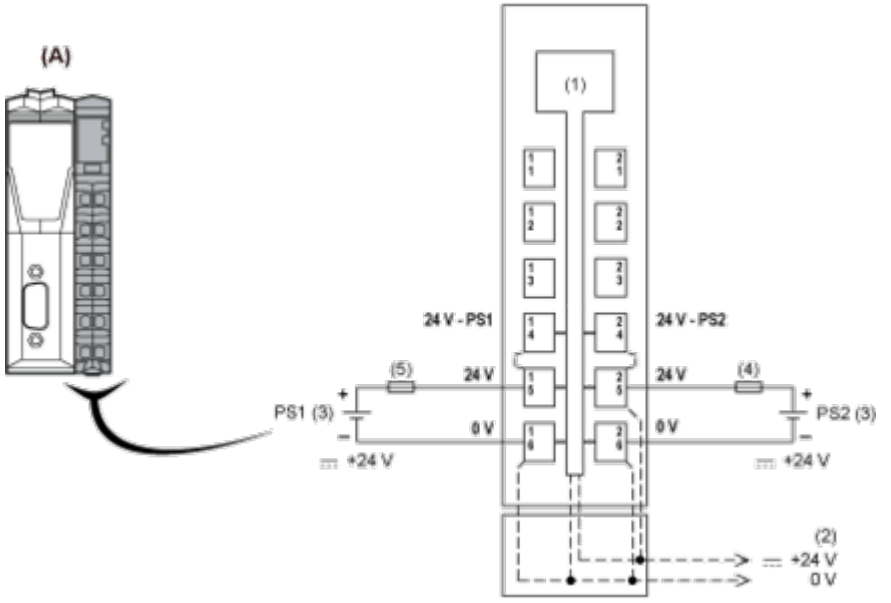

(A) Schnittstellen-Stromverteilermodul (IPDM)
(1) Interne Elektronik
(2) In die Busbasen integriertes 24-VDC-E/A-Leistungssegment
(3) PS1/PS2: Externe isolierte 24-VDC-Spannungsversorgung
(4) Externe Sicherung Typ T, träge, max. 10 A, 250 V
(5) Externe Sicherung Typ T, träge, 1 A, 250 V