Produktdatenblatt

Spezifikationen



Demnächst nicht mehr lieferbar

CANopen-Schnittstellenblock, IP67, 8 E/A, M8

TM7NCOM08B

Der Verkauf wird eingestellt am: 11.11.2027

Der Service wird eingestellt am: 31.12.2032

EAN Code: 3595864092782

Hauptmerkmale

Baureihe	Modicon TM7
Produkt- oder Komponententyp	CANopen-E/A-Schnittstellenblock
Kompatible Produktfamilie	Modicon LMC058 Modicon M258
Gehäusematerial	Kunststoff
Bustyp	CANopen

Zusatzmerkmale

Anzahl Eingänge/Ausgänge	8
Eingangsspannungsgrenzen	24 V DC
elektrische Verbindung	1 Stecker M12 - Codierung A - 5-polig für CANopen-Bus IN 1 Buchse M12 - B-Codierung - 4-polig für TM7-Bus OUT 8 Buchsen M8 - 3-polig für Sensor oder Stellglied 1 Stecker M8 - 4-polig für Strom-EINgang 1 Buchse M8 - 4-polig für Strom-AUSgang
Betriebsposition	Jede Position
Befestigungsmodus	Durch 2 Schrauben
Lokale Signalisierung	2 LEDs für Bus-Diagnose 1 LED für Stellglied-Stromvers.-Diagnose 1 LED für Sensorstromversorg.-Diagnose
Höhe	155 mm
Breite	53 mm
Tiefe	42 mm
Produktgewicht	0,195 kg

Montage

Schutzart (IP)	IP67
Beschriftung	CE
Produktzertifizierungen	CURus ATEX II 3g EEx nA II T5 GOST-R C-Tick
Normen	IEC 61131-2
Umgebungstemperatur bei Betrieb	-10…60 °C
Umgebungstemperatur bei Lagerung	-25…85 °C

Bruttopreisliste für Deutschland zuzüglich Zuschläge, Frachtkosten und Mehrwertsteuer, gültig ab dem 1. Januar 2024. Irrtum und Änderungen vorbehalten. Es gelten die AGBs der Schneider Electric GmbH.

Haftungsausschluss: Diese Dokumentation dient nicht als Ersatz für die Beurteilung der Eignung oder Verlässlichkeit dieser Produkte für bestimmte Verwendungsbereiche des Benutzers und darf nicht zu diesem Zweck verwendet werden.

Relative Luftfeuchtigkeit	5…95 % ohne Kondensation oder Tropfwasser
Betriebshöhe	0 - 2.000 m
Verschmutzungsgrad	2
Vibrationsfestigkeit	7,5 mm, konstante Amplitude (f = 2…8 Hz) entspricht IEC 60721-3-5 Klasse 5M3 2 gn, konstante Beschleunigung (f = 8…200 Hz) entspricht IEC 60721-3-5 Klasse 5M3 4 gn, konstante Beschleunigung (f = 200…500 Hz) entspricht IEC 60721-3-5 Klasse 5M3
Stoßfestigkeit	30 gn für 11 ms entspricht IEC 60721-3-5 Klasse 5M3
Elektromagnetische Verträglichkeit	EN/IEC 61000-4-6

Verpackungseinheiten

VPE 1 Art	PCE
Anzahl der Geräte pro Packung	1
VPE 1 Höhe	5,000 cm
VPE 1 Breite	5,900 cm
VPE 1 Länge	10,600 cm
Verpackungsgewicht (Lbs)	217,000 g
VPE 2 Art	S02
VPE 2 Menge	24
VPE 2 Höhe	15,000 cm
VPE 2 Breite	30,000 cm
VPE 2 Länge	40,000 cm
VPE 2 Gewicht	5,682 kg

Vertragliche Gewährleistung

Garantie (in Monaten)	18

Environmental Data

Schneider Electric hat sich zum Ziel gesetzt, den Net Zero-Status bis 2050 durch Lieferkettenpartnerschaften, Materialien mit geringerer Auswirkung und Kreislaufbildung über unsere laufende Kampagne "Use Better, Use Longer, Use Again" zu erreichen, um die Lebensdauer und Recyclingfähigkeit der Produkte zu verlängern.

Erläuterung der Environmental Data >

Wie wir die Produktnachhaltigkeit bewerten >

Umweltbilanz

Total lifecycle Carbon footprint	**240 kg CO2 eq.**
CO_2-Fußabdruck der Herstellungsphase [A1 bis A3]	**12 kg CO2 eq.**
CO_2-Fußabdruck der Distributionsphase [A4]	**0 kg CO2 eq.**
CO_2-Fußabdruck der Installationsphase [A5]	**0 kg CO2 eq.**
CO_2-Fußabdruck der Nutzungsphase [B2, B3, B4, B6]	**228 kg CO2 eq.**
CO_2-Fußabdruck der End-of-Life-Phase [C1 bis C4]	**0.3 kg CO2 eq.**

Use Better

Materialien und Verpackung

Verpackung mit Recycling-Karton	**Nein**
Verpackung ohne Kunststoff	**Ja**
EU-RoHS-Richtlinie	**Konform**
REACh-Verordnung	**Produkt beinhaltet besorgniserregende Stoffe (SVHC) nicht über dem Schwellwert**
PVC-frei	**Ja**

Use Again

Reproduktion

Recyclingfähigkeitspotential in %	**10**
Circular Econmomy-Eignung	**Entsorgungsinformationen**
Rücknahme	**Ja**
WEEE-Kennzeichnung	**Das Produkt muss entsprechend bestimmter Hinweise auf Märkten der Europäischen Union entsorgt werden und darf nicht in Haushaltsabfälle gelangen.**

Darstellung

TM7-CANopen-E/A-Schnittstellenbaustein

Beschreibung

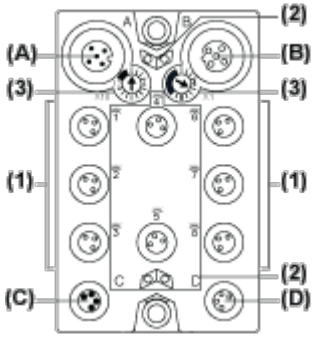

(A) IN-Steckverbinder für CANopen-Bus

(B) OUT-Steckverbinder für TM7-Bus

(C) IN-Steckverbinder für 24-VDC-Spannungsversorgung

(D) OUT-Steckverbinder für 24-VDC-Spannungsversorgung

(1) Ein-/Ausgangsanschlüsse

(2) Status- und Kanal-LEDs

(3) Drehschalter zur CANopen-Adresseinstellung

Anschluss- und Kanalzuweisungen

E/A-Anschluss	Kanaltyp	Kanal
1	Ein-/Ausgang	I0/Q0
2	Ein-/Ausgang	I1/Q1
3	Ein-/Ausgang	I2/Q2
4	Ein-/Ausgang	I3/Q3
5	Ein-/Ausgang	I4/Q4
6	Ein-/Ausgang	I5/Q5
7	Ein-/Ausgang	I6/Q6
8	Ein-/Ausgang	I7/Q7

Maßzeichnungen

TM7-Baustein, Größe 1

Abmessungen

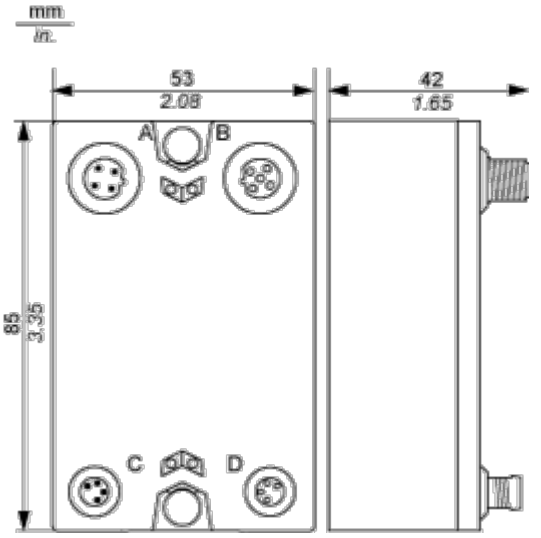

Montage und Abstand

Platzbedarf

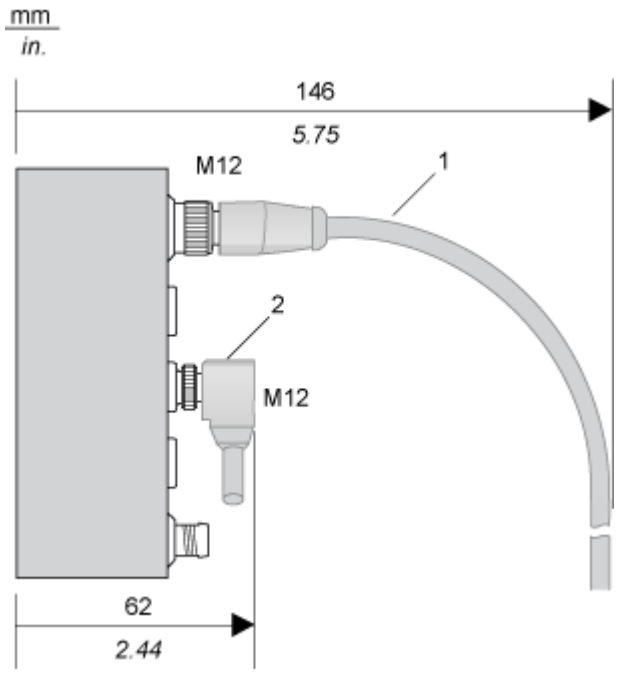

1 Gerades Kabel

2 Winkelförmiges Kabel

Installationshinweise

TM7-Baustein auf einem Aluminiumrahmen

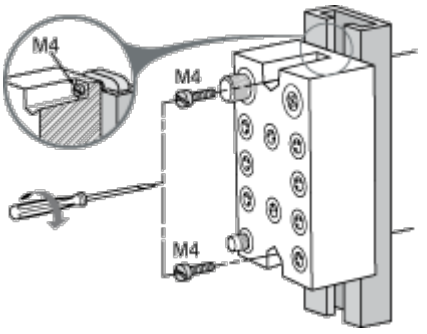

HINWEIS: Das maximale Anzugsmoment für die benötigten M4-Schrauben beträgt 0,6 Nm (5.3 lbf-in).

TM7-Baustein auf einer DIN-Schiene

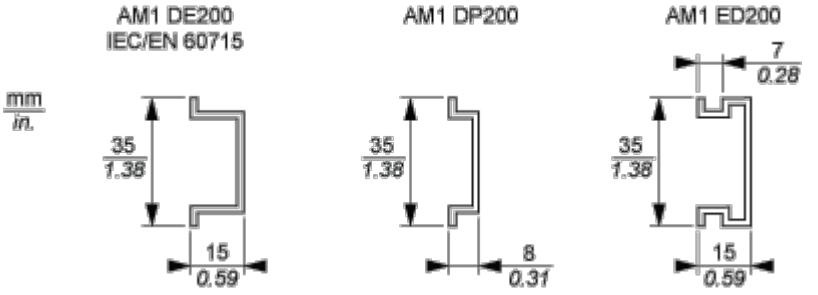

HINWEIS: Nur Bausteine der Größe 1 (die kleinsten Bausteine) können mit der Montageplatte TM7ACMP auf der DIN-Schiene montiert werden.

TM7-Baustein direkt an der Maschine

Bohrvorlage für den Baustein:

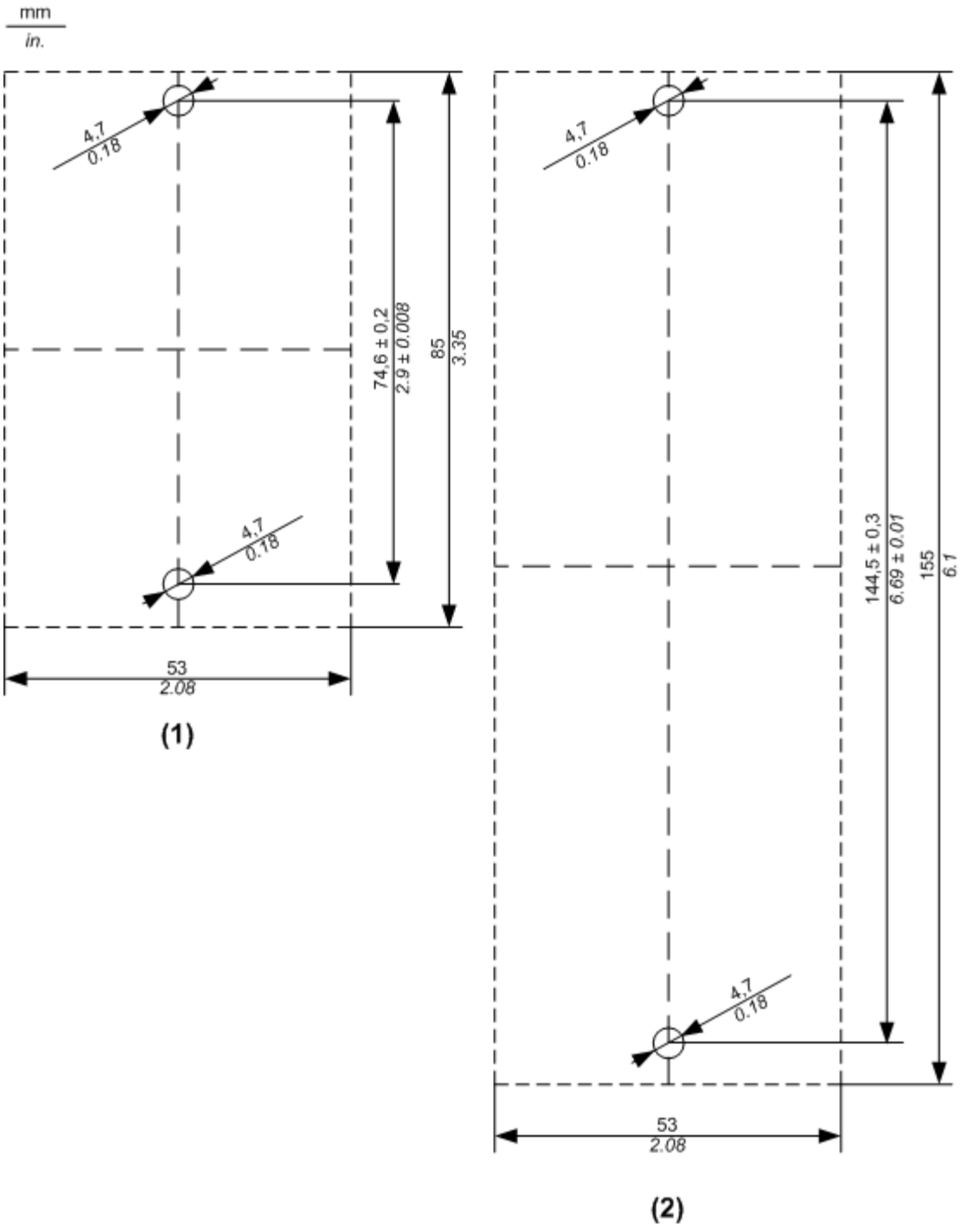

(1) Größe 1

(2) Größe 2

Bei der Bestimmung der Schraubenlänge sollte die Stärke der Grundplatte berücksichtigt werden.

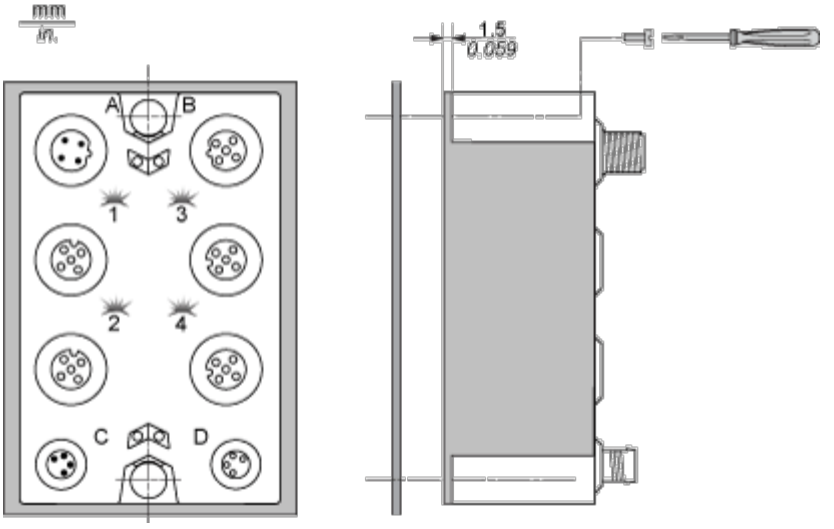

HINWEIS: Das maximale Anzugsmoment für die benötigten M4-Schrauben beträgt 0,6 Nm (5.3 lbf-in).

Anschlüsse und Schema

Verdrahtungsplan

Anschlussbelegung für E/A-Steckverbinder

Verbindung	Pin	Bezeichnung
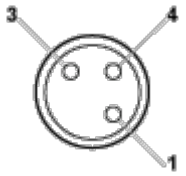	1	24-VDC-Sensor-/Aktorversorgung
	3	0 VDC
	4	DI/DO: Ein-/Ausgangssignal

CANopen-Anschlussstifte und -Steckverbinder

Anschlussbelegung

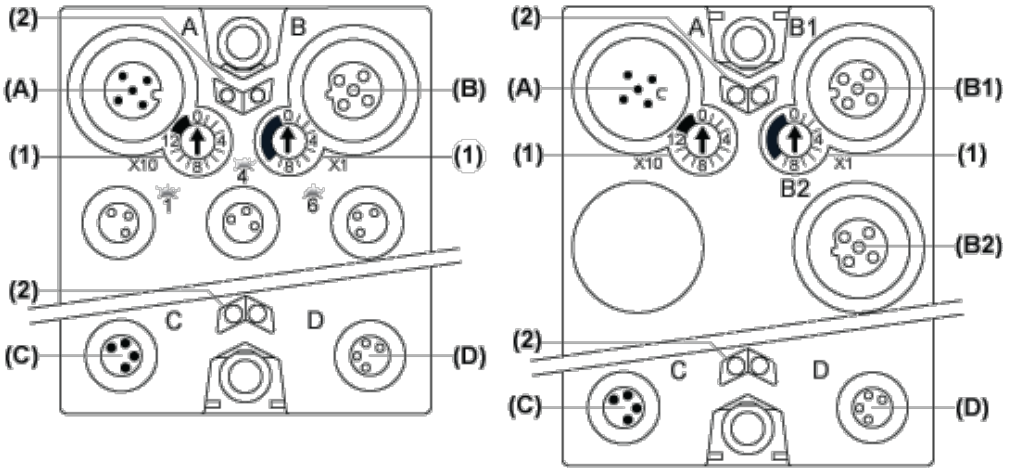

(A) IN-Steckverbinder für Feldbus

(B) und (B2) OUT-Steckverbinder M12 für TM7-Bus

(B1) OUT-Steckverbinder M12 für CANopen-Bus

(C) IN-Steckverbinder für 24-VDC-Spannungsversorgung

(D) OUT-Steckverbinder für 24-VDC-Spannungsversorgung

(1) Drehschalter zur Adresseinstellung

(2) Status-LEDs

Anschlussbelegung

Steckverbinder	Pin	Bezeichnung
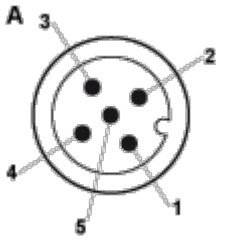	1	CAN_SHLD
	2	(CAN_V+)
	3	CAN_GND
	4	CAN_H
	5	CAN_L
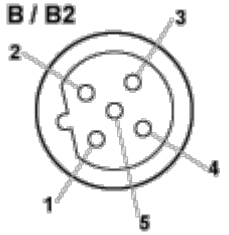	1	TM7 V+
	2	TM7-Busdaten
	3	TM7 0V
	4	TM7-Busdaten
	5	N.A.
	1	CAN_SHLD

Steckverbinder	Pin	Bezeichnung
	2	(CAN_V+)
	3	CAN_GND
	4	CAN_H
	5	CAN_L

Steckverbinder	Pin	Bezeichnung
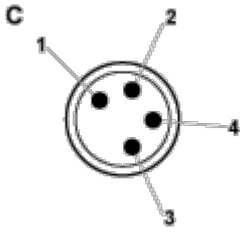	1	24-VDC-Hauptspannungsversorgung
	2	24-VDC-E/A-Leistungssegment
	3	0 VDC
	4	0 VDC
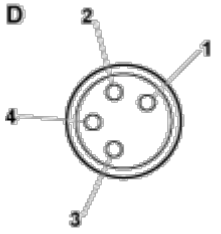	1	24-VDC-E/A-Leistungssegment
	2	24-VDC-E/A-Leistungssegment
	3	0 VDC
	4	0 VDC

Verdrahtung der Spannungsversorgung

Anschlüsse	2 Spannungsversorgungen
24-VDC-Hauptspannung, die Strom für den TM7-Leistungsbus erzeugt	PS1
24-VDC-E/A-Leistungssegment	PS2

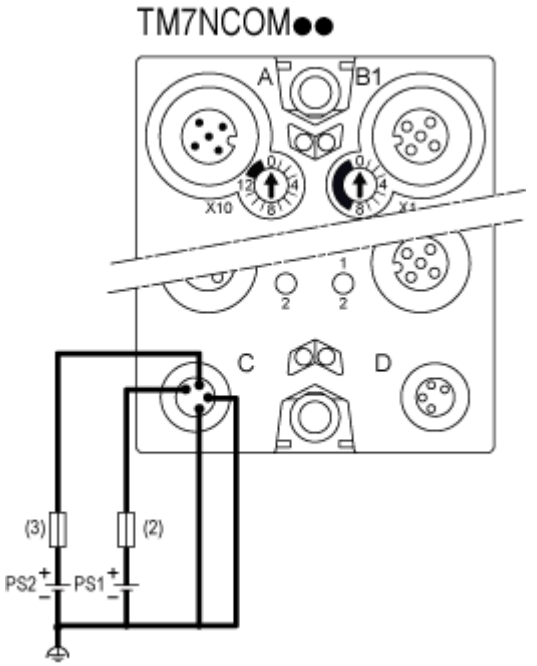

(2) Externe Sicherung Typ T, träge, 1 A, 250 V [1]

(3) Externe Sicherung Typ T, träge, max. 4 A, 250 V

PS1 Externe isolierte 24-VDC-Hauptspannungsversorgung

PS2 Externe isolierte 24-VDC-E/A-Spannungsversorgung

[1] Sicherung begrenzt auf 1 A pro PDB, maximale Größe der Sicherung begrenzt auf 5 A bei max. 4 miteinander verbundenen PDBs. Bei weniger als 4 PDBs muss die Größe der Sicherung der Anzahl von PDBs entsprechend gewählt werden.

Leistungskurven

Schalten induktiver Lasten

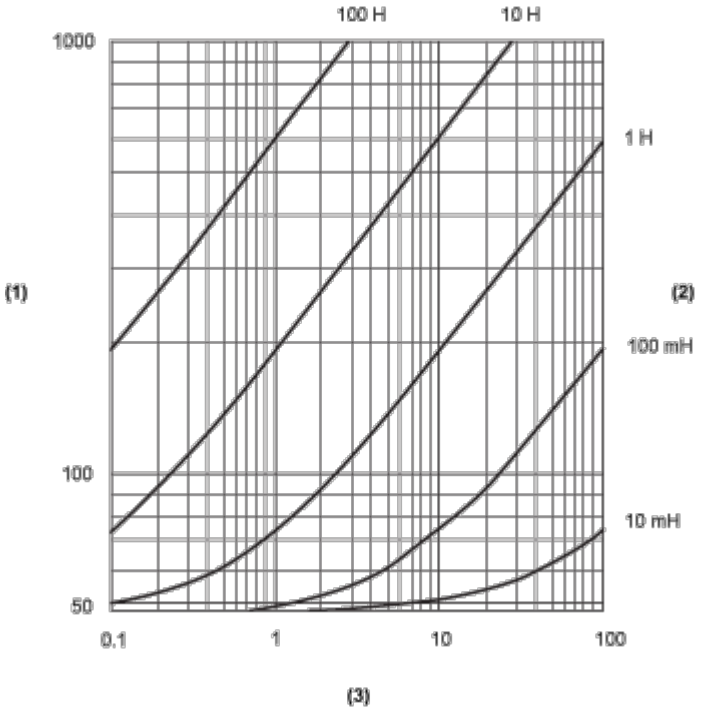

(1) Lastwiderstand in Ω

(2) Lastwiderstand in H

(3) Max. Betriebszyklen / Sekunde