Produkta datu lapa

Specifikācijas



tālvadības raidītāja modulis, Modicon TM3

TM3XTRA1

Galvenā

Produktu klāsts	Modicon TM3
Produkta vai sastāvdaļas veids	Tālvadības raidītāja modulis
Diapazona saderība	Modicon M241 Modicon M251 Modicon M221 Modicon M262

Papildinošs

Pašreizējais patēriņš	100 mA pie 5 V DC pie caur kopnes savienotāju stāvoklī ieslēgts 30 mA pie 5 V DC pie caur kopnes savienotāju izslēgtā stāvoklī
Maksimālā jaudas izkliede W	0,6 W
Kabeļu attālums starp ierīcēm	0,5…5 mm pagarinājuma kabelis ar 2 RJ45 starp uztvērēju un raidītāju
Elektrības pieslēgums	RJ45 savienotājs kopnes uztvērēja pievienošanai skrūvju savienotājs terminālis funkcionālās zemes savienošanai
Vietējā signalizācija	1 LED zaļš pie barošanas avots 1 LED zaļš pie Saite (saites statuss)
Elektromagnētiskā emisija	izstarotās emisijas - testa līmenis: 40 dBµV/m QP A klase (10 m) pie 30…230 MHz atbilst IEC 55011 izstarotās emisijas - testa līmenis: 47 dBµV/m QP A klase (10 m) pie 230…1000 MHz atbilst IEC 55011
Montāžas atbalsts	cilindru tips TH35-15 sliede atbilst IEC 60715 cilindru tips TH35-7.5 sliede atbilst IEC 60715 plāksne vai panelis ar stiprinājuma komplektu
Augstums	90 mm
Platums	23,65 mm
Dziļums	73,3 mm
Neto svars	0,065 kg

Vide

IP aizsardzības pakāpe	IP20
Marķējums	CE
Produktu sertifikāti	Tirdzniecības flote C-Tick GOST CSA HazLoc CE UKCA RCM EAC cULus

Ir sasniegts maksimālais saīdzināmo produktu skaits. Lūdzu, atveriet sadaļu Saīdzināt produktus #SAITE# un izdzēsiet kādu produktu, lai turpinātu.

Standarti	CSA C22.2 Nr. 213 I klase, 2. nodaļa, A grupa CSA C22.2 Nr. 213 I klases 2. nodaļa, B grupa CSA C22.2 Nr. 213 I klase, 2. nodaļa, C grupa CSA C22.2 Nr. 213 I klases I nodaļas 2. grupa D UL 1604 1. klases 2. nodaļa CSA C22.2 Nr. 142 IEC 61131-2 UL 508
Apkārtējā gaisa temperatūra darbībai	-10…55 °C (horizontāla uzstādīšana) -10…50 °C (vertikāla uzstādīšana)
Apkārtējā gaisa temperatūra uzglabāšanai	-40…70 °C
Relatīvais mitrums	5…95 % bez kondensāta
Darbības augstums	0...2000 m
Piesārņojuma pakāpe	2
Vibrācijas pretestība	3,5 mm (f = 5…8,4 Hz) uz DIN sliedes 3 gn (f = 8,4…150 Hz) uz DIN sliedes 3,5 mm (f = 5…8,4 Hz) uz paneļa montāžas 3 gn (f = 8,4…150 Hz) uz paneļa montāžas
Triecienizturība	15 gn pie 11 ms

Iepakošanas vienības

Pirmā iepakojuma vienības tips	PCE
Vienību skaits 1. iepakojumā	1
1. iepakojuma augstums	7,500 cm
1. iepakojuma platums	10,700 cm
1. iepakojuma garums	12,700 cm
1. iepakojuma svars	166,000 g
Otrā iepakojuma vienības tips	S03
Vienību skaits 2. iepakojumā	18
2. iepakojuma augstums	30,000 cm
2. iepakojuma platums	30,000 cm
2. iepakojuma garums	40,000 cm
2. iepakojuma svars	3,721 kg

Līguma garantija

Garantija (mēnešos)	18

Environmental Data

Schneider Electric mērķis ir līdz 2050. gadam sasniegt nulles emisiju statusu, izmantojot piegādes ķēdes partnerību, zemākas ietekmes materiālus un cirkularitāti, izmantojot mūsu pašreizējo kampaņu "Use Better, Use Longer, Use Again", lai pagarinātu produktu kalpošanas laiku un to pārstrādājamību.

Environmental Data skaidrojums >

Kā mēs novērtējam produktu ilgtspēju >

Ietekme uz vidi

Kopējā dzīves cikla oglekļa pēda	**27 kg CO2 eq.**
Ražošanas posma oglekļa pēdas nospiedums [A1–A3]	**1 kg CO2 eq.**
Izplatīšanas posma oglekļa pēdas nospiedums [A4]	**0 kg CO2 eq.**
Uzstādīšanas posma oglekļa pēdas nospiedums [A5]	**0 kg CO2 eq.**
Lietošanas posma oglekļa pēdas nospiedums [B2, B3, B4, B6]	**26 kg CO2 eq.**
Dzīves cikla beigu posma oglekļa pēdas nospiedums [C1–C4]	**0 kg CO2 eq.**
Vides informācijas publiskošana	**Produkta ietekme uz vidi**

Use Better

Materiāli un iepakojums

Iepakojums izgatavots no pārstrādāta kartona	**Jā**
Iepakojums bez plastmasas	**Jā**
SCIP numurs	**Eef4bc43-acfd-45ff-8b2f-df02a3cf2a0b**
ES RoHS direktīva	**Atbilst, Izmantojot Izņēmumu**
REACh regula	**Atsauce satur vielas virs noteiktās normas, kas rada ļoti lielas bažas**
Bez PVC	**Jā**

Use Again

Pārsaiņošana un atkārtota ražošana

Pārstrādājamības potenciāls, %	**12**
Cirkularitātes profils	**Informācija par ekspluatācijas izbeigšanu**
Atgriešana	**Jā**
WEEE marķējums	**Eiropas Savienības tirgū no šī produkta ir jāatbrīvojas, ievērojot noteiktu atkritumu savākšanas kārtību, un produkts nedrīkst nonākt sadzīves atkritumu tvertnēs.**

Dimensions Drawings

Dimensions

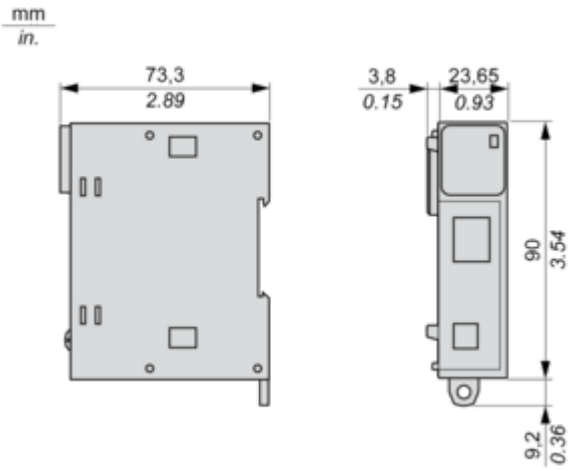

Mounting and Clearance

Spacing Requirements

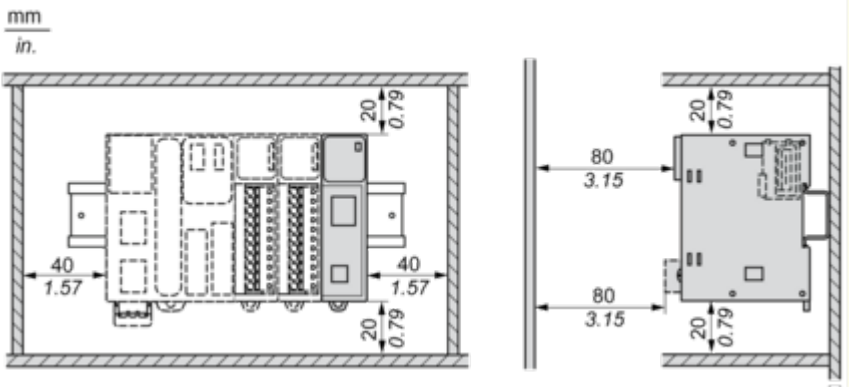

Mounting on a Rail

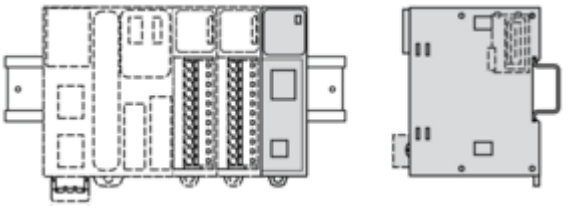

Vertical Mounting

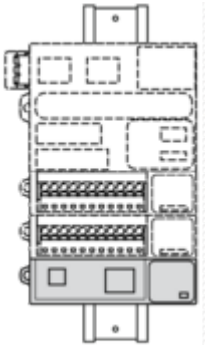

Incorrect Mounting

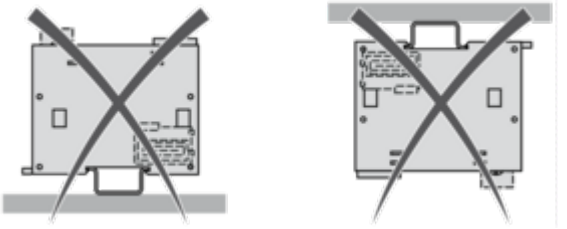

Mounting on a Panel Surface

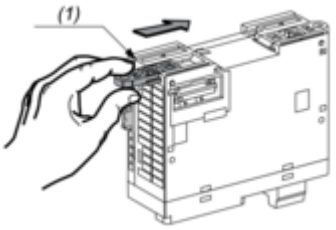

(1) Install a mounting strip

Mounting Hole Layout

