Produktdatenblatt

Spezifikationen



Busverlängerungsmodul, Modicon TM3, Sender

TM3XTRA1

EAN Code: 3606480611230

Hauptmerkmale

Baureihe	Modicon TM3
Produkt- oder Komponententyp	Dezentrales Sendermodul
Kompatible Produktfamilie	Modicon M241 Modicon M251 Modicon M221 Modicon M262

Zusatzmerkmale

Leistungsaufnahme	100 mA bei 5 V DC über Busstecker im Zustand am 30 mA bei 5 V DC über Busstecker in Zustand off
Max. Verlustleistung in W	0,6 W
Kabelabstand zwischen Geräten	0,5…5 mm Verlängerungsleitung mit 2 RJ45 Leiter zwischen Empfänger und Sender
Elektrischer Anschluss	RJ45 Steckerfür den Anschluss des Bus-Empfängers Schraubanschluss KlemmeFür den Anschluss der Funktionserde
Lokale Signalisierung	1 LED grün für Netzteil 1 LED grün für Verbindung (Verbindungsstatus)
Elektromagnetische Aussendung	Strahlungsemissionen - Teststufe: 40 dBµV/m QP Klasse A (10 m) bei 30…230 MHz entspricht IEC 55011 Strahlungsemissionen - Teststufe: 47 dBµV/m QP Klasse A (10 m) bei 230…1000 MHz entspricht IEC 55011
Montagehalterung	Top Hat Typ TH35-15 Schiene entspricht IEC 60715 Top Hat Typ TH35-7.5 Schiene entspricht IEC 60715 Platte oder Paneel mit Befestigungssatz
Höhe	90 mm
Breite	23,65 mm
Tiefe	73,3 mm
Produktgewicht	0,065 kg

Montage

Schutzart (IP)	IP20
Beschriftung	CE
Produktzertifizierungen	Handelsmarine C-Tick GOST CSA HazLoc CE UKCA RCM EAC CULus

Bruttopreisliste für Deutschland zuzüglich Zuschläge, Frachtkosten und Mehrwertsteuer, gültig ab dem 1. Januar 2024. Irrtum und Änderungen vorbehalten. Es gelten die AGBs der Schneider Electric GmbH.

Haftungsausschluss: Diese Dokumentation dient nicht als Ersatz für die Beurteilung der Eignung oder Verlässlichkeit dieser Produkte für bestimmte Verwendungsbereiche des Benutzers und darf nicht zu diesem Zweck verwendet werden.

Normen	CSA C22.2 Nr. 213 Klasse I Division 2 Gruppe A CSA C22.2 Nr. 213 Klasse I Division 2 Gruppe B CSA C22.2 Nr. 213 Klasse I Division 2 Gruppe C CSA C22.2 Nr. 213 Klasse I Division 2 Gruppe D UL 1604 Klasse 1 Division 2 CSA C22.2 No 142 IEC 61131-2 UL 508
Umgebungstemperatur bei Betrieb	-10…55 °C (waagerechter Einbau) -10…50 °C (senkrechter Einbau)
Umgebungstemperatur bei Lagerung	-40…70 °C
Relative Luftfeuchtigkeit	5…95 % Betauung nicht zulässig
Betriebshöhe	0 - 2.000 m
Verschmutzungsgrad	2
Vibrationsfestigkeit	3,5 mm (f = 5…8,4 Hz) auf DIN-Schiene 3 Gn (f = 8,4…150 Hz) auf DIN-Schiene 3,5 mm (f = 5…8,4 Hz) auf Platte montiert 3 Gn (f = 8,4…150 Hz) auf Platte montiert
Stoßfestigkeit	15 Gn für 11 ms

Verpackungseinheiten

VPE 1 Art	PCE
Anzahl der Geräte pro Packung	1
VPE 1 Höhe	7,500 cm
VPE 1 Breite	10,700 cm
VPE 1 Länge	12,700 cm
Verpackungsgewicht (Lbs)	166,000 g
VPE 2 Art	S03
VPE 2 Menge	18
VPE 2 Höhe	30,000 cm
VPE 2 Breite	30,000 cm
VPE 2 Länge	40,000 cm
VPE 2 Gewicht	3,721 kg

Vertragliche Gewährleistung

Garantie (in Monaten)	18

Environmental Data

Schneider Electric hat sich zum Ziel gesetzt, den Net Zero-Status bis 2050 durch Lieferkettenpartnerschaften, Materialien mit geringerer Auswirkung und Kreislaufbildung über unsere laufende Kampagne "Use Better, Use Longer, Use Again" zu erreichen, um die Lebensdauer und Recyclingfähigkeit der Produkte zu verlängern.

Erläuterung der Environmental Data >

Wie wir die Produktnachhaltigkeit bewerten >

Umweltbilanz

Total lifecycle Carbon footprint	**27 kg CO2 eq.**
CO_2-Fußabdruck der Herstellungsphase [A1 bis A3]	**1 kg CO2 eq.**
CO_2-Fußabdruck der Distributionsphase [A4]	**0 kg CO2 eq.**
CO_2-Fußabdruck der Installationsphase [A5]	**0 kg CO2 eq.**
CO_2-Fußabdruck der Nutzungsphase [B2, B3, B4, B6]	**26 kg CO2 eq.**
CO_2-Fußabdruck der End-of-Life-Phase [C1 bis C4]	**0 kg CO2 eq.**
Umweltproduktdeklaration	**Produktumweltprofil**

Use Better

Materialien und Verpackung

Verpackung mit Recycling-Karton	**Ja**
Verpackung ohne Kunststoff	**Ja**
SCIP-Nummer	**91cf81c4-f22d-428b-a036-2e24fcc66509**
EU-RoHS-Richtlinie	**Freistellungskonform**
REACh-Verordnung	**Produkt beinhaltet besorgniserregende Stoffe (SVHC) über dem Schwellwert**
PVC-frei	**Ja**

Use Again

Reproduktion

Recyclingfähigkeitspotential in %	**12**
Circular Econmomy-Eignung	**Entsorgungsinformationen**
Rücknahme	**Ja**
WEEE-Kennzeichnung	**Das Produkt muss entsprechend bestimmter Hinweise auf Märkten der Europäischen Union entsorgt werden und darf nicht in Haushaltsabfälle gelangen.**

Maßzeichnungen

Abmessungen

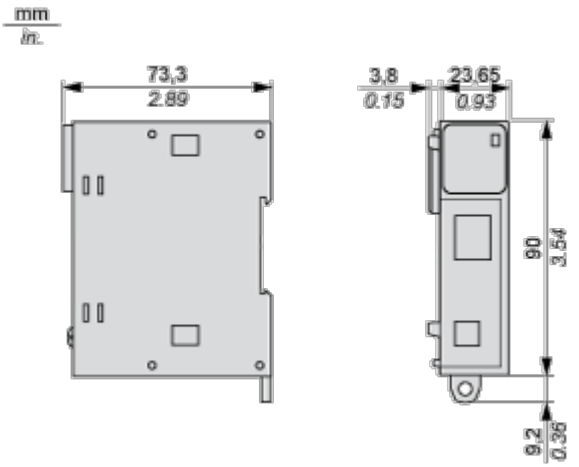

Montage und Abstand

Platzbedarf

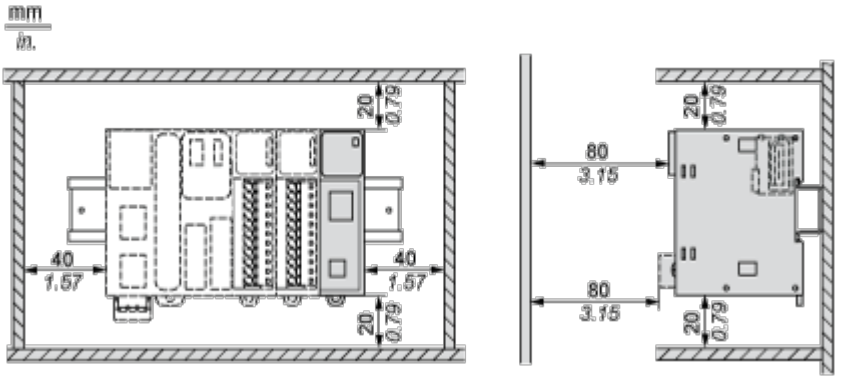

Montage auf einer Schiene

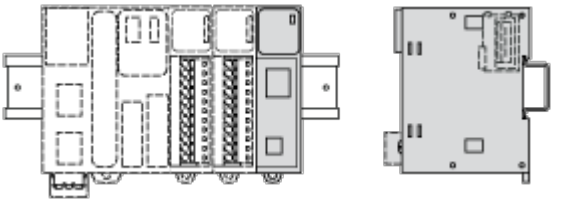

Vertikaler Einbau

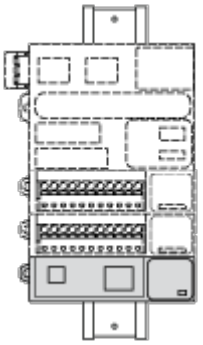

Falsche Montageposition

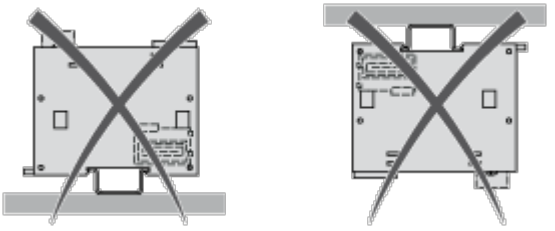

Montage auf einer Schalttafel

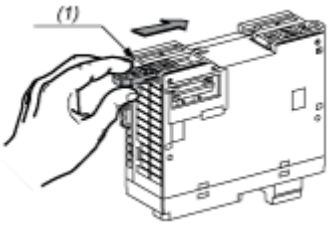

(1) Montieren eines Montagebandes

Anordnung der Montagelöcher

