Produkta datu lapa

Specifikācijas



Tiks pārtraukts

Attālā raidītāja modulis, Modicon TM5, komunikācija starp I/O IP20 un IP67

TM5SBET7

Tiks pārtraukts: 2027. gada 11. nov.

Servisa atbalsta beigu datums: 2032. gada 31. dec.

Galvenā

Produktu klāsts	Modicon TM5
Produkta vai sastāvdaļas veids	Tālvadības raidītāja modulis
Produktu saderība	Kustības kontrolieris Loģiskais kontrolieris
Diapazona saderība	Modicon M258 Modicon LMC058

Papildinošs

Kopnes garums	2500 m
Pašreizējais patēriņš	25 mA pie 24 V DC priekš ievade/izvade 100 mA pie 5 V DC priekš kopne
Jaudas izkliede W	1,1 W
Kabeļa garums	100 m
Vietējā signalizācija	1 LED zaļš pie barošanas avots 1 LED sarkans pie barošanas avots 1 LED dzeltens pie sakaru datu kopne
Korpusa krāsa	Balts
Augstums	99 mm
Platums	12,5 mm
Dziļums	75 mm
Neto svars	0,025 kg

Vide

IP aizsardzības pakāpe	IP20 IP67
Marķējums	CE
Produktu sertifikāti	CSA GOST-R cULus C-Tick
Standarti	UL 508 CSA C22.2 Nr. 142 IEC 61131-2 CSA C22.2 Nr. 213
Apkārtējā gaisa temperatūra darbībai	0…50 °C (vertikāla uzstādīšana) 0…55 °C bez pazemināšanas (horizontāla uzstādīšana) 0…60 °C ar pazemināšanas koeficientu (horizontāla uzstādīšana)

Ir sasniegts maksimālais saīdzināmo produktu skaits. Lūdzu, atveriet sadaļu Saīdzināt produktus #SAITE# un izdzēsiet kādu produktu, lai turpinātu.

Apkārtējā gaisa temperatūra uzglabāšanai	-25…70 °C
Relatīvais mitrums	5…95 % bez kondensāta
Darbības augstums	0...2000 m
Piesārņojuma pakāpe	2
Vibrācijas pretestība	1 gn (f = 8,4…150 Hz) uz DIN sliedes 3,5 mm (f = 5…8,4 Hz) uz DIN sliedes
Triecienizturība	15 gn pie 11 ms

Iepakošanas vienības

Pirmā iepakojuma vienības tips	PCE
Vienību skaits 1. iepakojumā	1
1. iepakojuma augstums	2,000 cm
1. iepakojuma platums	6,000 cm
1. iepakojuma garums	10,500 cm
1. iepakojuma svars	50,000 g
Otrā iepakojuma vienības tips	S02
Vienību skaits 2. iepakojumā	97
2. iepakojuma augstums	15,000 cm
2. iepakojuma platums	30,000 cm
2. iepakojuma garums	40,000 cm
2. iepakojuma svars	5,177 kg

Līguma garantija

Garantija (mēnešos)	18

Environmental Data

Schneider Electric mērķis ir līdz 2050. gadam sasniegt nulles emisiju statusu, izmantojot piegādes ķēdes partnerību, zemākas ietekmes materiālus un cirkularitāti, izmantojot mūsu pašreizējo kampaņu "Use Better, Use Longer, Use Again", lai pagarinātu produktu kalpošanas laiku un to pārstrādājamību.

Environmental Data skaidrojums >

Kā mēs novērtējam produktu ilgtspēju >

Ietekme uz vidi

Kopējā dzīves cikla oglekļa pēda	**46 kg CO2 eq.**
Ražošanas posma oglekļa pēdas nospiedums [A1–A3]	**2 kg CO2 eq.**
Izplatīšanas posma oglekļa pēdas nospiedums [A4]	**0 kg CO2 eq.**
Uzstādīšanas posma oglekļa pēdas nospiedums [A5]	**0 kg CO2 eq.**
Lietošanas posma oglekļa pēdas nospiedums [B2, B3, B4, B6]	**44 kg CO2 eq.**
Dzīves cikla beigu posma oglekļa pēdas nospiedums [C1–C4]	**0.1 kg CO2 eq.**
Vides informācijas publiskošana	**Produkta ietekme uz vidi**

Use Better

Materiāli un iepakojums

Iepakojums izgatavots no pārstrādāta kartona	**Nē**
Iepakojums bez plastmasas	**Jā**
ES RoHS direktīva	**Atbilst**
REACh regula	**Nesatur ļoti bīstamas vielas virs moteiktās normas**
Bez PVC	**Jā**

Use Again

Pārsaiņošana un atkārtota ražošana

Pārstrādājamības potenciāls, %	**0**
Cirkularitātes profils	**Informācija par ekspluatācijas izbeigšanu**
Atgriešana	**Jā**
WEEE marķējums	**Eiropas Savienības tirgū no šī produkta ir jāatbrīvojas, ievērojot noteiktu atkritumu savākšanas kārtību, un produkts nedrīkst nonākt sadzīves atkritumu tvertnēs.**

Dimensions Drawings

TM5 Slice

Dimensions

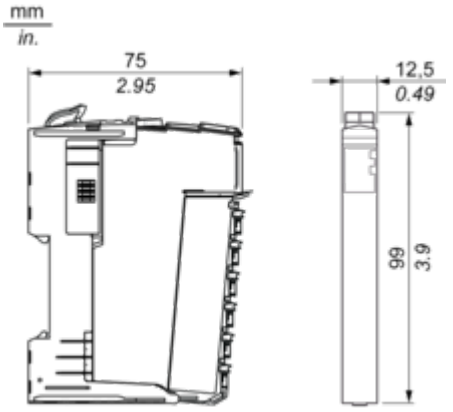

Mounting and Clearance

TM5 System

Spacing Requirements

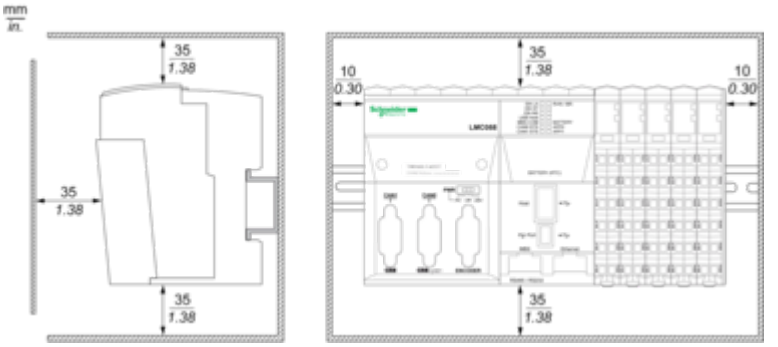

Mounting on a DIN Rail

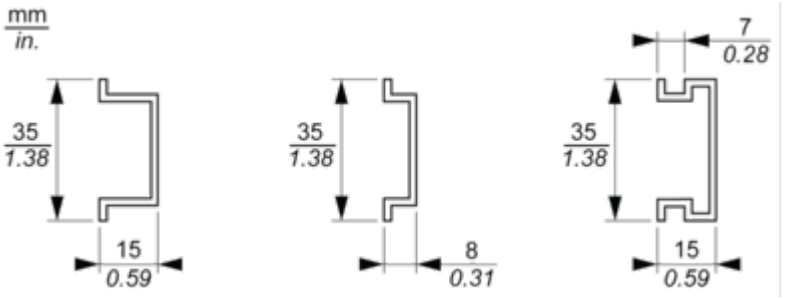

Connections and Schema

TM5 System Wiring Recommendations

Wire Sizes to Use with the Removable Spring Terminal Blocks

mm / in. 				
mm^2	0,08...2,5	0,25...2,5	0,25...1,5	2 x 0,25...2 x 0,75
AWG	28...14	24...14	24...16	2 x 24...2 x 18

Transmitter Electronic Module

Wiring Diagram

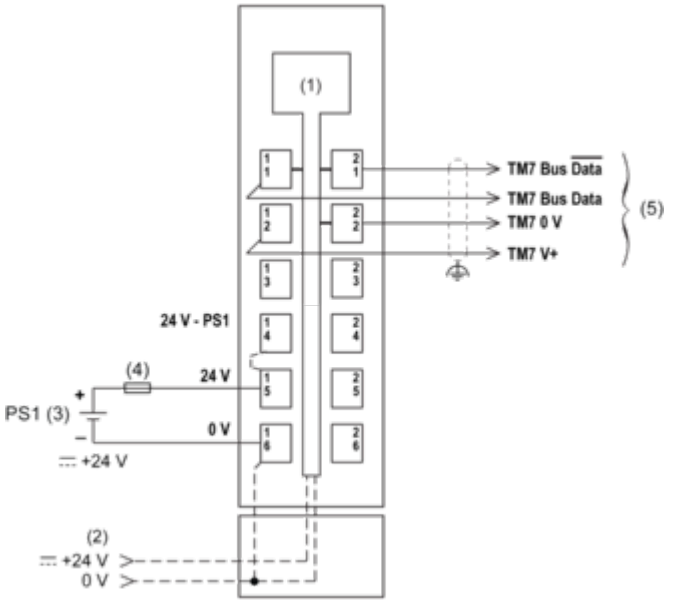

(1) Internal electronics
(2) 24 Vdc I/O power segment integrated into the bus bases
(3) PS1: External isolated power supply 24 Vdc
(4) External fuse, Type T slow-blow: 1 A max., 250 V
(5) TM7 Expansion bus cable (TCSXCN•FNX••E)