Produktdatenblatt

Spezifikationen



Demnächst nicht mehr lieferbar

Bussendermodul, Modicon TM5, für Kommunikation mit dezentralen Modicon TM7 E/A

TM5SBET7

Der Verkauf wird eingestellt am: 11.11.2027

Der Service wird eingestellt am: 31.12.2032

EAN Code: 3595864074894

Hauptmerkmale

Baureihe	Modicon TM5
Produkt- oder Komponententyp	Dezentrales Sendermodul
Produktkompatibilität	Motion controller Logik-Controller
Kompatible Produktfamilie	Modicon M258 Modicon LMC058

Zusatzmerkmale

Bus-Länge	2500 m
Leistungsaufnahme	25 mA bei 24 V DC für Ein-/Ausgang 100 mA bei 5 V DC für Bus
Verlustleistung in W	1,1 W
Kabellänge	100 m
Lokale Signalisierung	1 LED grün für Netzteil 1 LED rot für Netzteil 1 LED gelb für Kommunikationsbus
Gehäusefarbe	Weiß
Höhe	99 mm
Breite	12,5 mm
Tiefe	75 mm
Produktgewicht	0,025 kg

Montage

Schutzart (IP)	IP20 IP67
Beschriftung	CE
Produktzertifizierungen	CSA GOST-R CULus C-Tick
Normen	UL 508 CSA C22.2 No 142 IEC 61131-2 CSA C22.2 Nr. 213

Bruttopreisliste für Deutschland zuzüglich Zuschläge, Frachtkosten und Mehrwertsteuer, gültig ab dem 1. Januar 2024. Irrtum und Änderungen vorbehalten. Es gelten die AGBs der Schneider Electric GmbH.

Haftungsausschluss: Diese Dokumentation dient nicht als Ersatz für die Beurteilung der Eignung oder Verlässlichkeit dieser Produkte für bestimmte Verwendungsbereiche des Benutzers und darf nicht zu diesem Zweck verwendet werden.

Umgebungstemperatur bei Betrieb	0…50 °C (senkrechter Einbau) 0…55 °C ohne Leistungsreduzierung (waagerechter Einbau) 0…60 °C mit Leistungsminderungsfaktor (waagerechter Einbau)
Umgebungstemperatur bei Lagerung	-25…70 °C
Relative Luftfeuchtigkeit	5…95 % Betauung nicht zulässig
Betriebshöhe	0 - 2.000 m
Verschmutzungsgrad	2
Vibrationsfestigkeit	1 Gn (f = 8,4…150 Hz) auf DIN-Schiene 3,5 mm (f = 5…8,4 Hz) auf DIN-Schiene
Stoßfestigkeit	15 Gn für 11 ms

Verpackungseinheiten

VPE 1 Art	PCE
Anzahl der Geräte pro Packung	1
VPE 1 Höhe	2,000 cm
VPE 1 Breite	6,000 cm
VPE 1 Länge	10,500 cm
Verpackungsgewicht (Lbs)	50,000 g
VPE 2 Art	S02
VPE 2 Menge	97
VPE 2 Höhe	15,000 cm
VPE 2 Breite	30,000 cm
VPE 2 Länge	40,000 cm
VPE 2 Gewicht	5,177 kg

Vertragliche Gewährleistung

Garantie (in Monaten)	18

Environmental Data

Schneider Electric hat sich zum Ziel gesetzt, den Net Zero-Status bis 2050 durch Lieferkettenpartnerschaften, Materialien mit geringerer Auswirkung und Kreislaufbildung über unsere laufende Kampagne "Use Better, Use Longer, Use Again" zu erreichen, um die Lebensdauer und Recyclingfähigkeit der Produkte zu verlängern.

Erläuterung der Environmental Data >

Wie wir die Produktnachhaltigkeit bewerten >

Umweltbilanz

Total lifecycle Carbon footprint	**46 kg CO2 eq.**
CO_2-Fußabdruck der Herstellungsphase [A1 bis A3]	**2 kg CO2 eq.**
CO_2-Fußabdruck der Distributionsphase [A4]	**0 kg CO2 eq.**
CO_2-Fußabdruck der Installationsphase [A5]	**0 kg CO2 eq.**
CO_2-Fußabdruck der Nutzungsphase [B2, B3, B4, B6]	**44 kg CO2 eq.**
CO_2-Fußabdruck der End-of-Life-Phase [C1 bis C4]	**0.1 kg CO2 eq.**
Umweltproduktdeklaration	**Produktumweltprofil**

Use Better

Materialien und Verpackung

Verpackung mit Recycling-Karton	**Nein**
Verpackung ohne Kunststoff	**Ja**
EU-RoHS-Richtlinie	**Konform**
REACh-Verordnung	**Produkt beinhaltet besorgniserregende Stoffe (SVHC) nicht über dem Schwellwert**
PVC-frei	**Ja**

Use Again

Reproduktion

Recyclingfähigkeitspotential in %	**0**
Circular Econmomy-Eignung	**Entsorgungsinformationen**
Rücknahme	**Ja**
WEEE-Kennzeichnung	**Das Produkt muss entsprechend bestimmter Hinweise auf Märkten der Europäischen Union entsorgt werden und darf nicht in Haushaltsabfälle gelangen.**

Maßzeichnungen

TM5-Slice

Abmessungen

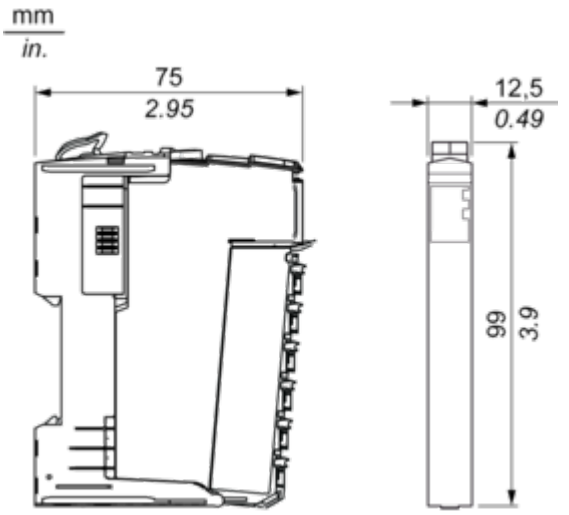

Montage und Abstand

TM5-System

Platzbedarf

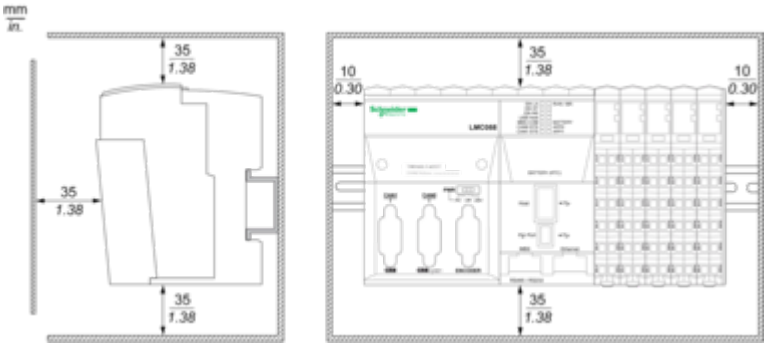

Montage auf einer DIN-Schiene

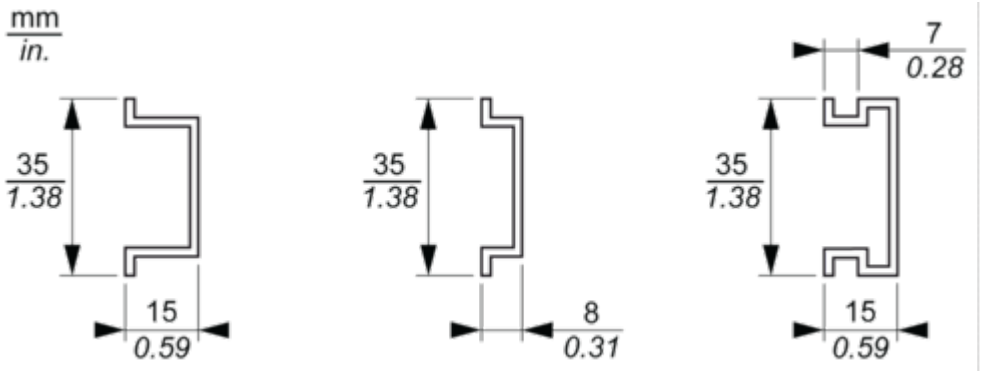

Anschlüsse und Schema

TM5-System Verdrahtungsempfehlungen

Mit den abnehmbaren Federklemmenleisten zu verwendende Drahtgrößen

mm / in. 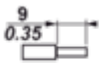				
mm^2	0,08…2,5	0,25…2,5	0,25…1,5	2 x 0,25...2 x 0,75
AWG	28…14	24…14	24…16	2 x 24…2 x 18

Sender-Elektronikmodul

Verdrahtungsplan

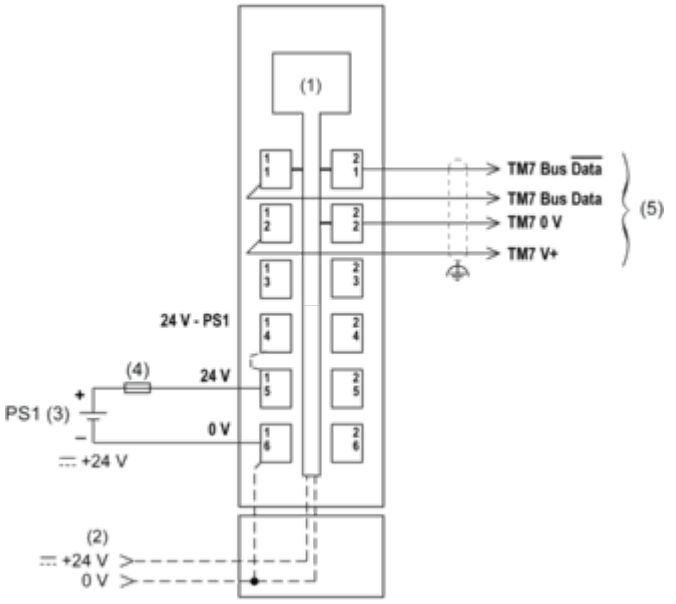

(1) Interne Elektronik
(2) In die Busbasen integriertes 24-VDC-E/A-Leistungssegment
(3) PS1: Externe isolierte 24-VDC-Spannungsversorgung
(4) Externe Sicherung Typ T, träge: 1 A, 250 V
(5) Kabel für TM7-Erweiterungsbus (TCSXCN•FNX••E)