Produkta datu lapa

Specifikācijas

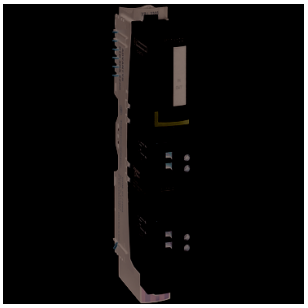

Tiks pārtraukts

strāvas sadales komplekts, Modicon STB, standarta, 24V DC

STBPDT3100K

Tiks pārtraukts: 2027. gada 1. dec.

Servisa atbalsta beigu datums: 2035. gada 31. dec.

Galvenā

Produktu klāsts	Modicon STB izplatīts I/O risinājums
Produkta vai sastāvdaļas veids	Standarta jaudas sadales komplekts
Komplekta sastāvs	STBXTS2130, atsperu tipa savienotāji STBPDT3100 modulis STBXBA2200 bāze STBXTS1130, skrūvju tipa savienotāji
Produktu saderība	Montāžas bāze STBXBA2200
[Us] nominālais barošanas spriegums	24 V priekš DC
Barošanas avota izejas strāva	10 A priekš ievades/izvades ķēde 12 A priekš ievades/izvades ķēde 6 A priekš ievades/izvades ķēde 8 A priekš ievades/izvades ķēde 0…4 A priekš ievades ķēde 0…8 A priekš izejas ķēde

Papildinošs

Sprieguma diapazons	19.2...30 V DC sensora/izpildmehānisma kopne
Aizsardzības veids	iebūvēta pārstrāvas aizsardzība , 10 A laika nobīde priekš izejas ķēde iebūvēta pārstrāvas aizsardzība , 5 A laika nobīde priekš ievades ķēde apgrieztā polaritāte priekš izpildmehānisma kopne
Pieļaujamā strāva	30 A uz 2 minūtēm zemējuma spaile
Karstās maiņas atkāpšanās	No
Aizsardzības veids	Pārstrāvas aizsardzība Apgrieztā polaritāte
Vietējā signalizācija	1 LED zaļš pie izpildmehānisma kopnes barošanas avots (OUT) 1 LED zaļš pie sensoru kopnes barošanas avots (IN)
Korpusa krāsa	Balts
Augstums	125 mm
Platums	18,4 mm
Dziļums	65,1 mm
Neto svars	0,13 kg
Pārsprieguma kategorija	II

Vide

IP aizsardzības pakāpe	IP20
Marķējums	CE

Ir sasniegts maksimālais saīdzināmo produktu skaits. Lūdzu, atveriet sadaļu Salīdzināt produktus #SAITE# un izdzēsiet kādu produktu, lai turpinātu.

Produktu sertifikāti	CSA FM 1. klases 2. divīzija UL
Standarti	EN/IEC 61131-2 1. tips
Apkārtējā gaisa temperatūra darbībai	0…60 °C (bez pazemināšanas)
Apkārtējā gaisa temperatūra uzglabāšanai	-40…85 °C bez pazemināšanas
Relatīvais mitrums	95 %pie 60 °C bez kondensāta
Darbības augstums	<= 2000 m
Piesārņojuma pakāpe	2
Vibrācijas pretestība	3 gn (f = 58…150 Hz) uz 35 mm DIN sliedes 5 gn (f = 58…150 Hz) uz 35 mm DIN sliedes +/-0,35 mm (f = 10…58 Hz)
Triecienizturība	30 gn pie 11 ms atbilst IEC 88 atsauce 2-27

Iepakošanas vienības

Pirmā iepakojuma vienības tips	PCE
Vienību skaits 1. iepakojumā	1
1. iepakojuma augstums	2,5 cm
1. iepakojuma platums	8,5 cm
1. iepakojuma garums	14,0 cm
1. iepakojuma svars	150,0 g
Otrā iepakojuma vienības tips	S02
Vienību skaits 2. iepakojumā	24
2. iepakojuma augstums	15 cm
2. iepakojuma platums	30 cm
2. iepakojuma garums	40 cm
2. iepakojuma svars	4,026 kg
Trešā iepakojuma vienības tips	P06
Vienību skaits 3. iepakojumā	384
3. iepakojuma augstums	75,0 cm
3. iepakojuma platums	60,0 cm
3. iepakojuma garums	80,0 cm
3. iepakojuma svars	75,52 kg

Līguma garantija

Garantija (mēnešos)	18

Environmental Data

Schneider Electric mērķis ir līdz 2050. gadam sasniegt nulles emisiju statusu, izmantojot piegādes ķēdes partnerību, zemākas ietekmes materiālus un cirkularitāti, izmantojot mūsu pašreizējo kampaņu "Use Better, Use Longer, Use Again", lai pagarinātu produktu kalpošanas laiku un to pārstrādājamību.

Environmental Data skaidrojums >

Kā mēs novērtējam produktu ilgtspēju >

Use Better

Materiāli un iepakojums

Iepakojums izgatavots no pārstrādāta kartona	**Nē**
Iepakojums bez plastmasas	**Nē**
SCIP numurs	**7e17a944-3f5d-44d9-88b1-636019cef5bf**
ES RoHS direktīva	**Atbilst, Izmantojot Izņēmumu**
REACh regula	**Atsauce satur vielas virs noteiktās normas, kas rada ļoti lielas bažas**

Use Again

Pārsaiņošana un atkārtota ražošana

Atgriešana	**Jā**

Dimensions Drawings

Dimensions

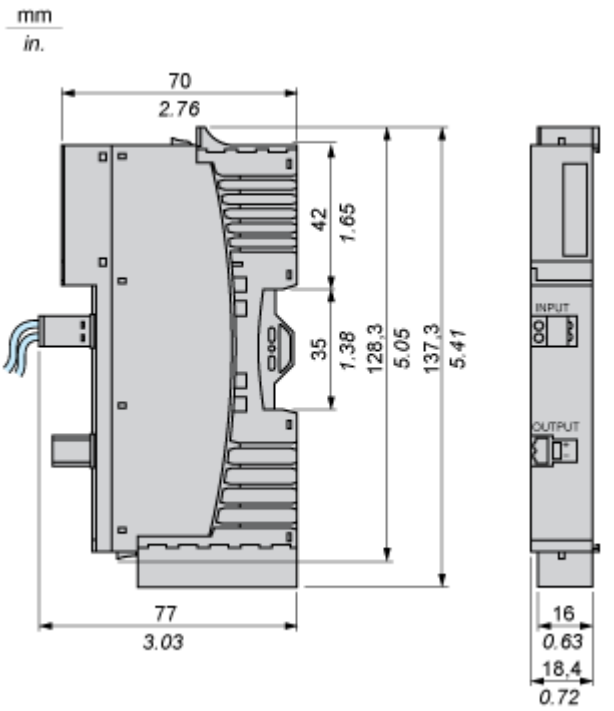

Connections and Schema

Wiring Diagrams

Examples

Single power supply

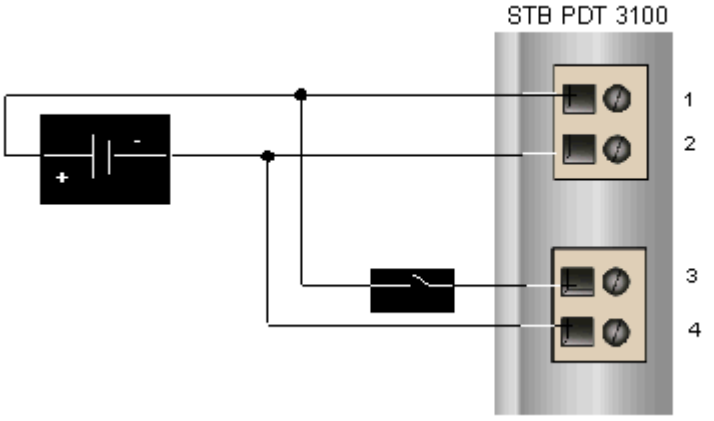

Separated power supplies

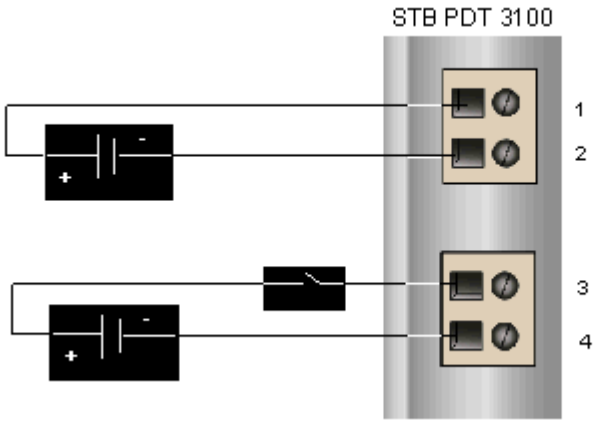

Pin	Top Connector	Bottom Connector
1	+24 VDC for the sensor bus	+24 VDC for the sensor bus
2	-24 VDC sensor power return	-24 VDC actuator power return

Performance Curves

Performance Curve

