Produktdatenblatt

Spezifikationen

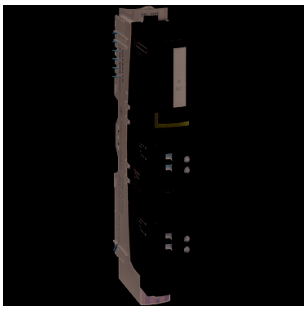

Demnächst nicht mehr lieferbar

Kit Spannungsverteilungsmodul Standard STB, 24 V DC

STBPDT3100K

Der Verkauf wird eingestellt am: 01.12.2027

Der Service wird eingestellt am: 31.12.2035

EAN Code: 3595863949216

Hauptmerkmale

Baureihe	Advantys STB Dezentrale E/A -Plattform
Produkt- oder Komponententyp	Standard-Spannungsverteilungs-Kit
Zusammenstellung Kombipaket	STBXTS2130, Federzugklemmenleisten STBPDT3100 module Befestigungsbasis STBXBA2200 STBXTS1130, Schraubklemmenleisten
Produktkompatibilität	Befestigungsbasis STBXBA2200
[UH,nom] Bemessungs-Betriebsspannung	24 V für DC
Stromversorgungs-Ausgangsstrom	10 A für Eingangs-/Ausgangskreis 12 A für Eingangs-/Ausgangskreis 6 A für Eingangs-/Ausgangskreis 8 A für Eingangs-/Ausgangskreis 0…4 A für Eingangskreis 0…8 A für Ausgangskreis

Zusatzmerkmale

Spannungsbereich	19,2 - 30 V DC Sensor-/Betätigungsanschluss
Schutzfunktionen	Eingebauter Überstromschutz, 10 A Nacheilung Sicherung für Ausgangskreis Eingebauter Überstromschutz, 5 A Nacheilung Sicherung für Eingangskreis Verpolung für Betätigungsanschluss
zulässiger Strom	30 A für 2 Minuten Erdungsanschluss
Hot-Swapping-Fallback	Nein
Schutzart	Überstromschutz Verpolung
Lokale Signalisierung	1 LED grün für Stellglied-Bus -Stromvers (OUT) 1 LED grün für Sensor-Bus-Stromversorgung (IN)
Gehäusefarbe	Weiß
Höhe	125 mm
Breite	18,4 mm
Tiefe	65,1 mm
Produktgewicht	0,13 kg
Überspannungskategorie	II

Montage

Schutzart (IP)	IP20
Beschriftung	CE

Bruttopreisliste für Deutschland zuzüglich Zuschläge, Frachtkosten und Mehrwertsteuer, gültig ab dem 1. Januar 2024. Irrtum und Änderungen vorbehalten. Es gelten die AGBs der Schneider Electric GmbH.

Haftungsausschluss: Diese Dokumentation dient nicht als Ersatz für die Beurteilung der Eignung oder Verlässlichkeit dieser Produkte für bestimmte Verwendungsbereiche des Benutzers und darf nicht zu diesem Zweck verwendet werden.

Produktzertifizierungen	CSA FM Klasse 1 Division 2 UL
Normen	EN/IEC 61131-2 Typ 1
Umgebungstemperatur bei Betrieb	0…60 °C (ohne Leistungsreduzierung)
Umgebungstemperatur bei Lagerung	-40…85 °C ohne Leistungsreduzierung
Relative Luftfeuchtigkeit	95 % bei 60 °C Betauung nicht zulässig
Betriebshöhe	<= 2.000 m
Verschmutzungsgrad	2
Vibrationsfestigkeit	3 Gn (f = 58…150 Hz) on 35 mm DIN rail 5 gn (f = 58…150 Hz) on 35 mm DIN rail ± 0,35 mm (f = 10…58 Hz)
Stoßfestigkeit	30 gn für 11 ms entspricht IEC 88 Anmerkung 2-27

Verpackungseinheiten

VPE 1 Art	PCE
Anzahl der Geräte pro Packung	1
VPE 1 Höhe	2,5 cm
VPE 1 Breite	8,5 cm
VPE 1 Länge	14,0 cm
Verpackungsgewicht (Lbs)	150,0 g
VPE 2 Art	S02
VPE 2 Menge	24
VPE 2 Höhe	15 cm
VPE 2 Breite	30 cm
VPE 2 Länge	40 cm
VPE 2 Gewicht	4,026 kg
VPE 3 Art	P06
VPE 3 Menge	384
VPE 3 Höhe	75,0 cm
VPE 3 Breite	60,0 cm
VPE 3 Länge	80,0 cm
VPE 3 Gewicht	75,52 kg

Vertragliche Gewährleistung

Garantie (in Monaten)	18

Environmental Data

Schneider Electric hat sich zum Ziel gesetzt, den Net Zero-Status bis 2050 durch Lieferkettenpartnerschaften, Materialien mit geringerer Auswirkung und Kreislaufbildung über unsere laufende Kampagne "Use Better, Use Longer, Use Again" zu erreichen, um die Lebensdauer und Recyclingfähigkeit der Produkte zu verlängern.

Erläuterung der Environmental Data >

Wie wir die Produktnachhaltigkeit bewerten >

Use Better

Materialien und Verpackung

Verpackung mit Recycling-Karton	**Nein**
Verpackung ohne Kunststoff	**Nein**
SCIP-Nummer	**6830dd70-e4bc-47df-85c7-e41f888576f4**
EU-RoHS-Richtlinie	**Freistellungskonform**
REACh-Verordnung	**Produkt beinhaltet besorgniserregende Stoffe (SVHC) über dem Schwellwert**

Use Again

Reproduktion

Rücknahme	**Ja**

Maßzeichnungen

Abmessungen

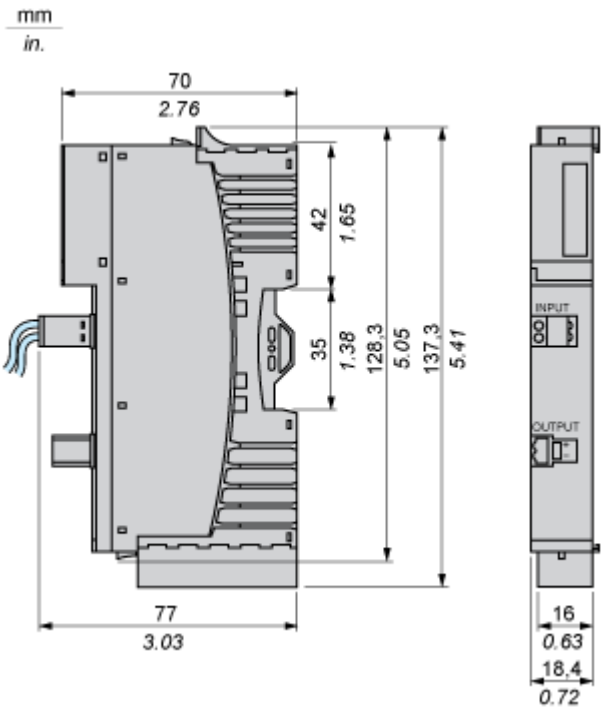

Anschlüsse und Schema

Verdrahtungspläne

Beispiele

Einzelne Stromversorgung

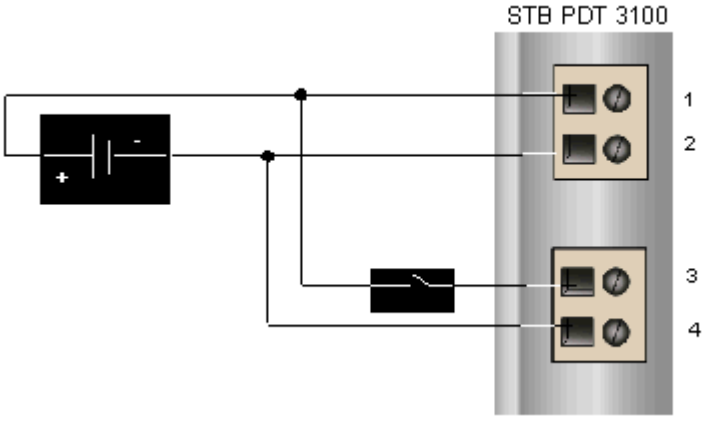

Separate Stromversorgungen

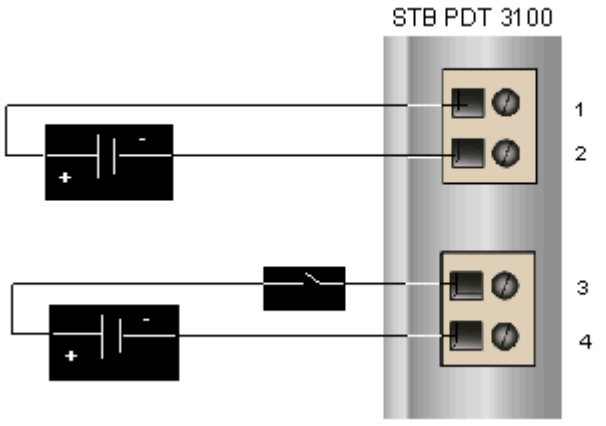

Pin	Oberer Anschluss	Unterer Anschluss
1	+24 VDC für den Sensorbus	+24 VDC für den Sensorbus
2	-24 VDC-Rückleitung der Sensorstromversorgung	-24 VDC-Rückleitung der Aktorstromversorgung

Leistungskurven

Leistungskennlinie

