Produkta datu lapa

Specifikācijas



Modicon Momentum - ātrgaitas skaitītāja moduļa pamatne - 6 I / 4 O

170AEC92000

Tiks pārtraukts: 2027. gada 1. dec.

Servisa atbalsta beigu datums: 2035. gada 31. dec.

Tiks pārtraukts

Galvenā

Produktu klāsts	Modicon Momentum automatizācijas platforma
Produkta vai sastāvdaļas veids	Ātrgaitas skaitītāja moduļa bāze
Kanālu grupa	2 grupas ar 3 diskrētām ieejām 2 grupas ar 2 diskrētiem izvadiem
Skaitītāja numurs	2
Diskrēts ievades numurs	6
Diskrēts izvades numurs	4

Papildinošs

Diskrētā ievades loģika	Pozitīvs
Diskrēts ieejas spriegums	- 3...30 V DC 24 V DC
Ieejas pārsprieguma aizsardzība	45 V 10 s
Sprieguma stāvoklis 1 garantēts	>= 11 V
Sprieguma stāvoklis 0 garantēts	<= 5 V
Pašreizējais stāvoklis 1 garantēts	>= 2,5 mA
Pašreizējais stāvoklis 0 garantēts	<= 1.2 mA
Diskrētā izvades loģika	Pozitīvs
Diskrēts izejas spriegums	24 V
Diskrētā izejas strāva	1 A uz skaitītāju 2 A par moduli 0.5 A par punktu
Maksimālais sprieguma kritums	< 0,5 V 0,5 A stāvoklī ieslēgts
Maksimālā noplūdes strāva	1 mA DC 24 V
Pārsprieguma strāva	5 A 1 ms
Atbildes laiks	< 0,1 ms no stāvokļa 0 uz stāvokli 1 izejas ķēde < 0,1 ms no stāvokļa 1 uz stāvokli 0 izejas ķēde 3 ms no stāvokļa 0 uz stāvokli 1 ievades ķēde 3 ms no stāvokļa 1 uz stāvokli 0 ievades ķēde
Skaitīšanas ievades veids	absolūtais SSI uz augšu, uz leju ar 4 apakšrežīmiem pakāpeniski uz augšu, uz leju, kvadrātveida
Ieejas sprieguma skaitīšana	24 V viens beidzās 5 V diferenciālis
Skaitīšanas biežums	10 kHz viens beidzās 200 kHz diferenciālis

Ir sasniegts maksimālais saīdzināmo produktu skaits. Lūdzu, atveriet sadaļu Salīdzināt produktus #SAITE# un izdzēsiet kādu produktu, lai turpinātu.

Skaitītāja ieejas izšķirtspēja	24 biti + zīme
Skaitītāja konfigurācija	Izmantojot komunikāciju adapteri
Marķējums	CE
Elektrības pieslēgums	2 savienotāji noņemamiem spaiļu blokiem
Pašreizējais patēriņš	280 mA pie 24 V DC
DC supply voltage	24 V
Augstums	141,5 mm
Platums	125 mm
Dziļums	40 mm
Neto svars	0,21 kg

Vide

Izturība pret elektrostatisko izlādi	4 kV kontaktpersona atbilst IEC 801-2 8 kV ēterā atbilst IEC 801-2
Izturība pret elektromagnētiskajiem laukiem	10 V/m 80...1000 MHz atbilst IEC 801-3
Produkta sertifikācija	UL CSA
Aizsardzības ārstēšana	TC
Apkārtējā gaisa temperatūra darbībai	0…60 °C
Apkārtējā gaisa temperatūra uzglabāšanai	-40…85 °C
Relatīvais mitrums	95 % bez kondensāta
Darbības augstums	<= 5000 m

Iepakošanas vienības

Pirmā iepakojuma vienības tips	PCE
Vienību skaits 1. iepakojumā	1
1. iepakojuma augstums	5,800 cm
1. iepakojuma platums	18,000 cm
1. iepakojuma garums	26,200 cm
1. iepakojuma svars	356,000 g
Otrā iepakojuma vienības tips	S03
Vienību skaits 2. iepakojumā	8
2. iepakojuma augstums	30,000 cm
2. iepakojuma platums	30,000 cm
2. iepakojuma garums	40,000 cm
2. iepakojuma svars	3,336 kg

Līguma garantija

Garantija (mēnešos)	18

Environmental Data

Schneider Electric mērķis ir līdz 2050. gadam sasniegt nulles emisiju statusu, izmantojot piegādes ķēdes partnerību, zemākas ietekmes materiālus un cirkularitāti, izmantojot mūsu pašreizējo kampaņu "Use Better, Use Longer, Use Again", lai pagarinātu produktu kalpošanas laiku un to pārstrādājamību.

Environmental Data skaidrojums >

Kā mēs novērtējam produktu ilgtspēju >

Ietekme uz vidi

Kopējā dzīves cikla oglekļa pēda	**257 kg CO2 eq.**
Ražošanas posma oglekļa pēdas nospiedums [A1–A3]	**115 kg CO2 eq.**
Izplatīšanas posma oglekļa pēdas nospiedums [A4]	**0.1 kg CO2 eq.**
Uzstādīšanas posma oglekļa pēdas nospiedums [A5]	**0.2 kg CO2 eq.**
Lietošanas posma oglekļa pēdas nospiedums [B2, B3, B4, B6]	**141 kg CO2 eq.**
Dzīves cikla beigu posma oglekļa pēdas nospiedums [C1–C4]	**0.4 kg CO2 eq.**
Vides informācijas publiskošana	**Produkta ietekme uz vidi**

Use Better

Materiāli un iepakojums

Iepakojums izgatavots no pārstrādāta kartona	**Jā**
Iepakojums bez plastmasas	**Nē**
SCIP numurs	**Cf34582a-0cc2-44ab-a020-5f6942c8b432**
ES RoHS direktīva	**Atbilst, Izmantojot Izņēmumu**
REACh regula	**Atsauce satur vielas virs noteiktās normas, kas rada ļoti lielas bažas**

Use Again

Pārsaiņošana un atkārtota ražošana

Pārstrādājamības potenciāls, %	**4**
Cirkularitātes profils	**Informācija par ekspluatācijas izbeigšanu**
Atgriešana	**Jā**

Dimensions Drawings

Standard Adapter on a Typical Base

Dimensions

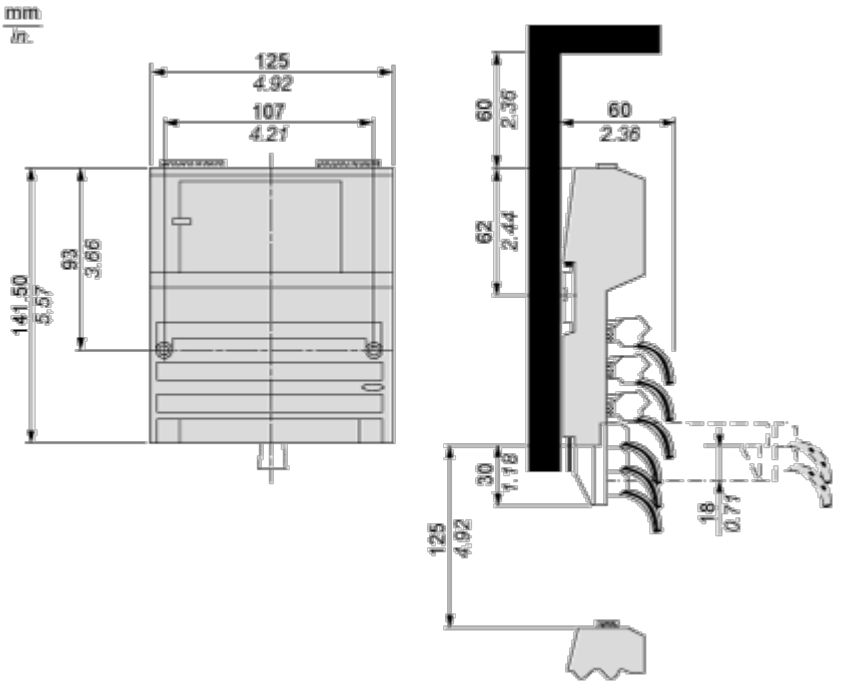

Mounting and Clearance

Mounting on a Wall

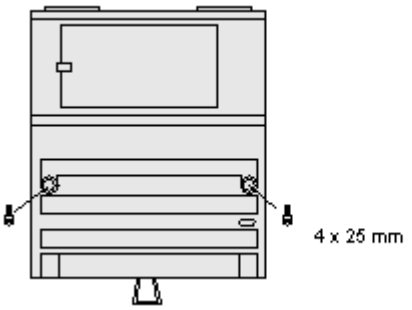

Connections and Schema

Internal Pin Connections

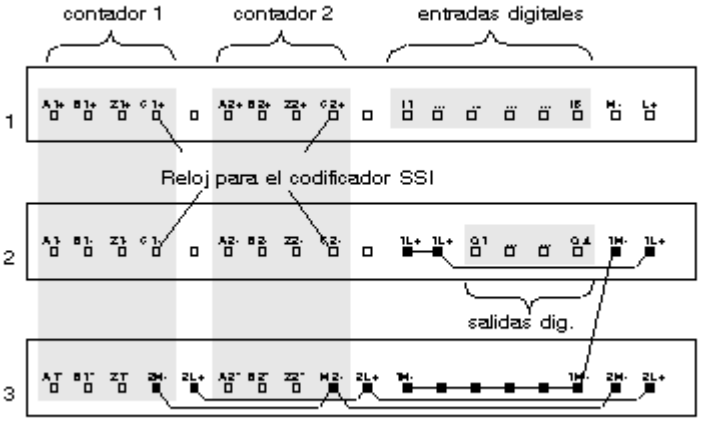

External Wiring Diagrams

Example for Pulse Encoder (5 V)

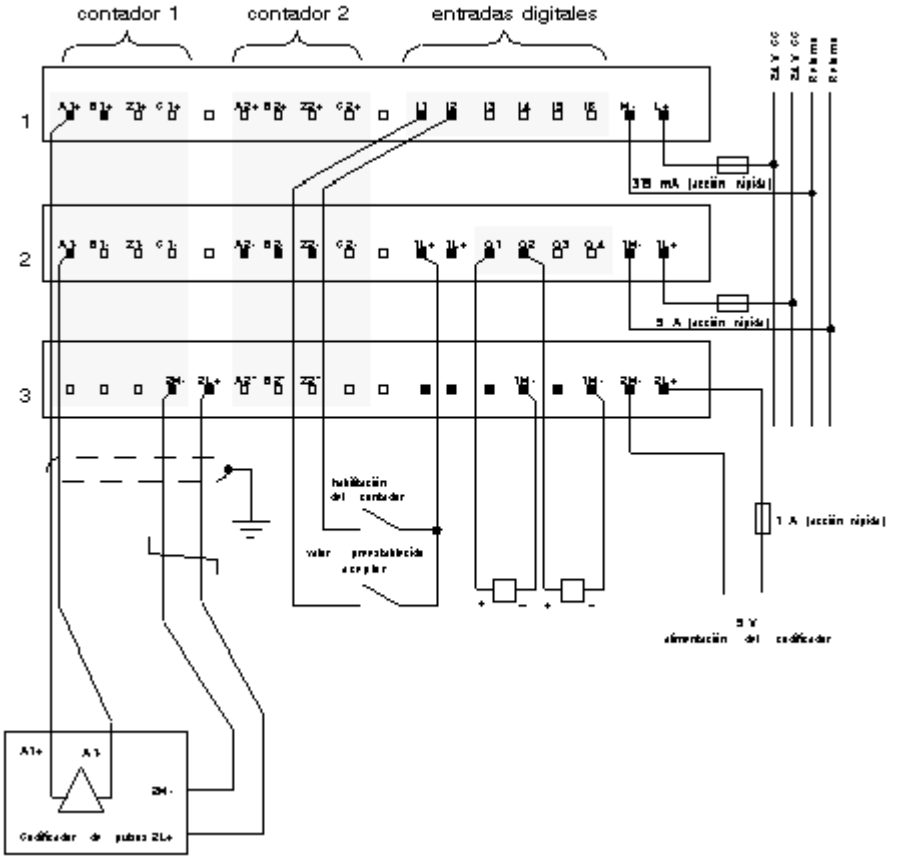

Example for Pulse Encoder (24 V)

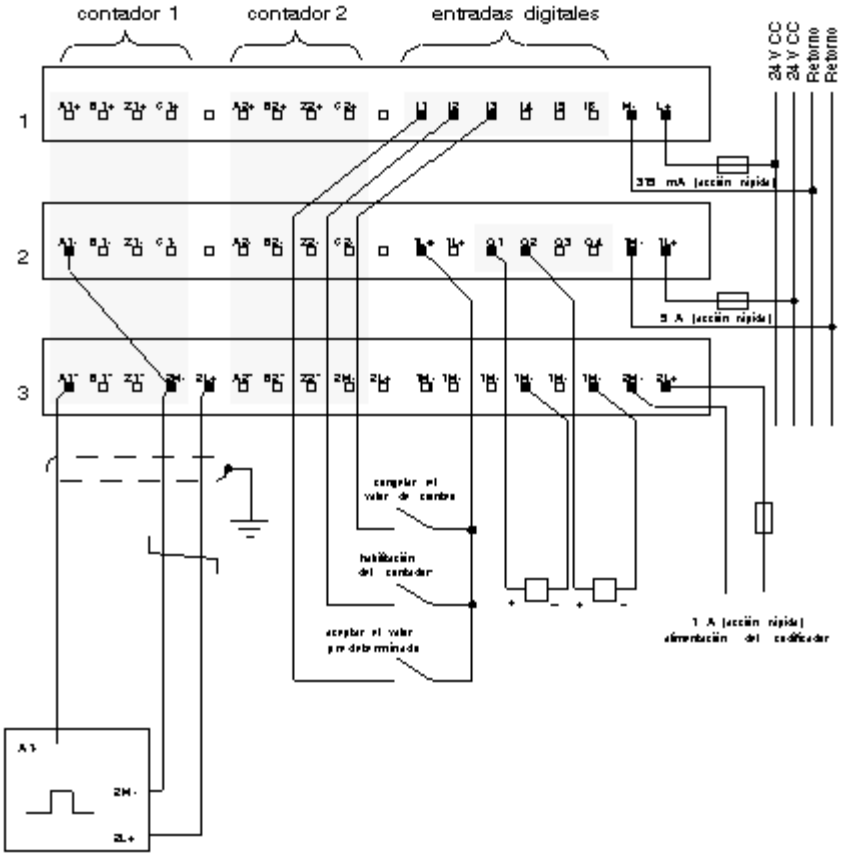

Example for Incremental Encoders (RS 422)

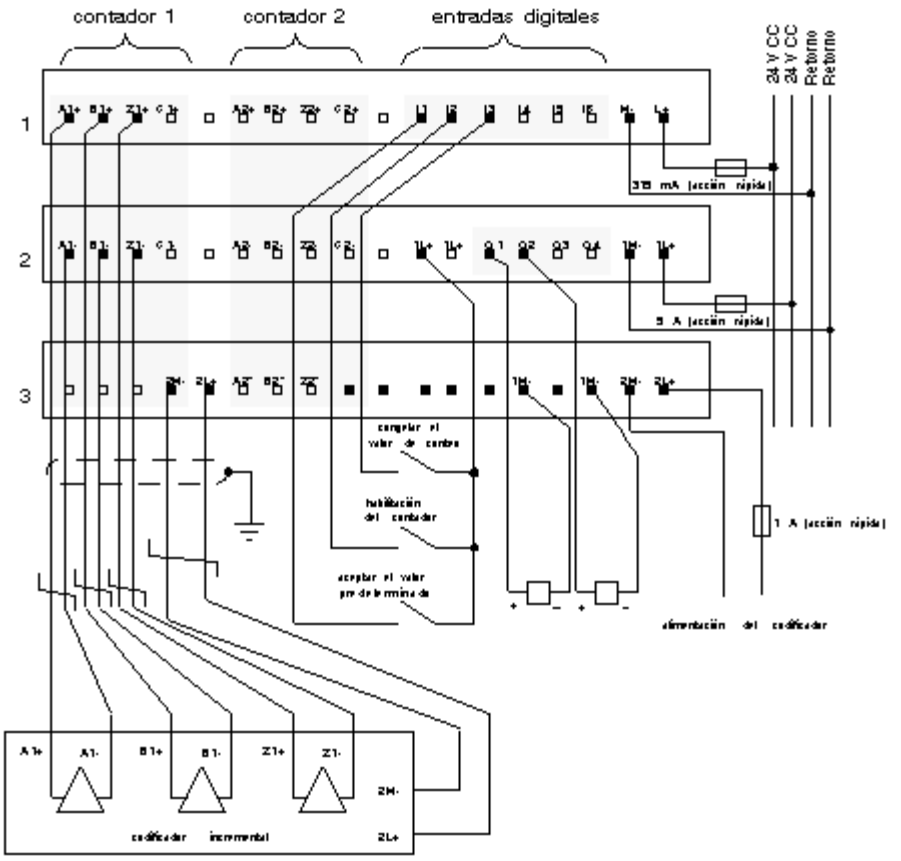

Example for 24 V Pulse Encoder on A, B, and R Lines

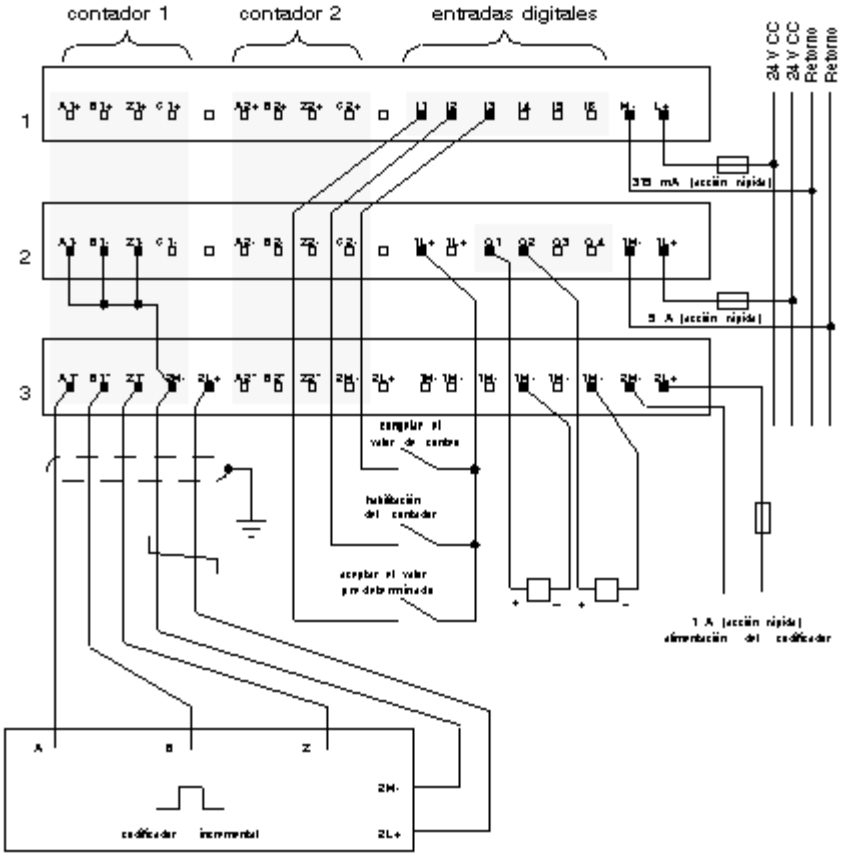

Example for Absolute Encoders with Actuators

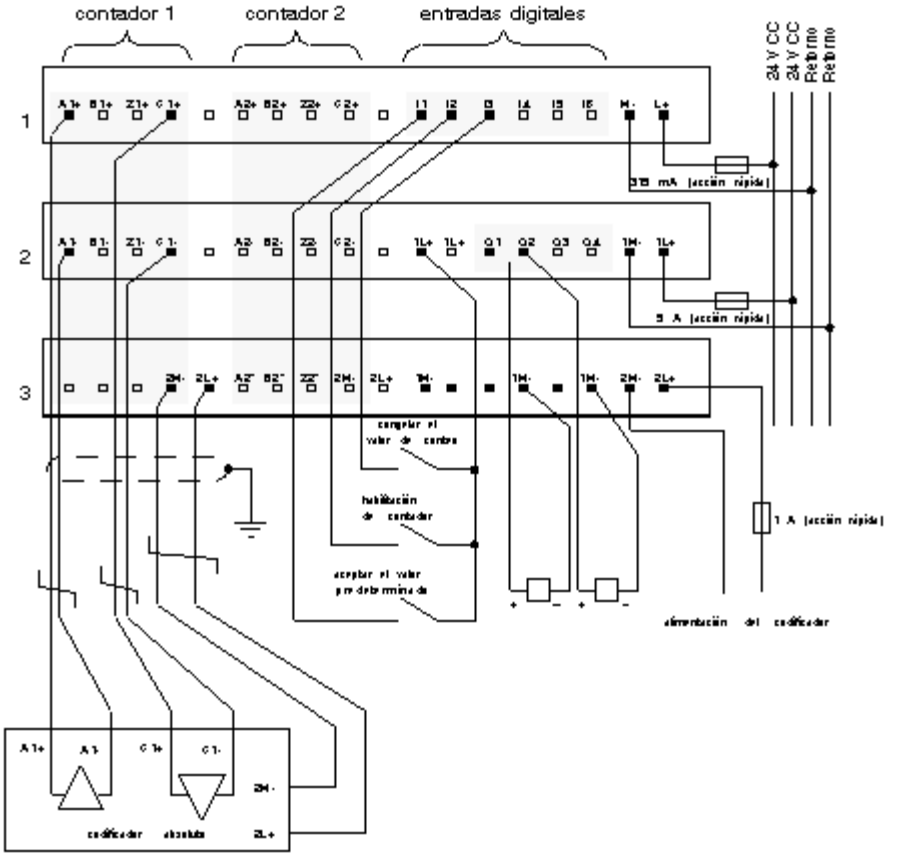
contador 1
contador 2
entradas digitales
24 V CC
24 V CC
Retorno
Retorno
1
2
3
A1+ B1+ Z1+ C1+
A2+ B2+ Z2+ C2+
I1 I2 I3 I4 I5 I6 M- L+
315 mA (acción rápida)
A1- B1- Z1- C1-
A2- B2- Z2- C2-
1L+ 1L+ Q1 Q2 Q3 Q4 1M- 1L+
5 A (acción rápida)
2M- 2L+ A2- B2- Z2- 2M- 2L+ 1M- 1M- 1M- 2M- 2L+
congelar el valor de conteo
habilitación de contador
aceptar el valor predeterminado
1 A (acción rápida)
alimentación del codificador
A1+ A1- C1+ C1-
2M-
2L+
codificador absoluto