Produkta datu lapa

Specifikācijas

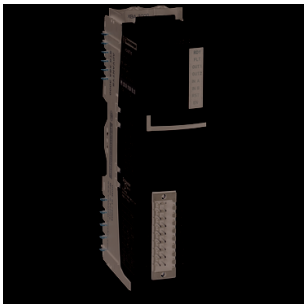

Tiks pārtraukts

skaitītāja komplekts, Modicon STB, 1 kanāls, 0-40000Hz, 2 I

STBEHC3020KC

Tiks pārtraukts: 2027. gada 1. dec.

Servisa atbalsta beigu datums: 2035. gada 31. dec.

Galvenā

Produktu klāsts	Modicon STB izplatīts I/O risinājums
Produkta vai sastāvdaļas veids	Skaitītāja komplekts
kanālu skaits	1
Komplekta sastāvs	STBEHC3020 modulis STBXBA3000 bāze STBXTS215018 spailes atsperes skavas savienotājs

Papildinošs

Skaitīšanas ievades numurs	2
Maksimālā skaitīšanas biežums	40000 Hz
Skaitītāja funkcijas	Mērīt laika periodus Skaitīšana uz augšu/uz leju Skaitīšana uz leju Frekvences mērītājs Cilpas (modulo) skaitīšana Skaitīt notikumus
Skaitītāja konfigurācija	Modicon konfigurācijas programmatūra
Ieejas saderība	2/3 vadu fotoelektrisks sensors Mehānisks kontakts Ar 2 vadu/3 vadu tuvuma sensoriem Inkrementālais kodētājs
Ieejas spriegums	24 V
ieejas sprieguma robežas	19.2...30 V
Ieejas sprieguma veids	DC
Ievades strāva	6 mA
Ievades loģika	Pozitīvs
Sprieguma stāvoklis 0 garantēts	-3...5 V
Sprieguma stāvoklis 1 garantēts	11...30 V
Pašreizējais stāvoklis 0 garantēts	<= 1,5 mA
Pašreizējais stāvoklis 1 garantēts	>= 2 mA
Filtra laiks	0 ms digitālais 40000 Hz skaitot ievades 0,4 ms digitālais 1000 Hz skaitot ievades 1,2 ms digitālais 400 Hz skaitot ievades 2,5 µs analogs skaitot ievades 25 µs analogs palīgieeja
Izejas spriegums	24 V
Izejas sprieguma robežas	19.2...30 V

Ir sasniegts maksimālais saīdzināmo produktu skaits. Lūdzu, atveriet sadaļu Saīdzināt produktus #SAITE# un izdzēsiet kādu produktu, lai turpinātu.

Izejas sprieguma veids	DC
Nominālā izejas strāva	0,5 A
Diskrētā izvades loģika	Konfigurējams pozitīvs vai negatīvs
Maksimālā noplūdes strāva	0,1 mA stāvoklī 0
Maksimālais sprieguma kritums	< 3 V stāvoklī 1
Maksimālā slodzes induktivitāte	500 mH pie 4 Hz
Aizsardzības veids	pārslodzes aizsardzība elektroniskā izslēgšana manuāla vai automātiska atiestatīšana īssavienojuma aizsardzība elektroniskā izslēgšana manuāla vai automātiska atiestatīšana pārslodzes aizsardzība strāvas ierobežotājs īssavienojuma aizsardzība strāvas ierobežotājs
Atkāpšanās statuss	saglabāt pēdējo vērtību konfigurēts stāvoklis 0 izvades kanāliem pēc noklusējuma statusu 0 vai 1 katram kanālam konfigurēts
Aukstā maiņa	Jā
Karstās maiņas atkāpšanās	atkāpšanās izvade atkarībā no parametru iestatījuma konfigurēts obligāti standarta tīkla interfeisa modulis atkāpšanās uz 0 nav konfigurēts obligāti standarta tīkla interfeisa modulis atkāpšanās uz 0 pamata tīkla interfeisa modulis
Produktu saderība	Montāžas bāze STBXBA3000 Strāvas sadales modulis STBPDT3100/3105
[Us] nominālais barošanas spriegums	24 V DC
Piegāde	Strāvas sadales modulis
Pašreizējais patēriņš	60...100 mA pie 5 V DC priekš loģiskā kopne
Izolācija starp kanāliem un kopni	500 V
Marķējums	CE
Pārsprieguma kategorija	II
Statusa gaismas diode	1 LED (zaļš) LV validācijas ievades statuss (EN) 1 LED (zaļš) moduļa statuss (RDY) 1 LED (zaļš) atiestatīt ievades statusu (RST) 1 LED uz katru skaitīšanas ieeju (zaļš) skaitīšanas ievades statuss (INA, INB) 1 LED uz vienu izeju (zaļš) izvades statuss (OUT1, OUT2) 1 LED (sarkans) moduļa kļūda (FLT)
Augstums	28,1 mm
Dziļums	70 mm
Platums	128,3 mm
DC supply voltage	24 V

Vide

Produkta sertifikācija	FM 1. klases 2. divīzija CSA UL
Piesārņojuma pakāpe	2 atbilst IEC 60664-1
Darbības augstums	<= 2000 m
IP aizsardzības pakāpe	IP20 atbilst IEC 61131-2 1. klase
Apkārtējā gaisa temperatūra darbībai	-25…70 °C (bez pazemināšanas)
Apkārtējā gaisa temperatūra uzglabāšanai	-40…85 °C
Relatīvais mitrums	95 %pie 60 °C bez kondensāta

Vibrācijas pretestība	3 gnpie 58…150 Hz ieslēgts 35 x 7,5 mm simetriska DIN sliede 5 gnpie 58…150 Hz ieslēgts 35 x 15 mm simetriska DIN sliede +/-0,35 mmpie 10…58 Hz
Triecienizturība	30 gn pie 11 ms atbilst IEC 88 atsauce 2-27

Iepakošanas vienības

Pirmā iepakojuma vienības tips	PCE
Vienību skaits 1. iepakojumā	1
1. iepakojuma augstums	3,400 cm
1. iepakojuma platums	8,000 cm
1. iepakojuma garums	13,200 cm
1. iepakojuma svars	163,000 g
Otrā iepakojuma vienības tips	S02
Vienību skaits 2. iepakojumā	20
2. iepakojuma augstums	15,000 cm
2. iepakojuma platums	30,000 cm
2. iepakojuma garums	40,000 cm
2. iepakojuma svars	3,763 kg

Līguma garantija

Garantija (mēnešos)	18

Environmental Data

Schneider Electric mērķis ir līdz 2050. gadam sasniegt nulles emisiju statusu, izmantojot piegādes ķēdes partnerību, zemākas ietekmes materiālus un cirkularitāti, izmantojot mūsu pašreizējo kampaņu "Use Better, Use Longer, Use Again", lai pagarinātu produktu kalpošanas laiku un to pārstrādājamību.

Environmental Data skaidrojums >

Kā mēs novērtējam produktu ilgtspēju >

Use Better

Materiāli un iepakojums

Iepakojums izgatavots no pārstrādāta kartona	**Nē**
Iepakojums bez plastmasas	**Nē**
SCIP numurs	**7e17a944-3f5d-44d9-88b1-636019cef5bf**
ES RoHS direktīva	**Atbilst, Izmantojot Izņēmumu**
REACh regula	**Atsauce satur vielas virs noteiktās normas, kas rada ļoti lielas bažas**

Use Again

Pārsaiņošana un atkārtota ražošana

Atgriešana	**Jā**

Dimensions Drawings

Dimensions

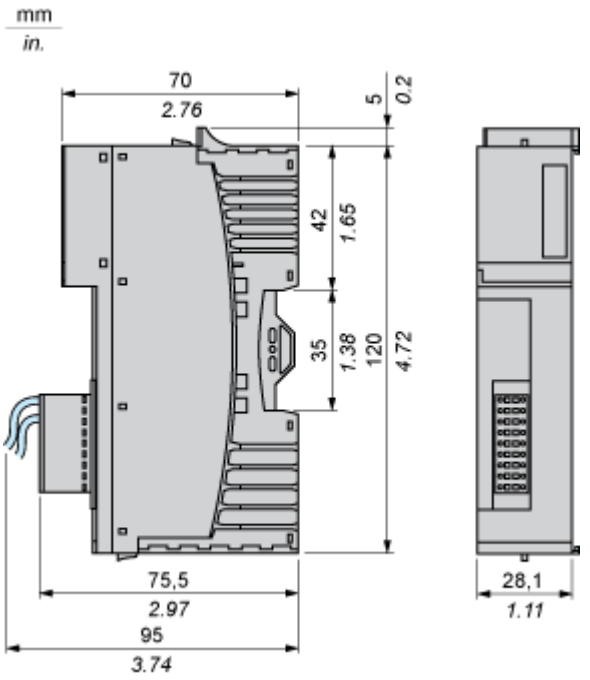

Connections and Schema

Wiring Diagram

Connection to STBXTS2150KC Removable Spring-Type Terminals

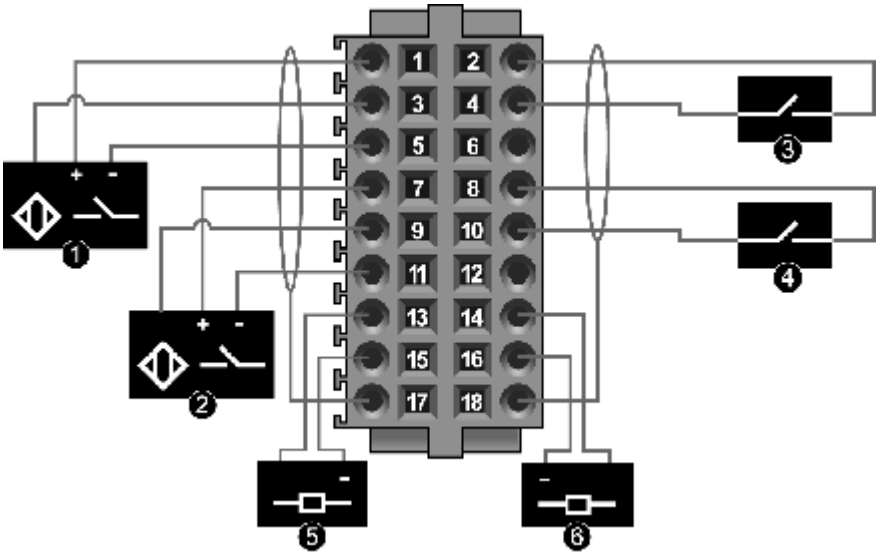

1 IN A

2 IN B

3 EN

4 RST

5 OUT1

6 OUT2

Pin	Function	Pin	Function
1	+24 VDC field power (from the PDM) for input IN A	2	+24 VDC field power (from the PDM) for the input EN
3	input IN A	4	input EN
5	field power return for input IN A	6	field power return for input EN
7	+24 VDC field power (from the PDM) for input IN B	8	+24 VDC field power (from the PDM) for input RST
9	input IN B	10	input RST
11	field power return for input IN B	12	field power return for input RST
13	output OUT1	14	output OUT2
15	output OUT1 return	16	output OUT2 return
17	shield connection for input IN A and input IN B.	18	shield connection for input EN and input RST.