Produktdatenblatt

Spezifikationen



Expertenmodul, Modicon TM3, zum Anschluss von 4 TeSys Motorstartern, RJ45

TM3XTYS4

EAN Code: 3606480611636

Hauptmerkmale

Baureihe	Modicon TM3
Produkt- oder Komponententyp	Parallelschnittstellen-Baust
Produktspezifische Anwendung	TeSys U
Nennhilfsspannung [UH,nom]	24 V DC von externe Versorgung (-15 - 20 %)
Anzahl der Eingangskanäle	12
Anzahl der Ausgangskanäle	8
Kompatible Produktfamilie	Modicon M221 Modicon M251 Modicon M241 Modicon M262

Zusatzmerkmale

Leistungsaufnahme	5 mA bei 5 V DC über Busstecker im Zustand am 35 mA bei 5 V DC über Busstecker in Zustand off 0 mA bei 24 V DC über Busstecker im Zustand am 10 mA bei 24 V DC über Busstecker in Zustand off 1200 mA bei 24 V DC externe Stromversorgung im Zustand am
Eingangsspannungsgrenzen	19,2 - 28,8 V pro Eingang
Eingangsstromgrenzen	5 mA pro Eingang
[tA] Antwortzeit	< 10 ms einschalten für Eingang < 10 ms ausschalten für Eingang
Ausgangsspannung	24 V DC für Transistorausgang
maximaler Laststrom	800 mA pro Kanal in Startmodus während 100 ms 300 mA pro Kanal in Normalmodus
Isolation	Zwischen RJ45-Steckverbindern und interner Logik bei 500 V AC Nicht isoliert zwischen RJ45-Steckverbindern
Ausgangsschutztyp	Gegen Überlast, protection technology: Strombegrenzer
Rückstellung	Automatische Rückstellung
Lokale Signalisierung	3 LEDs grün für Eingangsstatus pro Kanal 2 LEDs grün für Ausgangsstatus pro Kanal
Elektrische Verbindung	3 x 2,5 mm² abnehmbare Schraubklemmleiste with Rasterabstand 5,08 mm adjustment für den Anschluss der 24-V-DC-Stromversorgung 4 RJ45-Stecker für den Anschluss des Motorabgangs
Montagehalterung	Top Hat Typ TH35-15 Schiene entspricht IEC 60715 Top Hat Typ TH35-7.5 Schiene entspricht IEC 60715 Platte oder Paneel mit Befestigungssatz
Höhe	90 mm
Tiefe	85 mm
Breite	30 mm

Bruttopreisliste für Deutschland zuzüglich Zuschläge, Frachtkosten und Mehrwertsteuer, gültig ab dem 1. Januar 2024. Irrtum und Änderungen vorbehalten. Es gelten die AGBs der Schneider Electric GmbH.

Haftungsausschluss: Diese Dokumentation dient nicht als Ersatz für die Beurteilung der Eignung oder Verlässlichkeit dieser Produkte für bestimmte Verwendungsbereiche des Benutzers und darf nicht zu diesem Zweck verwendet werden.

Produktgewicht	0,115 kg
DC supply voltage	24 V

Montage

Produktzertifizierungen	CE cULus UKCA RCM EAC
Beschriftung	CE
Widerstandsfähigkeit gegen elektrostatische Entladung	8 kV in der Luft entspricht EN/IEC 61000-4-2 4 kV bei Kontakt entspricht EN/IEC 61000-4-2
Widerstandsfähigkeit gegen elektromagnetische Felder	10 V/m 80 MHz - 1 GHz entspricht EN/IEC 61000-4-3 3 V/m 1,4 - 2 GHz entspricht EN/IEC 61000-4-3 1 V/m 2 GHz - 3 GHz entspricht EN/IEC 61000-4-3
Widerstandsfähigkeit gegen Magnetfelder	30 A/m 50/60 Hz entspricht EN/IEC 61000-4-8
Widerstandsfähigkeit gegen kurze Störsignale	1 kV für Eingang entspricht EN/IEC 61000-4-4 1 kV für Ausgänge entspricht EN/IEC 61000-4-4
Stoßspannungsfestigkeit	1 kV Eingang Gleichtakt entspricht EN/IEC 61000-4-5 1 kV Ausgänge Gleichtakt entspricht EN/IEC 61000-4-5
Widerstandsfähigkeit gegen leitungsgebundene Störungen	10 V 0,15 - 80 MHz entspricht EN/IEC 61000-4-6 3 V Festfrequenz (2, 3, 4, 6,2, 8,2, 12,6, 16,5, 18,8, 22, 25 MHz) entspricht Marine-Spezifikation (LR, ABS, DNV, GL)
Elektromagnetische Aussendung	Strahlungsemissionen - Teststufe: 40 dBµV/m QP Klasse A (10 m) bei 30…230 MHz entspricht EN/IEC 55011 Strahlungsemissionen - Teststufe: 47 dBµV/m QP Klasse A (10 m) bei 230…1000 MHz entspricht EN/IEC 55011
Umgebungstemperatur bei Betrieb	-10…35 °C senkrechter Einbau -10…55 °C waagerechter Einbau
Umgebungstemperatur bei Lagerung	-25…70 °C
Relative Luftfeuchtigkeit	10…95 %, Betauung nicht zulässig (in Betrieb) 10…95 %, Betauung nicht zulässig (bei Lagerung)
Schutzart (IP)	IP20 mit montierter Schutzabdeckung
Verschmutzungsgrad	2
Betriebshöhe	0 - 2.000 m
Aufbewahrungshöhe	0…3000 m
Vibrationsfestigkeit	3,5 mm bei 5…8,4 Hz auf DIN-Schiene 3 Gn bei 8,4…150 Hz auf DIN-Schiene 3,5 mm bei 5…8,4 Hz auf Platte 3 Gn bei 8,4…150 Hz auf Platte
Stoßfestigkeit	15 Gn für 11 ms
Schutzart (IP)	IP20

Verpackungseinheiten

VPE 1 Art	PCE
Anzahl der Geräte pro Packung	1
VPE 1 Höhe	7,500 cm
VPE 1 Breite	12,500 cm
VPE 1 Länge	10,500 cm
Verpackungsgewicht (Lbs)	215,000 g

VPE 2 Art	S04
VPE 2 Menge	42
VPE 2 Höhe	30,000 cm
VPE 2 Breite	40,000 cm
VPE 2 Länge	60,000 cm
VPE 2 Gewicht	10,000 kg
VPE 3 Art	P12
VPE 3 Menge	504
VPE 3 Höhe	80,000 cm
VPE 3 Breite	105,000 cm
VPE 3 Länge	125,000 cm
VPE 3 Gewicht	62,296 kg

Vertragliche Gewährleistung

Garantie (in Monaten)	18

Environmental Data

Schneider Electric hat sich zum Ziel gesetzt, den Net Zero-Status bis 2050 durch Lieferkettenpartnerschaften, Materialien mit geringerer Auswirkung und Kreislaufbildung über unsere laufende Kampagne "Use Better, Use Longer, Use Again" zu erreichen, um die Lebensdauer und Recyclingfähigkeit der Produkte zu verlängern.

Erläuterung der Environmental Data >

Wie wir die Produktnachhaltigkeit bewerten >

Umweltbilanz

Total lifecycle Carbon footprint	**134 kg CO2 eq.**
CO_2-Fußabdruck der Herstellungsphase [A1 bis A3]	**14 kg CO2 eq.**
CO_2-Fußabdruck der Distributionsphase [A4]	**0 kg CO2 eq.**
CO_2-Fußabdruck der Installationsphase [A5]	**0 kg CO2 eq.**
CO_2-Fußabdruck der Nutzungsphase [B2, B3, B4, B6]	**119 kg CO2 eq.**
CO_2-Fußabdruck der End-of-Life-Phase [C1 bis C4]	**0.5 kg CO2 eq.**
Umweltproduktdeklaration	**Produktumweltprofil**

Use Better

Materialien und Verpackung

Verpackung mit Recycling-Karton	**Ja**
Verpackung ohne Kunststoff	**Ja**
SCIP-Nummer	**91cf81c4-f22d-428b-a036-2e24fcc66509**
EU-RoHS-Richtlinie	**Konform**
REACh-Verordnung	**Produkt beinhaltet besorgniserregende Stoffe (SVHC) über dem Schwellwert**
PVC-frei	**Ja**

Use Again

Reproduktion

Recyclingfähigkeitspotential in %	**3**
Circular Econmomy-Eignung	**Entsorgungsinformationen**
Rücknahme	**Ja**
WEEE-Kennzeichnung	**Das Produkt muss entsprechend bestimmter Hinweise auf Märkten der Europäischen Union entsorgt werden und darf nicht in Haushaltsabfälle gelangen.**

Maßzeichnungen

Abmessungen

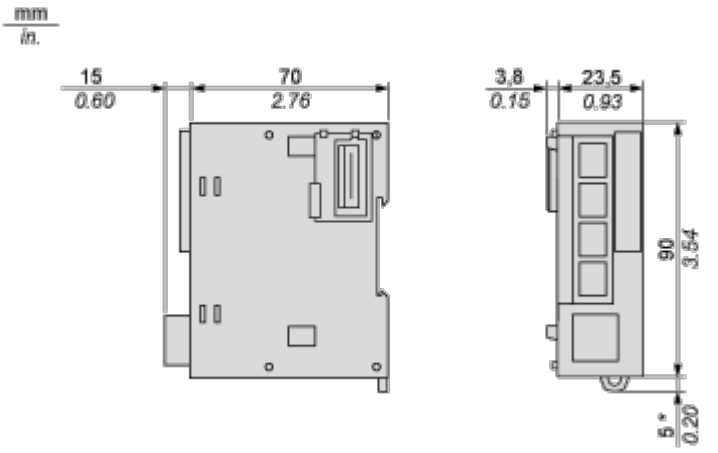

(*) 8,5 mm (0.33 in) bei herausgezogener Klemme.

Montage und Abstand

Platzbedarf

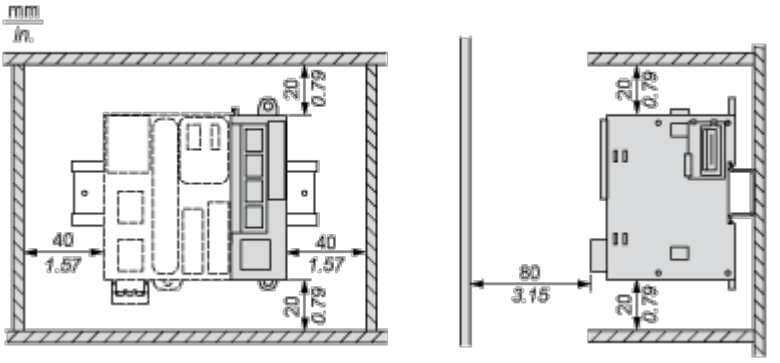

Montage auf einer Schiene

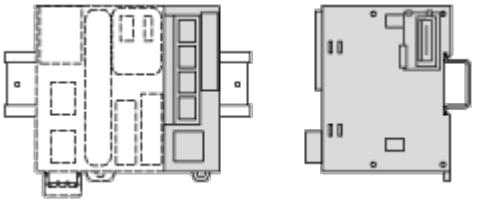

Falsche Montageposition

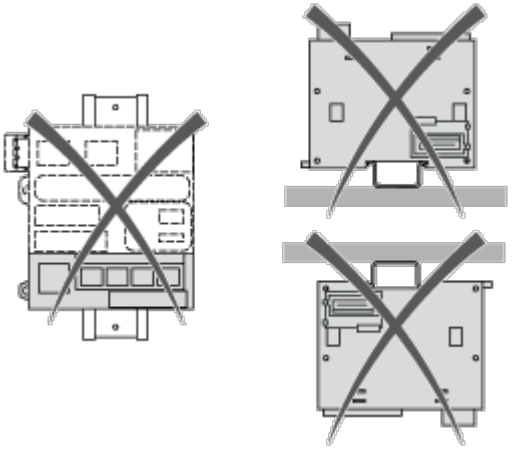

Montage auf einer Schalttafel

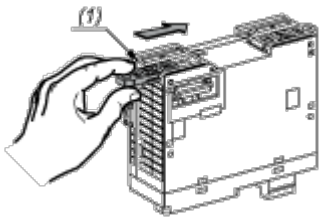

(1) Montieren eines Montagebandes

Anordnung der Montagelöcher

