Produktdatenblatt

Spezifikationen



Expertenmodul, Modicon TM3, 2 Hochgeschwindigkeitszähler mit Ereignisverwaltung, 200 kHz, Federzugklemmen

TM3XFHSC202G

EAN Code: 3606489604288

Hauptmerkmale

Baureihe	Modicon TM3
Produkt- oder Komponententyp	Module hight speed counting
Nennhilfsspannung [UH,nom]	24 V DC von externe Versorgung (-15 - 20 %)
Anzahl der Eingangskanäle	10
Anzahl der Ausgangskanäle	8
Diskrete E/A-Nummer	18
Kompatible Produktfamilie	Modicon M262

Zusatzmerkmale

Leistungsaufnahme	100 mA bei 5 V DC 50 mA bei 24 V DC
Zählfrequenz	200 kHz
Eingangsspannung der Digitaleingänge	24 V DC
Stromkreistyp	Standardeingang Latch input
Diskrete Eingangslogik	Sink oder Source
Ausgangsspannung	24 V DC für Transistorausgang
Ausgangsspannungsgrenzen	30 V DC
Diskreter Ausgangsstrom	300 mA für Schneller Ausgang (Q0 - Q7)
Diskrete Ausgangslogik	Quelle
Ausgangsschutztyp	Gegen Überlast und Kurzschluss
Rückstellung	Automatische Rückstellung
Lokale Signalisierung	1 LED für E/A 1 LED für RUN (Betrieb) 1 LED für ERR
Montagehalterung	Top Hat Typ TH35-15 Schiene entspricht IEC 60715 Top Hat Typ TH35-7.5 Schiene entspricht IEC 60715 Platte oder Paneel mit Befestigungssatz
Dienste	HSC simple - verfügbare Funktionen: One shot/Modulo HSC main single phase - verfügbare Funktionen: One shot/Modulo/Event counting HSC main dual phase - verfügbare Funktionen: Modulo/Free-large Period meter - verfügbare Funktionen: Edge to Edge, Edge to Opposite
Zählermodus	2 main expert function (main counting function, frequency meter, period meter) Max 8 simple counting function
Eventmanagement	8 maximum per PLC <= 100 µs Thresholds < 10 µs

Bruttopreisliste für Deutschland zuzüglich Zuschläge, Frachtkosten und Mehrwertsteuer, gültig ab dem 1. Januar 2024. Irrtum und Änderungen vorbehalten. Es gelten die AGBs der Schneider Electric GmbH.

Haftungsausschluss: Diese Dokumentation dient nicht als Ersatz für die Beurteilung der Eignung oder Verlässlichkeit dieser Produkte für bestimmte Verwendungsbereiche des Benutzers und darf nicht zu diesem Zweck verwendet werden.

Höhe	90 mm
Tiefe	85 mm
Breite	39 mm
Produktgewicht	150 g
DC supply voltage	24 V

Montage

Produktzertifizierungen	CSA cULus IACS E10 RCM CE UKCA EAC
Normen	CSA C22.2 No 142 ANSI/ISA 12-12-01 UL 1604 CSA C22.2 Nr. 213 EN/IEC 61131-2:2007 UL 508
Widerstandsfähigkeit gegen elektrostatische Entladung	8 kV in der Luft entspricht EN/IEC 61000-4-2 4 kV bei Kontakt entspricht EN/IEC 61000-4-2
Widerstandsfähigkeit gegen elektromagnetische Felder	10 V/m 80 MHz - 1 GHz entspricht EN/IEC 61000-4-3 3 V/m 1,4 - 2 GHz entspricht EN/IEC 61000-4-3 1 V/m 2 GHz - 3 GHz entspricht EN/IEC 61000-4-3
Widerstandsfähigkeit gegen kurze Störsignale	2 kV für alimentation cable entspricht EN/IEC 61000-4-4 1 kV für Ethernet-Leitung entspricht EN/IEC 61000-4-4 1 kV für serielle Leitung entspricht EN/IEC 61000-4-4 1 kV für Eingang entspricht EN/IEC 61000-4-4 1 kV für Transistorausgang entspricht EN/IEC 61000-4-4
Widerstandsfähigkeit gegen leitungsgebundene Störungen	10 V 0,15 - 80 MHz entspricht EN/IEC 61000-4-4
Elektromagnetische Aussendung	Leitungsgebundene Emissionen - Teststufe: 120 - 69 dBµV/m QP bei 10…150 kHz entspricht EN/IEC 55011 Leitungsgebundene Emissionen - Teststufe: 63 dBµV/m QP bei 1,5…30 MHz entspricht EN/IEC 55011 Strahlungsemissionen - Teststufe: 40 dBµV/m Klasse A bei 30…230 MHz entspricht EN/IEC 55011 Leitungsgebundene Emissionen - Teststufe: 79 - 63 dBµV/m QP bei 150…1500 kHz entspricht EN/IEC 55011 Strahlungsemissionen - Teststufe: 47 dBµV/m Klasse A bei 230…1000 MHz entspricht EN/IEC 55011
Umgebungstemperatur bei Betrieb	-20…60 °C waagerechter Einbau -20…50 °C senkrechter Einbau
Umgebungstemperatur bei Lagerung	-40…85 °C
Relative Luftfeuchtigkeit	10…95 %, Betauung nicht zulässig (in Betrieb) 10…95 %, Betauung nicht zulässig (bei Lagerung)
Schutzart (IP)	IP20 mit montierter Schutzabdeckung
Verschmutzungsgrad	2
Betriebshöhe	0 - 2.000 m
Aufbewahrungshöhe	0…3000 m
Vibrationsfestigkeit	3,5 mm bei 2…8,4 Hz auf DIN-Schiene 1 Gn bei 8,4…200 Hz auf DIN-Schiene 3,5 mm bei 2…8,4 Hz auf Platte 1 Gn bei 8,4…200 Hz auf Platte
Stoßfestigkeit	15 Gn für 11 ms

Verpackungseinheiten

VPE 1 Art	PCE
Anzahl der Geräte pro Packung	1
VPE 1 Höhe	7,200 cm
VPE 1 Breite	10,400 cm
VPE 1 Länge	12,400 cm
Verpackungsgewicht (Lbs)	209,000 g
VPE 2 Art	S03
VPE 2 Menge	18
VPE 2 Höhe	30,000 cm
VPE 2 Breite	30,000 cm
VPE 2 Länge	40,000 cm
VPE 2 Gewicht	4,658 kg

Vertragliche Gewährleistung

Garantie (in Monaten)	18

Environmental Data

Schneider Electric hat sich zum Ziel gesetzt, den Net Zero-Status bis 2050 durch Lieferkettenpartnerschaften, Materialien mit geringerer Auswirkung und Kreislaufbildung über unsere laufende Kampagne "Use Better, Use Longer, Use Again" zu erreichen, um die Lebensdauer und Recyclingfähigkeit der Produkte zu verlängern.

Erläuterung der Environmental Data >

Wie wir die Produktnachhaltigkeit bewerten >

Umweltbilanz

Total lifecycle Carbon footprint	**140 kg CO2 eq.**
CO_2-Fußabdruck der Herstellungsphase [A1 bis A3]	**11 kg CO2 eq.**
CO_2-Fußabdruck der Distributionsphase [A4]	**1 kg CO2 eq.**
CO_2-Fußabdruck der Installationsphase [A5]	**0 kg CO2 eq.**
CO_2-Fußabdruck der Nutzungsphase [B2, B3, B4, B6]	**128 kg CO2 eq.**
CO_2-Fußabdruck der End-of-Life-Phase [C1 bis C4]	**0.3 kg CO2 eq.**
Umweltproduktdeklaration	**Produktumweltprofil**

Use Better

Materialien und Verpackung

Verpackung mit Recycling-Karton	**Ja**
Verpackung ohne Kunststoff	**Ja**
SCIP-Nummer	**8b63a3a6-4381-4887-9a7a-c6c37a7e7339**
EU-RoHS-Richtlinie	**Freistellungskonform**
REACh-Verordnung	**Produkt beinhaltet besorgniserregende Stoffe (SVHC) über dem Schwellwert**
PVC-frei	**Ja**

Use Again

Reproduktion

Recyclingfähigkeitspotential in %	**0**
Circular Econmomy-Eignung	**Entsorgungsinformationen**
Rücknahme	**Ja**
WEEE-Kennzeichnung	**Das Produkt muss entsprechend bestimmter Hinweise auf Märkten der Europäischen Union entsorgt werden und darf nicht in Haushaltsabfälle gelangen.**

Maßzeichnungen

Abmessungen

Seiten- und Vorderansicht

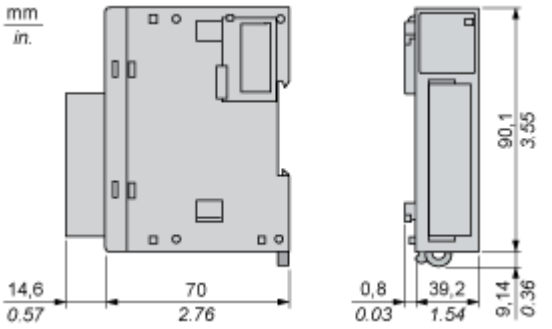

Montage und Abstand

Platzbedarf

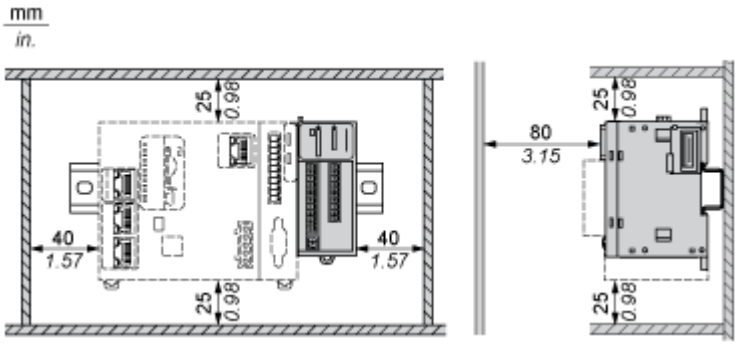

Falsche Montageposition

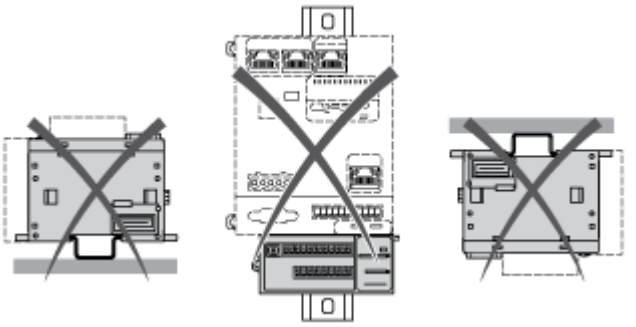

Anschlüsse und Schema

Verdrahtungsplan

Verdrahtung der Eingänge

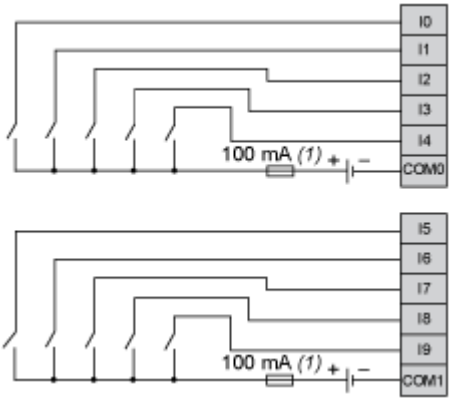

(1): Sicherung Typ T

Verdrahtung der Ausgänge

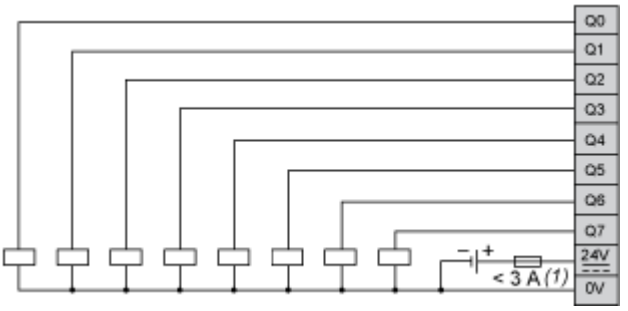

(1): Schließen Sie eine Sicherung des Typs T an, die für die Last geeignet ist (nicht mehr als 3 A).

Verdrahtung der Geber

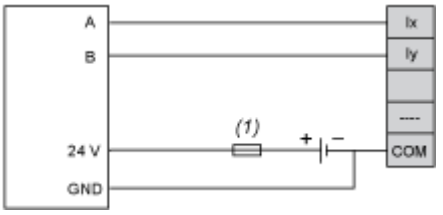

(1): Halten Sie sich zur Dimensionierung der Sicherungen an die Informationen in der Geberdokumentation.