Produkta datu lapa

Specifikācijas



Skaitītāja modulis, Modicon TM5, 2I, 24 V DC, 3 vadi

TM5SDI2DF

Galvenā

Produktu klāsts	Modicon TM5
Produkta vai sastāvdaļas veids	Skaitītāja modulis
Produktam specifisks pielietojums	Frekvences mērītājs Perioda mērīšana Frekvences ģenerators Skaita palielināšana Skaitīšanas samazināšana
Moduļa funkcija	Intervāla mērīšana Notikumu skaitīšana
Diskrēts ievades numurs	2
Skaitīšanas biežums	50 kHz
Produktu saderība	Loģiskais kontrolieris Kustības kontrolieris
Diapazona saderība	Modicon M258 Modicon LMC058

Papildinošs

Izolācija	500 Vrms AC izolācija starp kanālu un kopni Starp kanāliem nav izolācijas
Diskrētā ievades loģika	Izlietne
Diskrēts ieejas spriegums	24 V DC
Diskrētā ieejas strāva	10,5 mApie 24 V
Ievades filtrēšana	<= 10 ms aparatūra <= 25 ms konfigurējams ar programmatūru
Pašreizējais patēriņš	30 mA pie 5 V DC kopne 34 mA pie 24 V DC ievade/izvade
Maksimālā jaudas izkliede W	0,97 W
Marķējums	CE
Neto svars	0,025 kg
DC supply voltage	24 V
Augstums	99 mm
Platums	12,5 mm
Dziļums	75 mm

Vide

Ir sasniegts maksimālais saīdzināmo produktu skaits. Lūdzu, atveriet sadaļu Saīdzināt produktus #5AITE# un izdzēsiet kādu produktu, lai turpinātu.

Standarti	UL 508 CSA C22.2 Nr. 213 CSA C22.2 Nr. 142 IEC 61131-2
Produkta sertifikācija	CSA GOST-R cULus C-Tick
Apkārtējā gaisa temperatūra darbībai	0…55 °C bez pazemināšanas (horizontāla uzstādīšana) 0…60 °C ar pazemināšanas koeficientu (horizontāla uzstādīšana) 0…50 °C (vertikāla uzstādīšana)
Apkārtējā gaisa temperatūra uzglabāšanai	-25…70 °C
Relatīvais mitrums	5…95 % bez kondensāta
IP aizsardzības pakāpe	IP20 atbilst IEC 61131-2
Piesārņojuma pakāpe	2 atbilst IEC 60664
Darbības augstums	0...2000 m
Uzglabāšanas augstums	0…3000 m
Vibrācijas pretestība	1 gnpie 8,4…150 Hz ieslēgts DIN sliede 3,5 mmpie 5…8,4 Hz ieslēgts DIN sliede
Triecienizturība	15 gn pie 11 ms
Izturība pret elektrostatisko izlādi	4 kV kontaktā atbilst IEC 61000-4-2 8 kV gaisā atbilst IEC 61000-4-2
Izturība pret elektromagnētiskajiem laukiem	1 V/m 2...2,7 GHz atbilst IEC 61000-4-3 10 V/m 80...2000 MHz atbilst IEC 61000-4-3
Izturība pret ātrām pārejām	1 kV atbilst IEC 61000-4-4 (I/O) 1 kV atbilst IEC 61000-4-4 (ekranēts kabelis) 2 kV atbilst IEC 61000-4-4 (elektropārvades līnijas)
Pārsprieguma izturība	0,5 kV diferenciālais režīms atbilst IEC 61000-4-5 1 kV kopīgs režīms atbilst IEC 61000-4-5
Elektromagnētiskā saderība	EN/IEC 61000-4-6
Traucējumi izstaroti/vadīti	CISPR 11
IP aizsardzības pakāpe	IP20

Iepakošanas vienības

Pirmā iepakojuma vienības tips	PCE
Vienību skaits 1. iepakojumā	1
1. iepakojuma augstums	2,000 cm
1. iepakojuma platums	6,000 cm
1. iepakojuma garums	10,500 cm
1. iepakojuma svars	36,000 g
Otrā iepakojuma vienības tips	S02
Vienību skaits 2. iepakojumā	97
2. iepakojuma augstums	15,000 cm
2. iepakojuma platums	30,000 cm
2. iepakojuma garums	40,000 cm
2. iepakojuma svars	3,913 kg

Līguma garantija

Garantija (mēnešos)	18

Environmental Data

Schneider Electric mērķis ir līdz 2050. gadam sasniegt nulles emisiju statusu, izmantojot piegādes ķēdes partnerību, zemākas ietekmes materiālus un cirkularitāti, izmantojot mūsu pašreizējo kampaņu "Use Better, Use Longer, Use Again", lai pagarinātu produktu kalpošanas laiku un to pārstrādājamību.

Environmental Data skaidrojums >

Kā mēs novērtējam produktu ilgtspēju >

Ietekme uz vidi

Kopējā dzīves cikla oglekļa pēda	**40 kg CO2 eq.**
Ražošanas posma oglekļa pēdas nospiedums [A1–A3]	**1 kg CO2 eq.**
Izplatīšanas posma oglekļa pēdas nospiedums [A4]	**0 kg CO2 eq.**
Uzstādīšanas posma oglekļa pēdas nospiedums [A5]	**0 kg CO2 eq.**
Lietošanas posma oglekļa pēdas nospiedums [B2, B3, B4, B6]	**39 kg CO2 eq.**
Dzīves cikla beigu posma oglekļa pēdas nospiedums [C1–C4]	**0.1 kg CO2 eq.**
Vides informācijas publiskošana	**Produkta ietekme uz vidi**

Use Better

Materiāli un iepakojums

Iepakojums izgatavots no pārstrādāta kartona	**Nē**
Iepakojums bez plastmasas	**Jā**
ES RoHS direktīva	**Atbilst**
REACh regula	**Nesatur ļoti bīstamas vielas virs moteiktās normas**
Bez PVC	**Jā**

Use Again

Pārsaiņošana un atkārtota ražošana

Pārstrādājamības potenciāls, %	**0**
Cirkularitātes profils	**Informācija par ekspluatācijas izbeigšanu**
Atgriešana	**Jā**
WEEE marķējums	**Eiropas Savienības tirgū no šī produkta ir jāatbrīvojas, ievērojot noteiktu atkritumu savākšanas kārtību, un produkts nedrīkst nonākt sadzīves atkritumu tvertnēs.**

Dimensions Drawings

TM5 Slice

Dimensions

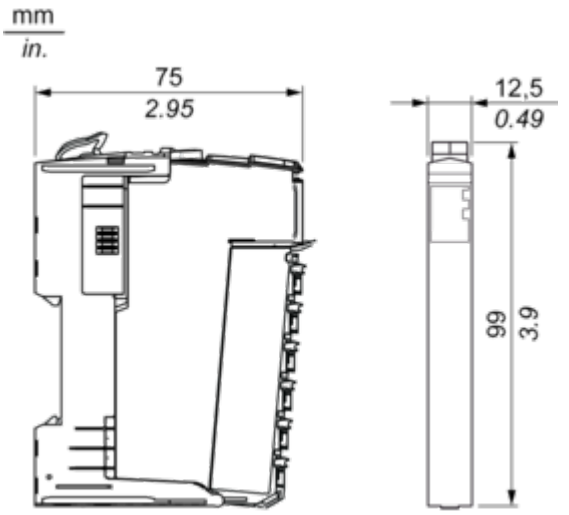

Mounting and Clearance

TM5 System

Spacing Requirements

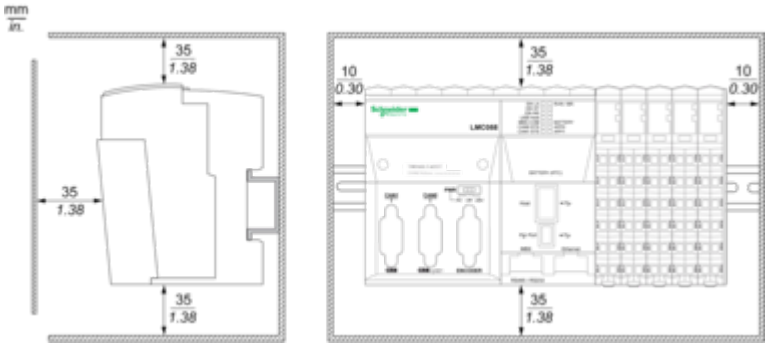

Mounting on a DIN Rail

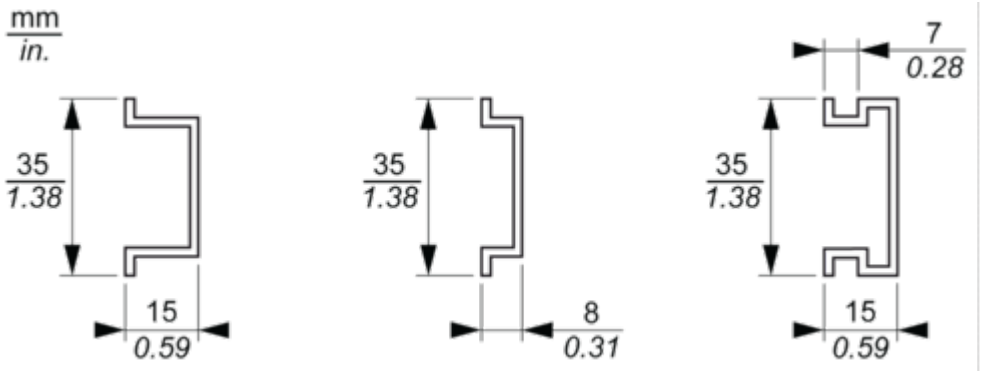

Connections and Schema

TM5 System Wiring Recommendations

Wire Sizes to Use with the Removable Spring Terminal Blocks

mm / in. 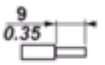				
mm^2	0,08…2,5	0,25…2,5	0,25…1,5	2 x 0,25...2 x 0,75
AWG	28…14	24…14	24…16	2 x 24…2 x 18

Electronic Module 2DI 24 Vdc Sink 3 Wires

Wiring Diagram

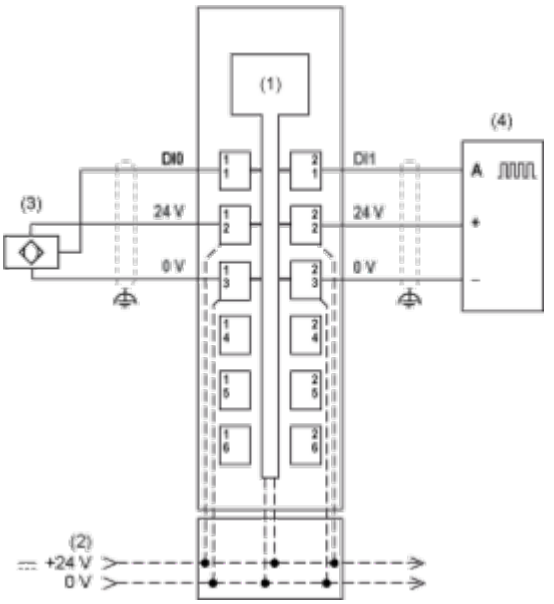

(1) Internal electronics
(2) 24 Vdc I/O power segment integrated into bus base
(3) 3-wire sensor
(4) Counting module