Produktdatenblatt

Spezifikationen



Zählermodul, Modicon TM5, 1 Kanal, 100 kHz, Inkrementalgeber, 24 VDC

TM5SE1IC01024

EAN Code: 3595864074849

Hauptmerkmale

Baureihe	Modicon TM5
Produkt- oder Komponententyp	Zählermodul
Produktspezifische Anwendung	Downcounting Frequency generator Upcounting Period measurement Frequenzmesser Achsenüberwachung
Funktion des Moduls	2 Hilfseingänge 24 V DC Encoder-Versorgung 24 V DC
Anzahl diskrete Eingänge	1
Zählfrequenz	100 kHz
Typ des Encoders	1 Inkrementalgeber
Produktkompatibilität	Logik-Controller Motion controller
Kompatible Produktfamilie	Modicon LMC058 Modicon M258

Zusatzmerkmale

Zählereingänge Auflösung	16 bits/32 bits
Max. Zykluszeit	2 ms
Eingangs-Kompatibilität	1 Inkrementalgeber (24 V)
Isolierung	Isolationsspannung zwischen Kanal und Bus 500 Veff. AC
Diskrete Eingangslogik	Sink
Eingangsspannung der Digitaleingänge	24 V DC
diskreter Eingangsstrom	3,3 mA bei 24 V
Eingangswiderstand	7,19 kOhm
Leistungsaufnahme	2 mA bei 5 V DC Bus 58 mA bei 24 V DC Ein-/Ausgang
Max. Verlustleistung in W	1,41 W
Beschriftung	CE
Produktgewicht	0,025 kg
DC supply voltage	24 V
Höhe	99 mm
Breite	12,5 mm
Tiefe	75 mm

Bruttopreisliste für Deutschland zuzüglich Zuschläge, Frachtkosten und Mehrwertsteuer, gültig ab dem 1. Januar 2024. Irrtum und Änderungen vorbehalten. Es gelten die AGBs der Schneider Electric GmbH.

Haftungsausschluss: Diese Dokumentation dient nicht als Ersatz für die Beurteilung der Eignung oder Verlässlichkeit dieser Produkte für bestimmte Verwendungsbereiche des Benutzers und darf nicht zu diesem Zweck verwendet werden.

Montage

Normen	IEC 61131-2 CSA C22.2 Nr. 213 CSA C22.2 No 142 UL 508
Produktzertifizierungen	CSA C-Tick GOST-R cULus
Umgebungstemperatur bei Betrieb	0…55 °C ohne Leistungsreduzierung (waagerechter Einbau) 0…60 °C mit Leistungsminderungsfaktor (waagerechter Einbau) 0…50 °C (senkrechter Einbau)
Umgebungstemperatur bei Lagerung	-25…70 °C
Relative Luftfeuchtigkeit	5…95 % Betauung nicht zulässig
Schutzart (IP)	IP20 entspricht IEC 61131-2
Verschmutzungsgrad	2 entspricht IEC 60664
Betriebshöhe	0 - 2.000 m
Aufbewahrungshöhe	0…3000 m
Vibrationsfestigkeit	1 Gn bei 8,4…150 Hz auf DIN-Schiene 3,5 mm bei 5…8,4 Hz auf DIN-Schiene
Stoßfestigkeit	15 Gn für 11 ms
Widerstandsfähigkeit gegen elektrostatische Entladung	4 kV bei Kontakt entspricht IEC 61000-4-2 8 kV in der Luft entspricht IEC 61000-4-2
Widerstandsfähigkeit gegen elektromagnetische Felder	1 V/m 2 - 2,7 GHz entspricht IEC 61000-4-3 10 V/m 80 - 2.000 MHz entspricht IEC 61000-4-3
Widerstandsfähigkeit gegen kurze Störsignale	1 kV (E/A) entspricht IEC 61000-4-4 1 kV (abgeschirmtes Kabel) entspricht IEC 61000-4-4 2 kV (Energieversorgungsleitungen) entspricht IEC 61000-4-4
Stoßspannungsfestigkeit	0,5 kV Differentialbetrieb entspricht IEC 61000-4-5 1 kV Gleichtakt entspricht IEC 61000-4-5
Elektromagnetische Verträglichkeit	EN/IEC 61000-4-6
Abgestrahlte/abgeleitete Störung	CISPR11

Verpackungseinheiten

VPE 1 Art	PCE
Anzahl der Geräte pro Packung	1
VPE 1 Höhe	1,900 cm
VPE 1 Breite	5,900 cm
VPE 1 Länge	10,400 cm
Verpackungsgewicht (Lbs)	38,000 g
VPE 2 Art	S02
VPE 2 Menge	97
VPE 2 Höhe	15,000 cm
VPE 2 Breite	30,000 cm
VPE 2 Länge	40,000 cm
VPE 2 Gewicht	4,036 kg

Vertragliche Gewährleistung

Garantie (in Monaten)	18

Environmental Data

Schneider Electric hat sich zum Ziel gesetzt, den Net Zero-Status bis 2050 durch Lieferkettenpartnerschaften, Materialien mit geringerer Auswirkung und Kreislaufbildung über unsere laufende Kampagne "Use Better, Use Longer, Use Again" zu erreichen, um die Lebensdauer und Recyclingfähigkeit der Produkte zu verlängern.

Erläuterung der Environmental Data >

Wie wir die Produktnachhaltigkeit bewerten >

Umweltbilanz

Total lifecycle Carbon footprint	**58 kg CO2 eq.**
CO_2-Fußabdruck der Herstellungsphase [A1 bis A3]	**1 kg CO2 eq.**
CO_2-Fußabdruck der Distributionsphase [A4]	**0 kg CO2 eq.**
CO_2-Fußabdruck der Installationsphase [A5]	**0 kg CO2 eq.**
CO_2-Fußabdruck der Nutzungsphase [B2, B3, B4, B6]	**57 kg CO2 eq.**
CO_2-Fußabdruck der End-of-Life-Phase [C1 bis C4]	**0.1 kg CO2 eq.**
Umweltproduktdeklaration	Produktumweltprofil

Use Better

Materialien und Verpackung

Verpackung mit Recycling-Karton	**Nein**
Verpackung ohne Kunststoff	**Ja**
EU-RoHS-Richtlinie	Konform
REACh-Verordnung	Produkt beinhaltet besorgniserregende Stoffe (SVHC) nicht über dem Schwellwert
PVC-frei	**Ja**

Use Again

Reproduktion

Recyclingfähigkeitspotential in %	**0**
Circular Econmomy-Eignung	Entsorgungsinformationen
Rücknahme	**Ja**
WEEE-Kennzeichnung	**Das Produkt muss entsprechend bestimmter Hinweise auf Märkten der Europäischen Union entsorgt werden und darf nicht in Haushaltsabfälle gelangen.**

Maßzeichnungen

TM5-Slice

Abmessungen

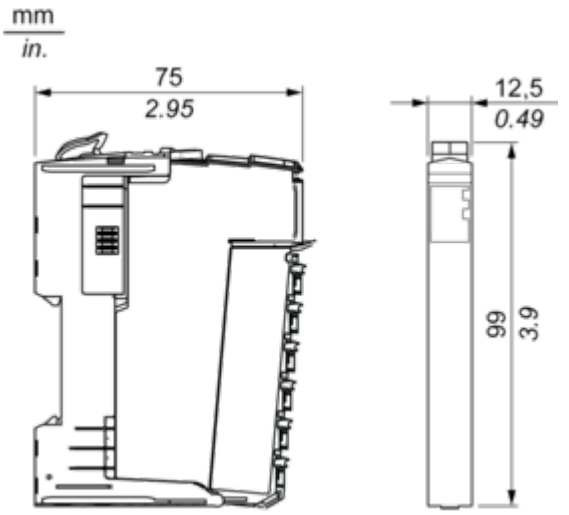

Montage und Abstand

TM5-System

Platzbedarf

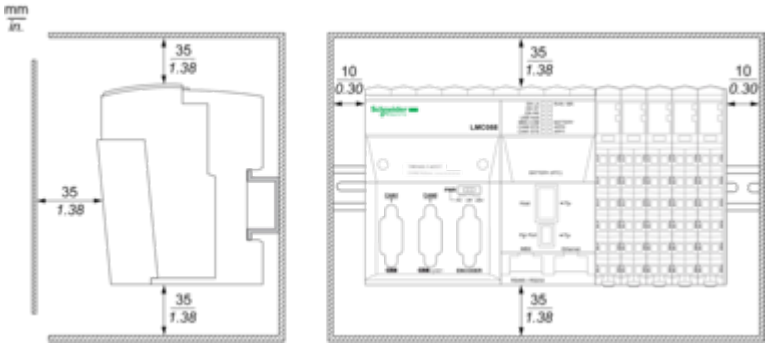

Montage auf einer DIN-Schiene

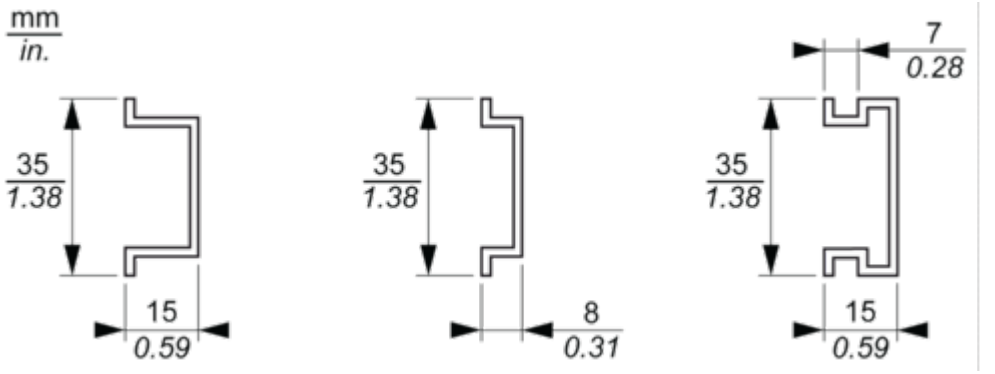

Anschlüsse und Schema

TM5-System Verdrahtungsempfehlungen

Mit den abnehmbaren Federklemmenleisten zu verwendende Drahtgrößen

mm / in. 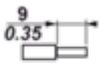				
mm^2	0,08…2,5	0,25…2,5	0,25…1,5	2 x 0,25...2 x 0,75
AWG	28…14	24…14	24…16	2 x 24…2 x 18

Elektronikmodul 1 HSC, INC 100 KHz

Verdrahtungsplan

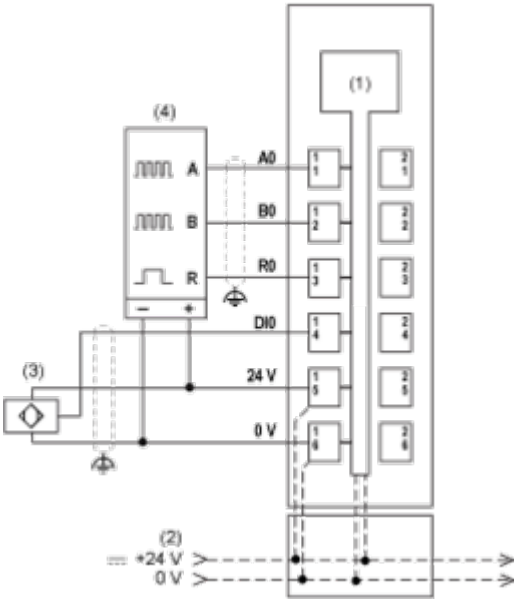

(1) Interne Elektronik
(2) In die Busbasis integriertes 24-VDC-E/A-Leistungssegment
(3) 3-Draht-Sensor
(4) Geber