# Produktdatenblatt

Spezifikationen



## Zählermodul, Modicon TM5, 1 Kanal, 1 MHz, SSI Absolutwertgeber, 5 VDC

TM5SE1SC10005

**EAN Code: 3595864074863**

## Hauptmerkmale

| | |
|---|---|
| **Baureihe** | Modicon TM5 |
| **Produkt- oder Komponententyp** | Zählermodul |
| **Funktion des Moduls** | 2 x 24 V DC Ablauf-Hilfseingänge<br>Encoder-Versorgung 24 V DC |
| **Anzahl diskrete Eingänge** | 1 |
| **Zählfrequenz** | 1 MHz |
| **Typ des Encoders** | 1 absolute encoder |
| **Produktkompatibilität** | Logik-Controller<br>Motion controller |
| **Kompatible Produktfamilie** | Modicon LMC058<br>Modicon M258 |

## Zusatzmerkmale

| | |
|---|---|
| **Zählereingänge Auflösung** | 32 bits |
| **Max. Zykluszeit** | 2 ms |
| **Eingangs-Kompatibilität** | 1 absolute encoder (5 V) |
| **Isolierung** | Isolationsspannung zwischen Kanal und Bus 500 Veff. AC |
| **Diskrete Eingangslogik** | Sink |
| **Eingangsspannung der Digitaleingänge** | 24 V DC |
| **diskreter Eingangsstrom** | 3,3 mA bei 24 V |
| **Eingangswiderstand** | 7,19 kOhm |
| **Leistungsaufnahme** | 2 mA bei 5 V DC Bus<br>63 mA bei 24 V DC Ein-/Ausgang |
| **Max. Verlustleistung in W** | 1,51 W |
| **Beschriftung** | CE |
| **DC supply voltage** | 24 V |
| **Höhe** | 99 mm |
| **Breite** | 12,5 mm |
| **Tiefe** | 75 mm |

## Montage

| | |
|---|---|
| **Normen** | CSA C22.2 Nr. 213<br>IEC 61131-2<br>UL 508<br>CSA C22.2 No 142 |

Bruttopreisliste für Deutschland zuzüglich Zuschläge, Frachtkosten und Mehrwertsteuer, gültig ab dem 1. Januar 2024. Irrtum und Änderungen vorbehalten. Es gelten die AGBs der Schneider Electric GmbH.

Haftungsausschluss: Diese Dokumentation dient nicht als Ersatz für die Beurteilung der Eignung oder Verlässlichkeit dieser Produkte für bestimmte Verwendungsbereiche des Benutzers und darf nicht zu diesem Zweck verwendet werden.

| | |
|---|---|
| **Produktzertifizierungen** | GOST-R<br>C-Tick<br>CSA<br>cULus |
| **Umgebungstemperatur bei Betrieb** | 0…55 °C ohne Leistungsreduzierung (waagerechter Einbau)<br>0…60 °C mit Leistungsminderungsfaktor (waagerechter Einbau)<br>0…50 °C (senkrechter Einbau) |
| **Umgebungstemperatur bei Lagerung** | -25…70 °C |
| **Relative Luftfeuchtigkeit** | 5…95 % Betauung nicht zulässig |
| **Schutzart (IP)** | IP20 entspricht IEC 61131-2 |
| **Verschmutzungsgrad** | 2 entspricht IEC 60664 |
| **Betriebshöhe** | 0 - 2.000 m |
| **Aufbewahrungshöhe** | 0…3000 m |
| **Vibrationsfestigkeit** | 1 Gn bei 8,4…150 Hz auf DIN-Schiene<br>3,5 mm bei 5…8,4 Hz auf DIN-Schiene |
| **Stoßfestigkeit** | 15 Gn für 11 ms |
| **Widerstandsfähigkeit gegen elektrostatische Entladung** | 4 kV bei Kontakt entspricht IEC 61000-4-2<br>8 kV in der Luft entspricht IEC 61000-4-2 |
| **Widerstandsfähigkeit gegen elektromagnetische Felder** | 1 V/m 2 - 2,7 GHz entspricht IEC 61000-4-3<br>10 V/m 80 - 2.000 MHz entspricht IEC 61000-4-3 |
| **Widerstandsfähigkeit gegen kurze Störsignale** | 1 kV (E/A) entspricht IEC 61000-4-4<br>1 kV (abgeschirmtes Kabel) entspricht IEC 61000-4-4<br>2 kV (Energieversorgungsleitungen) entspricht IEC 61000-4-4 |
| **Stoßspannungsfestigkeit** | 0,5 kV Differentialbetrieb entspricht IEC 61000-4-5<br>1 kV Gleichtakt entspricht IEC 61000-4-5 |
| **Elektromagnetische Verträglichkeit** | EN/IEC 61000-4-6 |
| **Abgestrahlte/abgeleitete Störung** | CISPR11 |
| **Schutzart (IP)** | IP20 |

## Verpackungseinheiten

| | |
|---|---|
| **VPE 1 Art** | PCE |
| **Anzahl der Geräte pro Packung** | 1 |
| **VPE 1 Höhe** | 2,000 cm |
| **VPE 1 Breite** | 6,000 cm |
| **VPE 1 Länge** | 10,500 cm |
| **Verpackungsgewicht (Lbs)** | 39,000 g |
| **VPE 2 Art** | S02 |
| **VPE 2 Menge** | 97 |
| **VPE 2 Höhe** | 15,000 cm |
| **VPE 2 Breite** | 30,000 cm |
| **VPE 2 Länge** | 40,000 cm |
| **VPE 2 Gewicht** | 4,130 kg |

## Vertragliche Gewährleistung

| | |
|---|---|
| **Garantie (in Monaten)** | 18 |

## Environmental Data

Schneider Electric hat sich zum Ziel gesetzt, den Net Zero-Status bis 2050 durch Lieferkettenpartnerschaften, Materialien mit geringerer Auswirkung und Kreislaufbildung über unsere laufende Kampagne "Use Better, Use Longer, Use Again" zu erreichen, um die Lebensdauer und Recyclingfähigkeit der Produkte zu verlängern.

Erläuterung der Environmental Data >

Wie wir die Produktnachhaltigkeit bewerten >

### Umweltbilanz

| | |
|---|---|
| Total lifecycle Carbon footprint | **62 kg CO2 eq.** |
| $CO_2$-Fußabdruck der Herstellungsphase [A1 bis A3] | **1 kg CO2 eq.** |
| $CO_2$-Fußabdruck der Distributionsphase [A4] | **0 kg CO2 eq.** |
| $CO_2$-Fußabdruck der Installationsphase [A5] | **0 kg CO2 eq.** |
| $CO_2$-Fußabdruck der Nutzungsphase [B2, B3, B4, B6] | **61 kg CO2 eq.** |
| $CO_2$-Fußabdruck der End-of-Life-Phase [C1 bis C4] | **0.1 kg CO2 eq.** |
| Umweltproduktdeklaration | Produktumweltprofil |

## Use Better

### Materialien und Verpackung

| | |
|---|---|
| Verpackung mit Recycling-Karton | **Nein** |
| Verpackung ohne Kunststoff | **Ja** |
| SCIP-Nummer | **32d15f54-9a77-4508-97b7-76c4b8b3eabf** |
| EU-RoHS-Richtlinie | Freistellungskonform |
| REACh-Verordnung | Produkt beinhaltet besorgniserregende Stoffe (SVHC) nicht über dem Schwellwert |
| PVC-frei | **Ja** |

## Use Again

### Reproduktion

| | |
|---|---|
| Recyclingfähigkeitspotential in % | **0** |
| Circular Econmomy-Eignung | Entsorgungsinformationen |
| Rücknahme | **Ja** |
| WEEE-Kennzeichnung | **Das Produkt muss entsprechend bestimmter Hinweise auf Märkten der Europäischen Union entsorgt werden und darf nicht in Haushaltsabfälle gelangen.** |

Maßzeichnungen

## TM5-Slice

### Abmessungen

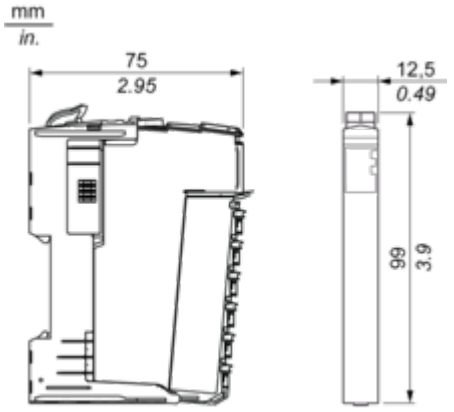

Montage und Abstand

## TM5-System

### Platzbedarf

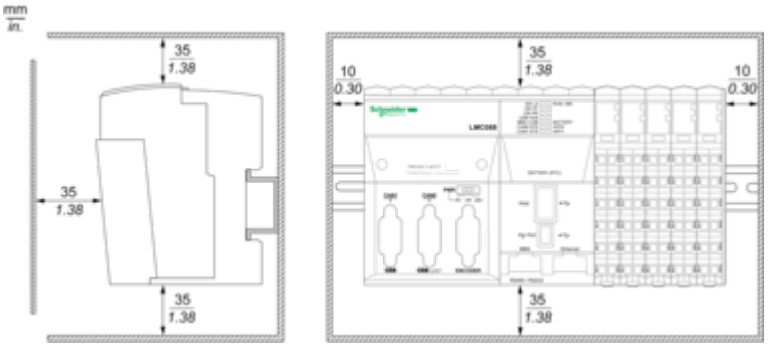


### Montage auf einer DIN-Schiene

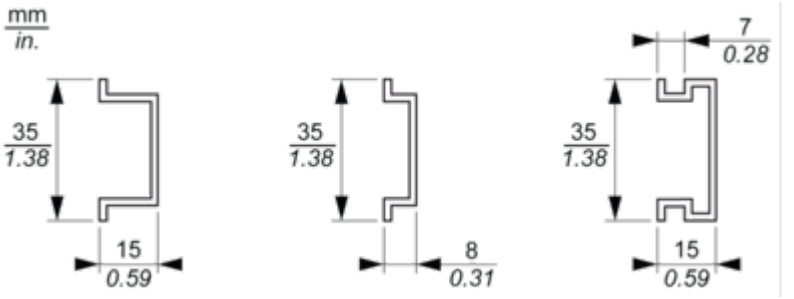

## Anschlüsse und Schema

### Elektronikmodul 1 HSC SSI, 1 MB

**Verdrahtungsplan**

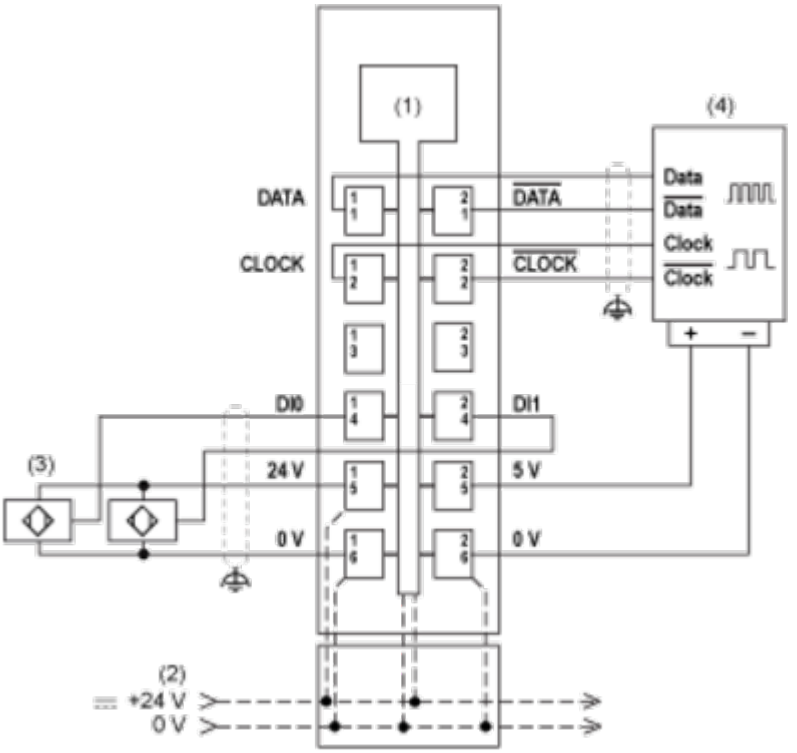


**1** Interne Elektronik
**2** In die Busbasis integriertes 24-VDC-E/A-Leistungssegment
**3** 3-Draht-Sensor
**4** Geber