Produkta datu lapa

Specifikācijas



strāvas sadales modulis, Modicon TM5, 24V DC IO ar kopni

TM5SPS2

Galvenā

Produktu klāsts	Modicon TM5
Produkta vai sastāvdaļas veids	Strāvas sadales modulis
Produktu saderība	Kustības kontrolieris Loģiskais kontrolieris
Diapazona saderība	Modicon LMC058 Modicon M258
[Us] nominālais barošanas spriegums	24 V priekš DC
Barošanas avota izejas strāva	1136 mA priekš TM5 barošanas kopne 740 mA priekš TM5 barošanas kopne 10 A priekš I/O jaudas segments

Papildinošs

Ievades strāva	10000 mA priekš I/O jaudas segments 1136 mA priekš TM5 barošanas kopne 740 mA priekš TM5 barošanas kopne
Maksimālā jaudas izkliede W	1,91 W
Tipisks strāvas patēriņš	25 mA pie 24 V DC
Aizsardzība pret īssavienojumu	10 A ārējais drošinātājs
Korpusa krāsa	Grey
elektriskais savienojums	Skrūvju/atsperu spaiļu bloks
Augstums	99 mm
Platums	12,5 mm
Dziļums	75 mm
Neto svars	0,03 kg

Vide

IP aizsardzības pakāpe	IP20
Marķējums	CE
Produktu sertifikāti	CSA C-Tick cULus GOST-R
Standarti	UL 508 CSA C22.2 Nr. 213 CSA C22.2 Nr. 142 IEC 61131-2
Apkārtējā gaisa temperatūra darbībai	-10…55 °C bez pazemināšanas (horizontāla uzstādīšana) 55…60 °C ar pazemināšanas koeficientu (horizontāla uzstādīšana) -10…50 °C (vertikāla uzstādīšana)

Ir sasniegts maksimālais saīdzināmo produktu skaits. Lūdzu, atveriet sadaļu Saīdzināt produktus #SAITE# un izdzēsiet kādu produktu, lai turpinātu.

Apkārtējā gaisa temperatūra uzglabāšanai	-25…70 °C
Relatīvais mitrums	5…95 % bez kondensāta
Darbības augstums	0...2000 m
Piesārņojuma pakāpe	2
Vibrācijas pretestība	1 gn (f = 8,4…150 Hz) uz DIN sliedes 3,5 mm (f = 5…8,4 Hz) uz DIN sliedes
Triecienizturība	15 gn pie 11 ms

Iepakošanas vienības

Pirmā iepakojuma vienības tips	PCE
Vienību skaits 1. iepakojumā	1
1. iepakojuma augstums	2,000 cm
1. iepakojuma platums	6,000 cm
1. iepakojuma garums	10,500 cm
1. iepakojuma svars	50,000 g
Otrā iepakojuma vienības tips	S02
Vienību skaits 2. iepakojumā	97
2. iepakojuma augstums	15,000 cm
2. iepakojuma platums	30,000 cm
2. iepakojuma garums	40,000 cm
2. iepakojuma svars	5,286 kg

Līguma garantija

Garantija (mēnešos)	18

Environmental Data

Schneider Electric mērķis ir līdz 2050. gadam sasniegt nulles emisiju statusu, izmantojot piegādes ķēdes partnerību, zemākas ietekmes materiālus un cirkularitāti, izmantojot mūsu pašreizējo kampaņu "Use Better, Use Longer, Use Again", lai pagarinātu produktu kalpošanas laiku un to pārstrādājamību.

Environmental Data skaidrojums >

Kā mēs novērtējam produktu ilgtspēju >

Ietekme uz vidi

Kopējā dzīves cikla oglekļa pēda	**79 kg CO2 eq.**
Ražošanas posma oglekļa pēdas nospiedums [A1–A3]	**2 kg CO2 eq.**
Izplatīšanas posma oglekļa pēdas nospiedums [A4]	**0 kg CO2 eq.**
Uzstādīšanas posma oglekļa pēdas nospiedums [A5]	**0 kg CO2 eq.**
Lietošanas posma oglekļa pēdas nospiedums [B2, B3, B4, B6]	**77 kg CO2 eq.**
Dzīves cikla beigu posma oglekļa pēdas nospiedums [C1–C4]	**0.1 kg CO2 eq.**
Vides informācijas publiskošana	**Produkta ietekme uz vidi**

Use Better

Materiāli un iepakojums

Iepakojums izgatavots no pārstrādāta kartona	**Nē**
Iepakojums bez plastmasas	**Jā**
ES RoHS direktīva	**Atbilst**
REACh regula	**Nesatur ļoti bīstamas vielas virs moteiktās normas**
Bez PVC	**Jā**

Use Again

Pārsaiņošana un atkārtota ražošana

Pārstrādājamības potenciāls, %	**0**
Cirkularitātes profils	**Informācija par ekspluatācijas izbeigšanu**
Atgriešana	**Jā**
WEEE marķējums	**Eiropas Savienības tirgū no šī produkta ir jāatbrīvojas, ievērojot noteiktu atkritumu savākšanas kārtību, un produkts nedrīkst nonākt sadzīves atkritumu tvertnēs.**

Dimensions Drawings

TM5 Slice

Dimensions

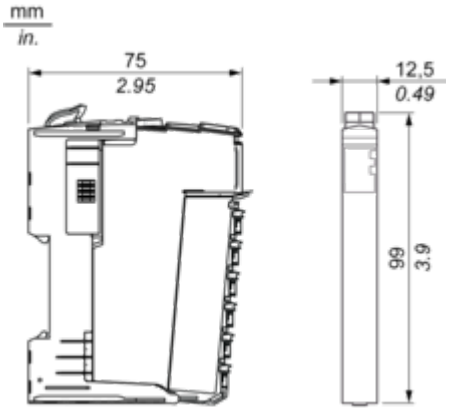

Mounting and Clearance

TM5 System

Spacing Requirements

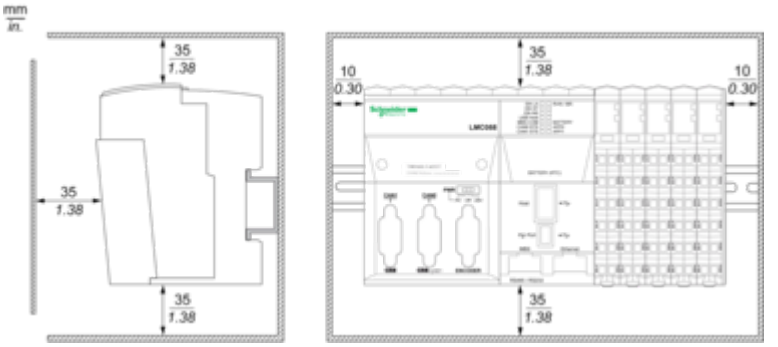

Mounting on a DIN Rail

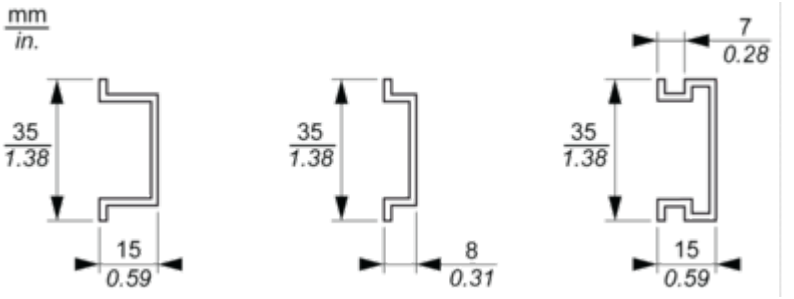

Connections and Schema

TM5 System Wiring Recommendations

Wire Sizes to Use with the Removable Spring Terminal Blocks

mm / in. 				
mm^2	0,08...2,5	0,25...2,5	0,25...1,5	2 x 0,25...2 x 0,75
AWG	28...14	24...14	24...16	2 x 24...2 x 18

PDM Electronic Module 24 Vdc I/O and TM5 Power Bus

Wiring Diagram

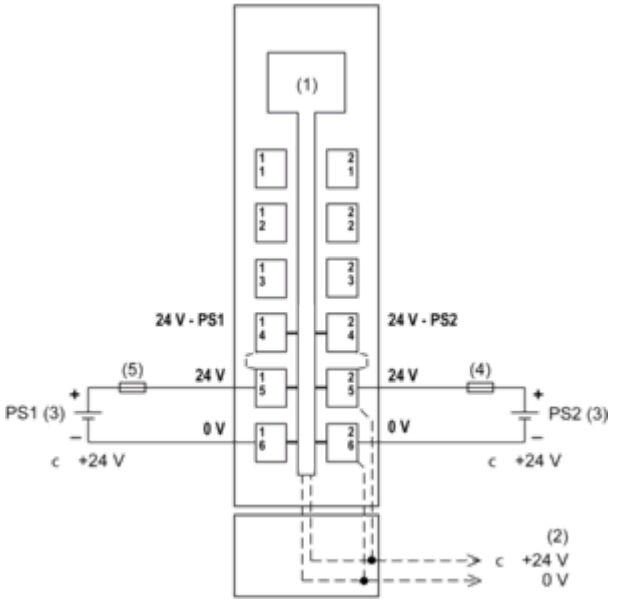

(1) Internal electronics
(2) 24 Vdc I/O power segment integrated into the bus bases
(3) PS1/PS2: External isolated SELV power supplies 24 Vdc limited to 200 VA for UL508 conformance, or limited to 150 VA for CSA 22.2, N° 142 conformance
(4) External fuse type T slow-blow 10 A max. 250 V
(5) External fuse type T slow-blow 1 A 250 V