Produkta datu lapa

Specifikācijas



sadalīta analogā ieeja Modicon Momentum - 8 ieeja

170AAI03000

Tiks pārtraukts: 2027. gada 1. dec.

Servisa atbalsta beigu datums: 2035. gada 31. dec.

Tiks pārtraukts

Galvenā

Produktu klāsts	Modicon Momentum automatizācijas platforma
Produkta vai sastāvdaļas veids	Analogās ievades bāze
Analogās ievades numurs	8

Papildinošs

Datu formāts	Parakstīti pilni 16 biti
Absolūtas precizitātes kļūda	+/- 0,13 % pilna skala 25 °C 1...5 V +/- 0,19 % pilna skala 60 °C 1...5 V +/- 0,21 % pilna skala 25 °C +/- 5 V +/- 0,26 % pilna skala 60 °C +/- 5 V +/- 0,27 % pilna skala 25 °C +/- 10 V +/- 0,27 % pilna skala 25 °C 4...20 mA +/- 0,32 % pilna skala 25 °C +/- 20 mA +/- 0,32 % pilna skala 60 °C +/- 10 V +/- 0,38 % pilna skala 60 °C 4...20 mA +/- 0,41 % pilna skala 60 °C +/- 20 mA
Konversijas laiks	12 ms 8
Pieļaujamais kopējā režīma spriegums	100 V 47...63 Hz DC starp kanāliem uz zemi 250 V 47...63 Hz AC starp kanāliem uz zemi
Kopējā režīma noraidīšana	> 80 dB starp kanāliem uz zemi
Nepieciešamā ārējā jauda	< 382 mA DC 20,4...28,8 V DC 24 V DC
Apgrieztās polaritātes aizsardzība	Iekšējais
Analogās ievades veids	diferenciālis +/-20 mA diferenciālis 4...20 mA diferenciālis +/- 10 V diferenciālis +/- 5 V diferenciālis 1...5 V diferenciālis +/- 20 mA
Analogās ievades izšķirtspēja	14 biti + zīme +/- 20 mA 15 biti + zīme 4...20 mA 14 biti + zīme +/- 10 V 14 biti + zīme +/- 5 V 15 biti + zīme 1...5 V
Ievades pretestība	250 kOhm > 0.1 kOhm
Kopējā režīma noraidīšana	> 80 dB
izolācija starp kanāliem	+/- 200 V
Izolācija starp kanāliem un kopni	500 V AC
Izolācija starp kanāliem un zemi	500 V AC

Ir sasniegts maksimālais saīdzināmo produktu skaits. Lūdzu, atveriet sadaļu Saīdzināt produktus #SAITE# un izdzēsiet kādu produktu, lai turpinātu.

Elektrības pieslēgums	2 savienotāji noņemamiem spaiļu blokiem
Vietējā signalizācija	1 LED zaļš pie gatavs 8 gaismas diodes pie kanāla statuss
Augstums	125 mm
Platums	141,5 mm
Dziļums	47,5 mm
Neto svars	0,215 kg

Vide

Aizsardzības ārstēšana	TC
Marķējums	CE
Produktu sertifikāti	FM 1. klases 2. divīzija CSA UL
Standarti	EN 50081-2 IEC 1131
Apkārtējā gaisa temperatūra darbībai	0…60 °C
Apkārtējā gaisa temperatūra uzglabāšanai	-40…85 °C
Relatīvais mitrums	0…95 % bez kondensāta
Darbības augstums	<= 5000 m

Iepakošanas vienības

Pirmā iepakojuma vienības tips	PCE
Vienību skaits 1. iepakojumā	1
1. iepakojuma augstums	5,500 cm
1. iepakojuma platums	18,000 cm
1. iepakojuma garums	26,000 cm
1. iepakojuma svars	400,000 g
Otrā iepakojuma vienības tips	S03
Vienību skaits 2. iepakojumā	10
2. iepakojuma augstums	30,000 cm
2. iepakojuma platums	30,000 cm
2. iepakojuma garums	40,000 cm
2. iepakojuma svars	4,421 kg

Līguma garantija

Garantija (mēnešos)	18

Environmental Data

Schneider Electric mērķis ir līdz 2050. gadam sasniegt nulles emisiju statusu, izmantojot piegādes ķēdes partnerību, zemākas ietekmes materiālus un cirkularitāti, izmantojot mūsu pašreizējo kampaņu "Use Better, Use Longer, Use Again", lai pagarinātu produktu kalpošanas laiku un to pārstrādājamību.

Environmental Data skaidrojums >

Kā mēs novērtējam produktu ilgtspēju >

Ietekme uz vidi

Kopējā dzīves cikla oglekļa pēda	**271 kg CO2 eq.**
Ražošanas posma oglekļa pēdas nospiedums [A1–A3]	**129 kg CO2 eq.**
Izplatīšanas posma oglekļa pēdas nospiedums [A4]	**0.1 kg CO2 eq.**
Uzstādīšanas posma oglekļa pēdas nospiedums [A5]	**0.2 kg CO2 eq.**
Lietošanas posma oglekļa pēdas nospiedums [B2, B3, B4, B6]	**141 kg CO2 eq.**
Dzīves cikla beigu posma oglekļa pēdas nospiedums [C1–C4]	**0.5 kg CO2 eq.**
Vides informācijas publiskošana	**Produkta ietekme uz vidi**

Use Better

Materiāli un iepakojums

Iepakojums izgatavots no pārstrādāta kartona	**Jā**
Iepakojums bez plastmasas	**Nē**
SCIP numurs	**Cf34582a-0cc2-44ab-a020-5f6942c8b432**
ES RoHS direktīva	**Atbilst, Izmantojot Izņēmumu**
REACh regula	**Atsauce satur vielas virs noteiktās normas, kas rada ļoti lielas bažas**

Use Again

Pārsaiņošana un atkārtota ražošana

Pārstrādājamības potenciāls, %	**4**
Cirkularitātes profils	**Informācija par ekspluatācijas izbeigšanu**
Atgriešana	**Jā**

Dimensions Drawings

Standard Adapter on a Typical Base

Dimensions

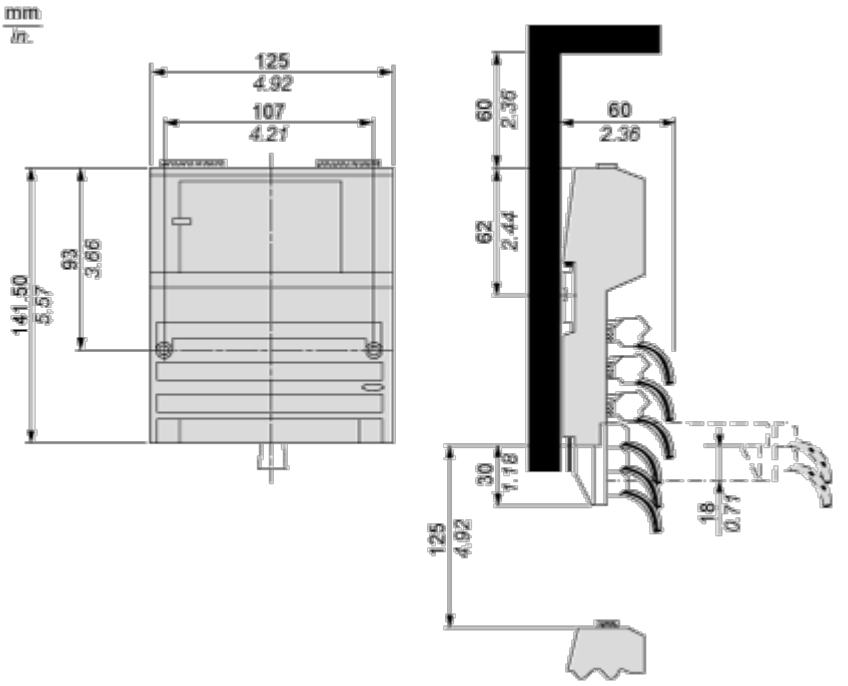

Mounting and Clearance

Mounting on a Wall

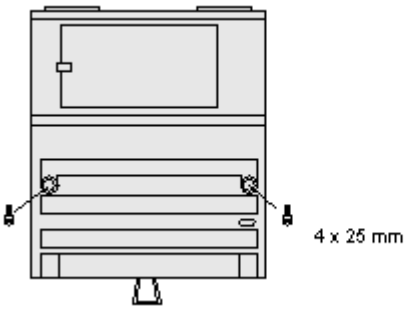

Connections and Schema

External Wiring Diagram

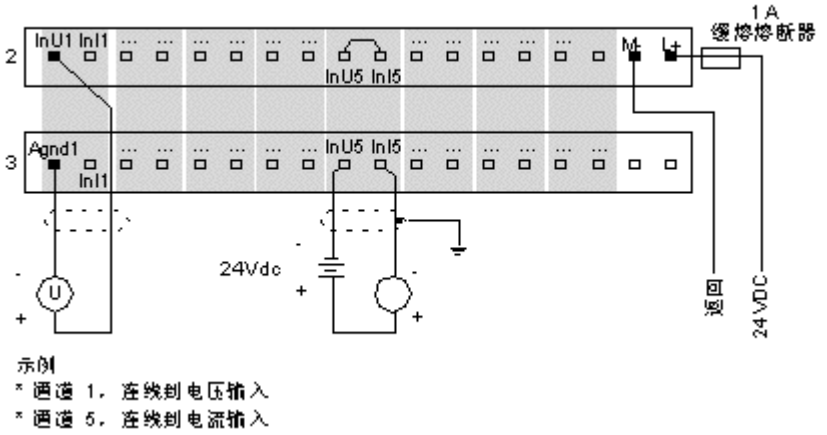

示例
* 通道 1，连线到电压输入
* 通道 5，连线到电流输入

Internal Pin Connections

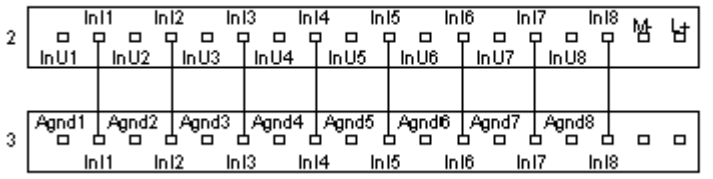

Image of product / Alternate images

Alternative

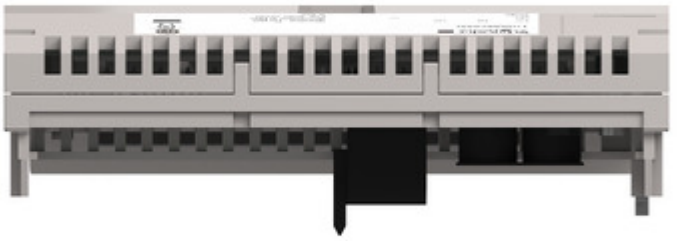

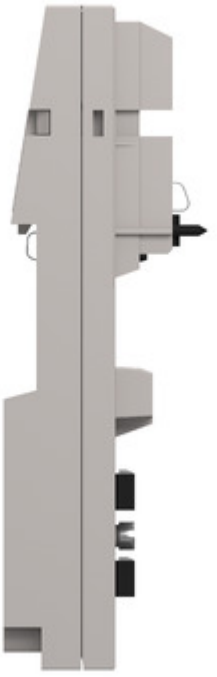

Produkta datu lapa 170AAI03000

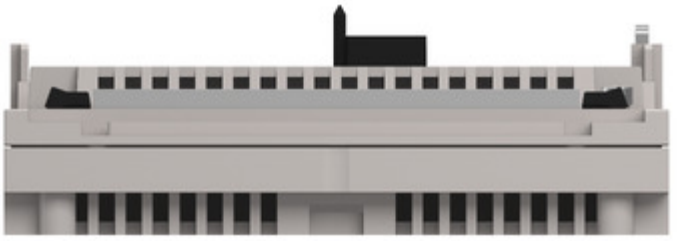

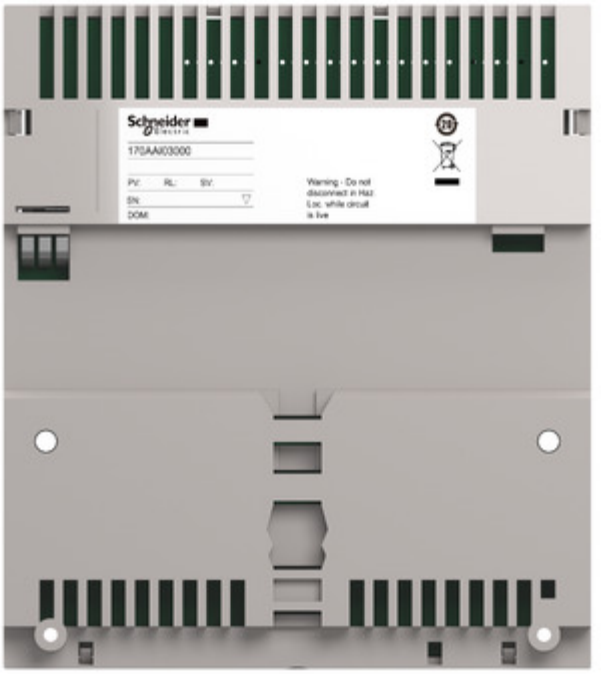

Produkta datu lapa 170AAI03000



