Produktdatenblatt

Spezifikationen



Dez. anal. Eingangseinheit, 8 E Differenzialeingang

170AAI03000

EAN Code: 3595861147683

Hauptmerkmale

Baureihe	Modicon Momentum-Automatisierungsplattform
Produkt- oder Komponententyp	Grundgerät Analogeingang
Anzahl der Analogeingänge	8

Zusatzmerkmale

Datenformat	Volle 16 Bit, mit Vorzeichen
absoluter Messfehler	+/- 0,13 % des Messbereichs 25 °C 1 - 5 V +/- 0,19 % des Messbereichs 60 °C 1 - 5 V +/- 0,21 % des Messbereichs 25 °C +/-5 V +/- 0,26 % des Messbereichs 60 °C +/-5 V +/- 0,27 % des Messbereichs 25 °C +/- 10 V +/- 0,27 % des Messbereichs 25 °C 4 - 20 mA +/- 0,32 % des Messbereichs 25 °C +/- 20 mA +/- 0,32 % des Messbereichs 60 °C +/- 10 V +/- 0,38 % des Messbereichs 60 °C 4 - 20 mA +/- 0,41 % des Messbereichs 60 °C +/- 20 mA
Konvertierungszeit	12 ms 8
zulässige Gleichtaktspannung	100 V 47 - 63 Hz DC zwischen Kanälen an Masse 250 V 47 - 63 Hz AC zwischen Kanälen an Masse
Gleichtaktunterdrückung	> 80 dB zwischen Kanälen an Masse
externer Leistungsbedarf	< 382 mA DC 20,4 - 28,8 V DC 24 V DC
Verpolungsschutz	Intern
Analoger Eingangstyp	Differenzial +/-20 mA Differenzial 4 - 20 mA Differenzial +/- 10 V Differenzial +/-5 V Differenzial 1 - 5 V Differenzial +/- 20 mA
Auflösung des Analogeingangs	14 Bit + Zeichen +/- 20 mA 15 Bit + Vorzeichen 4 - 20 mA 14 Bit + Zeichen +/- 10 V 14 Bit + Zeichen +/-5 V 15 Bit + Vorzeichen 1 - 5 V
Eingangsimpedanz	250 kOhm > 0,1 kOhm
Gleichtaktunterdrückung	> 80 dB
Isolation zwischen Kanälen	+/- 200 V
Isolation zwischen Kanälen und Klemme	500 V AC
Isolation zwischen Kanälen und Erde	500 V AC
Elektrischer Anschluss	2 Stecker für abnehmbare Klemmenleisten

Bruttopreisliste für Deutschland zuzüglich Zuschläge, Frachtkosten und Mehrwertsteuer, gültig ab dem 1. Januar 2024. Irrtum und Änderungen vorbehalten. Es gelten die AGBs der Schneider Electric GmbH.

Haftungsausschluss: Diese Dokumentation dient nicht als Ersatz für die Beurteilung der Eignung oder Verlässlichkeit dieser Produkte für bestimmte Verwendungsbereiche des Benutzers und darf nicht zu diesem Zweck verwendet werden.

Lokale Signalisierung	1 LED grün für bereit 8 LEDs für Kanalstatus
Höhe	125 mm
Breite	141,5 mm
Tiefe	47,5 mm
Produktgewicht	0,215 kg

Montage

Beschichtung	TC
Beschriftung	CE
Produktzertifizierungen	FM Klasse 1 Division 2 CSA UL
Normen	EN 50081-2 IEC 1131
Umgebungstemperatur bei Betrieb	0…60 °C
Umgebungstemperatur bei Lagerung	-40…85 °C
Relative Luftfeuchtigkeit	0…95 % Betauung nicht zulässig
Betriebshöhe	<= 5.000 m

Verpackungseinheiten

VPE 1 Art	PCE
Anzahl der Geräte pro Packung	1
VPE 1 Höhe	5,500 cm
VPE 1 Breite	18,000 cm
VPE 1 Länge	26,000 cm
Verpackungsgewicht (Lbs)	400,000 g
VPE 2 Art	S03
VPE 2 Menge	10
VPE 2 Höhe	30,000 cm
VPE 2 Breite	30,000 cm
VPE 2 Länge	40,000 cm
VPE 2 Gewicht	4,421 kg

Vertragliche Gewährleistung

Garantie (in Monaten)	18

Environmental Data

Schneider Electric hat sich zum Ziel gesetzt, den Net Zero-Status bis 2050 durch Lieferkettenpartnerschaften, Materialien mit geringerer Auswirkung und Kreislaufbildung über unsere laufende Kampagne "Use Better, Use Longer, Use Again" zu erreichen, um die Lebensdauer und Recyclingfähigkeit der Produkte zu verlängern.

Erläuterung der Environmental Data >

Wie wir die Produktnachhaltigkeit bewerten >

Umweltbilanz

Total lifecycle Carbon footprint	**271 kg CO2 eq.**
CO_2-Fußabdruck der Herstellungsphase [A1 bis A3]	**129 kg CO2 eq.**
CO_2-Fußabdruck der Distributionsphase [A4]	**0.1 kg CO2 eq.**
CO_2-Fußabdruck der Installationsphase [A5]	**0.2 kg CO2 eq.**
CO_2-Fußabdruck der Nutzungsphase [B2, B3, B4, B6]	**141 kg CO2 eq.**
CO_2-Fußabdruck der End-of-Life-Phase [C1 bis C4]	**0.5 kg CO2 eq.**
Umweltproduktdeklaration	**Produktumweltprofil**

Use Better

Materialien und Verpackung

Verpackung mit Recycling-Karton	**Ja**
Verpackung ohne Kunststoff	**Nein**
SCIP-Nummer	**441d5619-6318-4bbf-ac83-96d05888ee7e**
EU-RoHS-Richtlinie	**Freistellungskonform**
REACh-Verordnung	**Produkt beinhaltet besorgniserregende Stoffe (SVHC) über dem Schwellwert**

Use Again

Reproduktion

Recyclingfähigkeitspotential in %	**4**
Circular Econmomy-Eignung	**Entsorgungsinformationen**
Rücknahme	**Ja**

Maßzeichnungen

Standardadapter auf einer typischen Einheit

Abmessungen

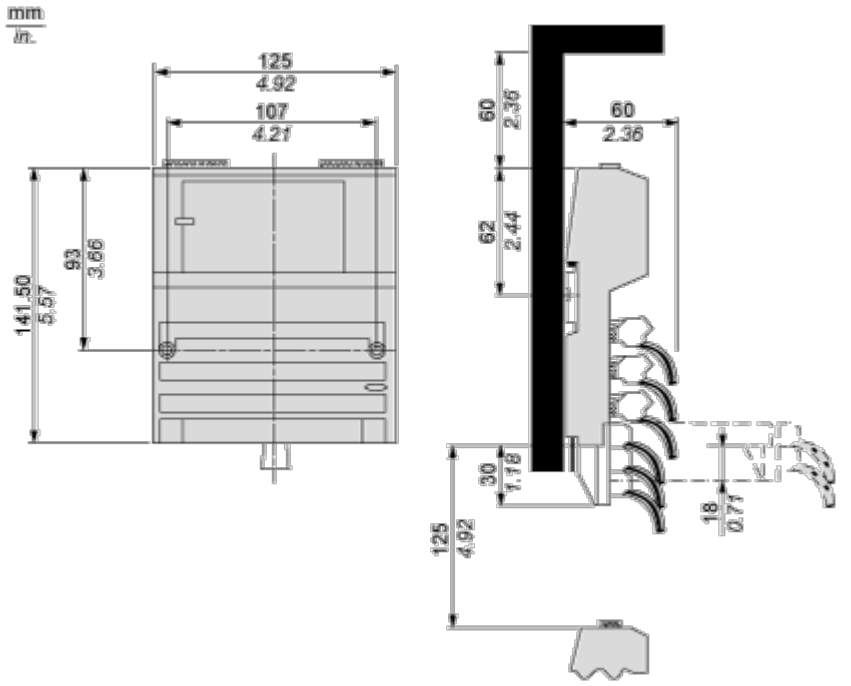

Montage und Abstand

Wandmontage

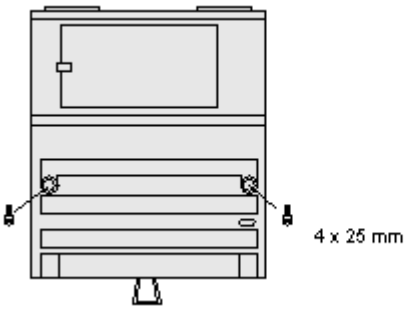

Anschlüsse und Schema

Externer Verdrahtungsplan

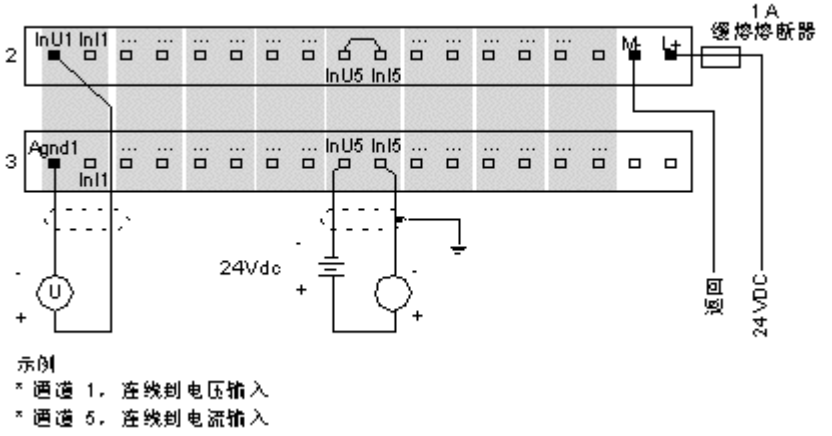

示例
* 通道 1，连线到电压输入
* 通道 5，连线到电流输入

Interne Anschlussbelegung

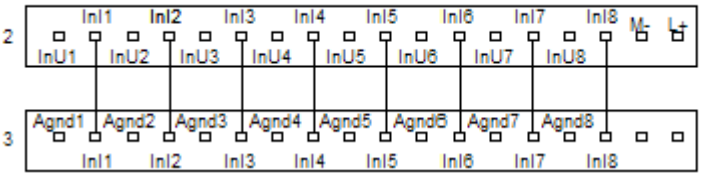

Image of product / Alternate images

Alternative

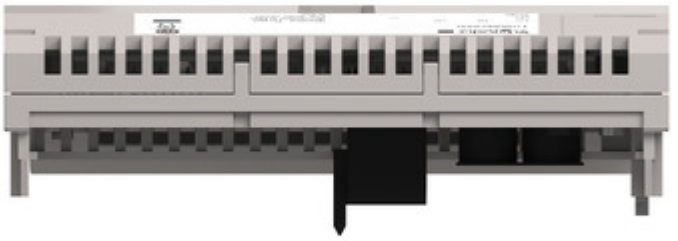

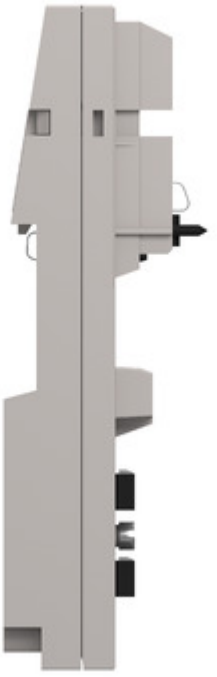

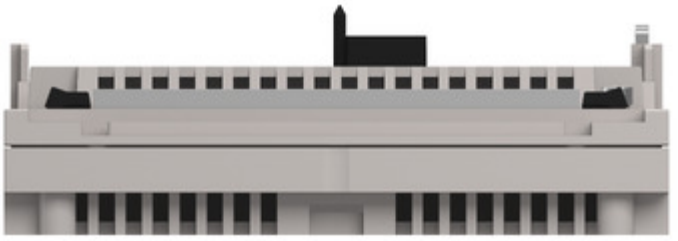

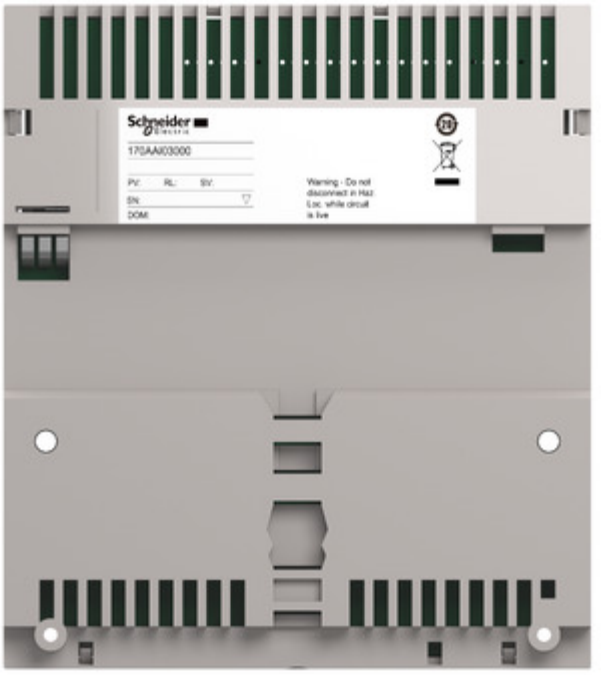
Schneider Electric
170AAI03000
PV:
RL:
SV:
SN:
DOM:
Warning - Do not disconnect in Haz Loc while circuit is live



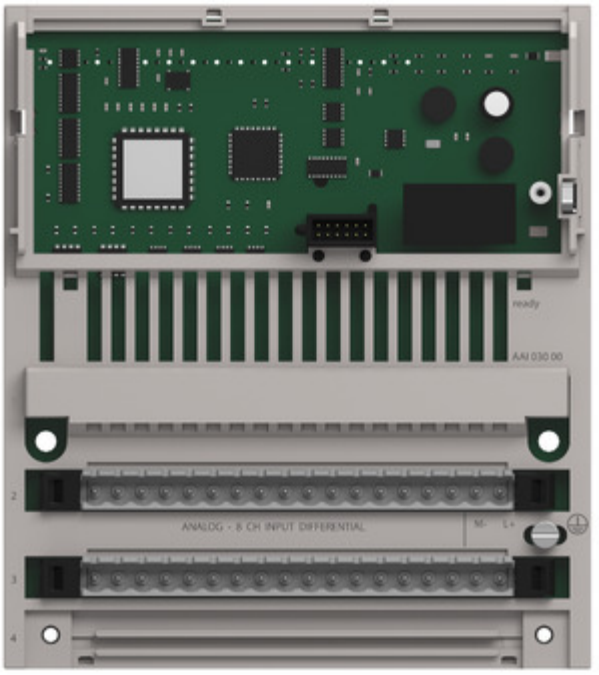
ready
AAI 030 00
ANALOG - 8 CH INPUT DIFFERENTIAL
M- L+