Produktdatenblatt

Spezifikationen



Dez. anal. Eingangseinheit, 16 E Single Ended

170AAI14000

EAN Code: 3595861147690

Hauptmerkmale

Baureihe	Modicon Momentum-Automatisierungsplattform
Produkt- oder Komponententyp	Grundgerät Analogeingang
Anzahl der Analogeingänge	16
Typ Filter	Niedriger Eingangsfilter 10 kHz

Zusatzmerkmale

Datenformat	Volle 16 Bit, mit Vorzeichen
absoluter Messfehler	+/- 0,15 % der Gesamtskala 25 °C +/- 10 V +/- 0,15 % der Gesamtskala 25 °C +/-5 V +/- 0,25 % der Gesamtskala 25 °C 4 - 20 mA +/- 0,25 % der Gesamtskala 60 °C +/- 10 V +/- 0,25 % der Gesamtskala 60 °C +/-5 V +/- 0,45 % des Messbereichs 60 °C 4 - 20 mA
maßstäblich	10 V +/- 10 V 16 mA 4 - 20 mA 5 V +/-5 V
Aktualisierungszeit	25 ms
zulässige Gleichtaktspannung	100 V 47 - 63 Hz DC zwischen Kanälen an Masse 250 V 47 - 63 Hz AC zwischen Kanälen an Masse
externer Leistungsbedarf	+/- 30 V DC
Verpolungsschutz	Intern
Analoger Eingangstyp	Single-ended 4 - 20 mA Single-ended +/- 10 V Single-ended +/-5 V
Auflösung des Analogeingangs	12 Bits 4 - 20 mA 12 bits + Zeichen +/- 10 V 12 bits + Zeichen +/-5 V
Eingangsimpedanz	< 0,25 Ohm > 2200 kOhm
Temperaturabweichung	30 %oFS/°C +/- 10 V 60 %oFS/°C 4 - 20 mA
Typische Leistungsaufnahme	305 mA bei 24 V DC
Verlustleistung in W	5,55 W
Isolation zwischen Kanälen und Erde	1780 V AC
Elektrischer Anschluss	2 Stecker für abnehmbare Klemmenleisten
Schutzfunktionen	Interne 2 A träge
Zugehörige Absicherung	500 mA, flinke Feinsicherung
Lokale Signalisierung	16 LEDs für Kanalstatus

Bruttopreisliste für Deutschland zuzüglich Zuschläge, Frachtkosten und Mehrwertsteuer, gültig ab dem 1. Januar 2024. Irrtum und Änderungen vorbehalten. Es gelten die AGBs der Schneider Electric GmbH.

Haftungsausschluss: Diese Dokumentation dient nicht als Ersatz für die Beurteilung der Eignung oder Verlässlichkeit dieser Produkte für bestimmte Verwendungsbereiche des Benutzers und darf nicht zu diesem Zweck verwendet werden.

Höhe	125 mm
Breite	141,5 mm
Tiefe	47,5 mm
Produktgewicht	0,215 kg

Montage

Beschichtung	TC
Beschriftung	CE
Produktzertifizierungen	UL FM Klasse 1 Division 2 CSA
Umgebungstemperatur bei Betrieb	0…60 °C
Umgebungstemperatur bei Lagerung	-40…85 °C
Relative Luftfeuchtigkeit	0…95 % Betauung nicht zulässig
Betriebshöhe	<= 5.000 m

Verpackungseinheiten

VPE 1 Art	PCE
Anzahl der Geräte pro Packung	1
VPE 1 Höhe	5,500 cm
VPE 1 Breite	18,000 cm
VPE 1 Länge	26,000 cm
Verpackungsgewicht (Lbs)	384,000 g
VPE 2 Art	S03
VPE 2 Menge	10
VPE 2 Höhe	30,000 cm
VPE 2 Breite	30,000 cm
VPE 2 Länge	40,000 cm
VPE 2 Gewicht	3,850 kg

Vertragliche Gewährleistung

Garantie (in Monaten)	18

Environmental Data

Schneider Electric hat sich zum Ziel gesetzt, den Net Zero-Status bis 2050 durch Lieferkettenpartnerschaften, Materialien mit geringerer Auswirkung und Kreislaufbildung über unsere laufende Kampagne "Use Better, Use Longer, Use Again" zu erreichen, um die Lebensdauer und Recyclingfähigkeit der Produkte zu verlängern.

Erläuterung der Environmental Data >

Wie wir die Produktnachhaltigkeit bewerten >

Umweltbilanz

Total lifecycle Carbon footprint	**266 kg CO2 eq.**
CO_2-Fußabdruck der Herstellungsphase [A1 bis A3]	**124 kg CO2 eq.**
CO_2-Fußabdruck der Distributionsphase [A4]	**0.1 kg CO2 eq.**
CO_2-Fußabdruck der Installationsphase [A5]	**0.2 kg CO2 eq.**
CO_2-Fußabdruck der Nutzungsphase [B2, B3, B4, B6]	**141 kg CO2 eq.**
CO_2-Fußabdruck der End-of-Life-Phase [C1 bis C4]	**0.5 kg CO2 eq.**
Umweltproduktdeklaration	**Produktumweltprofil**

Use Better

Materialien und Verpackung

Verpackung mit Recycling-Karton	**Ja**
Verpackung ohne Kunststoff	**Nein**
SCIP-Nummer	**441d5619-6318-4bbf-ac83-96d05888ee7e**
EU-RoHS-Richtlinie	**Freistellungskonform**
REACh-Verordnung	**Produkt beinhaltet besorgniserregende Stoffe (SVHC) über dem Schwellwert**

Use Again

Reproduktion

Recyclingfähigkeitspotential in %	**4**
Circular Econmomy-Eignung	**Entsorgungsinformationen**
Rücknahme	**Ja**

Maßzeichnungen

Standardadapter auf einer typischen Einheit

Abmessungen

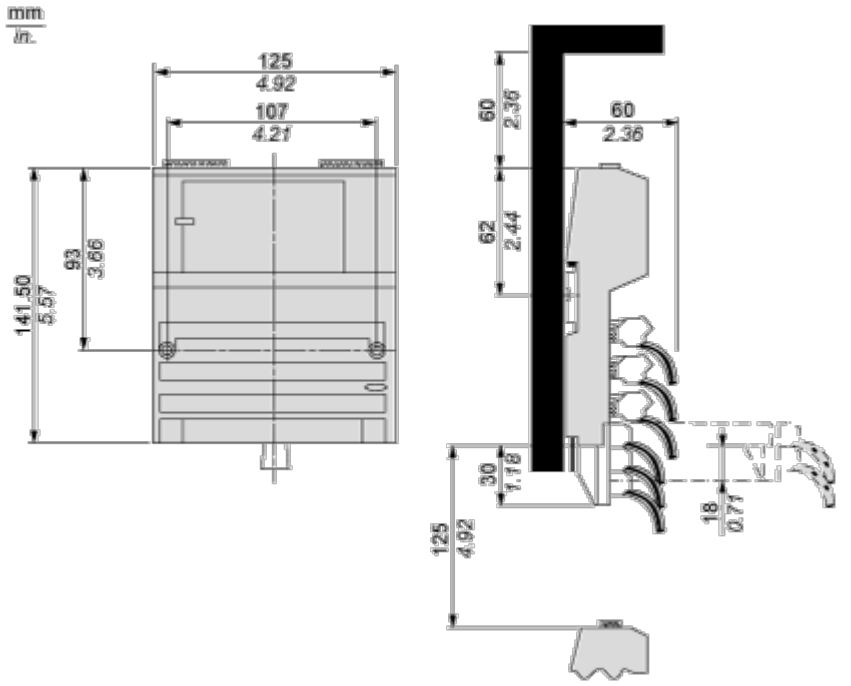

Montage und Abstand

Wandmontage

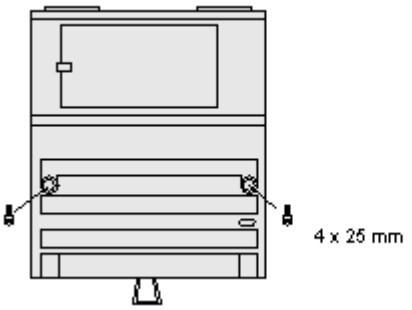

Anschlüsse und Schema

Externer Verdrahtungsplan

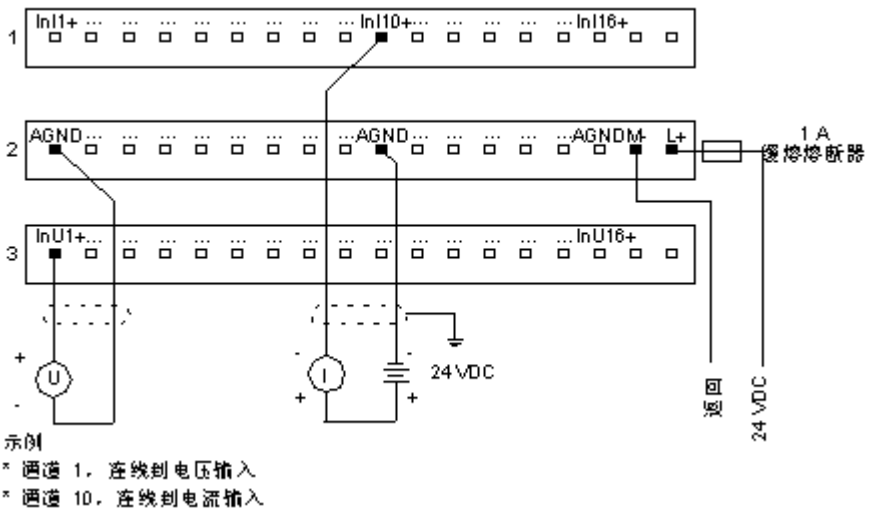

Interne Anschlussbelegung

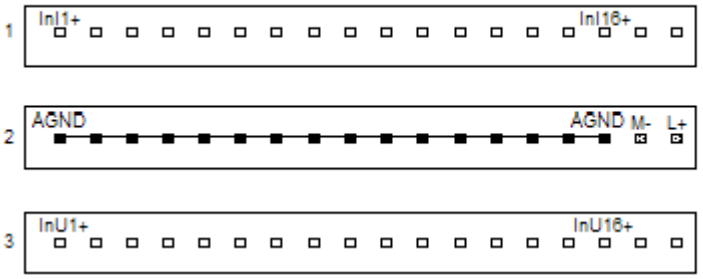

Image of product / Alternate images

Alternative

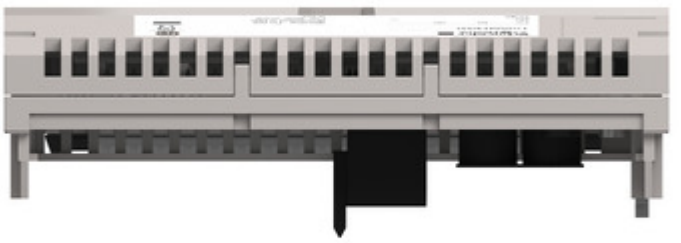



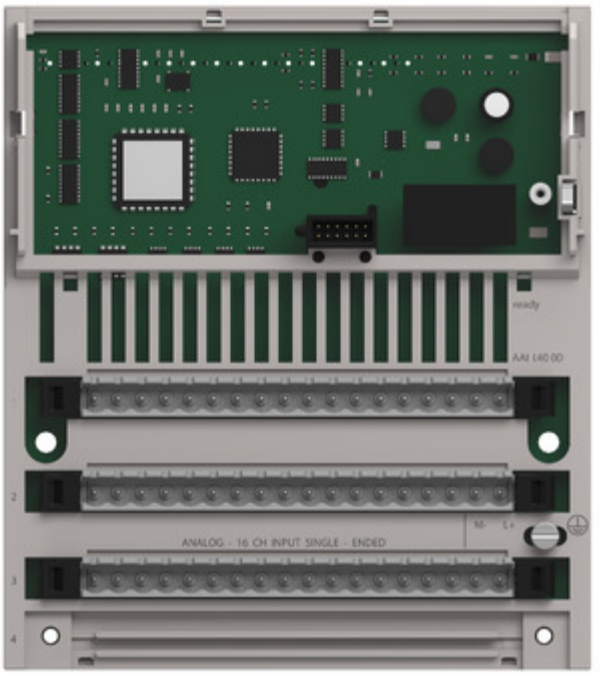
ready
AAI 140 00
ANALOG - 16 CH INPUT SINGLE - ENDED

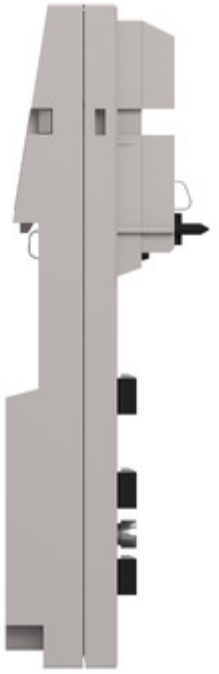

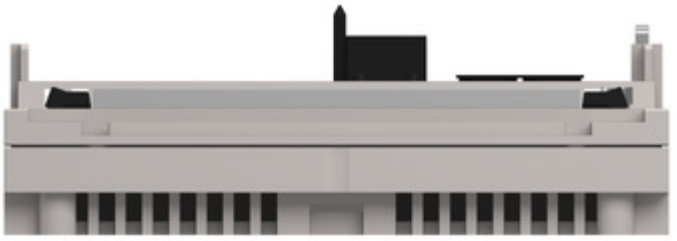

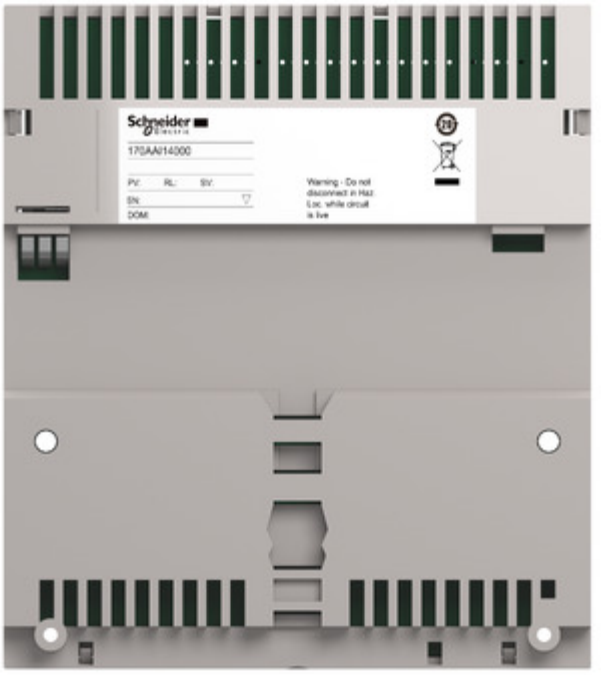
Schneider Electric
170AAI14000
PV:
RL:
SV:
SN:
DOM:
Warning - Do not disconnect in Haz. Loc. while circuit is live