# Produktdatenblatt

Spezifikationen



## Dez. anal. Eingangseinheit, 4 E Differenzialeingang

170AAI52040

**EAN Code: 3389110886498**

## Hauptmerkmale

| | |
|---|---|
| **Baureihe** | Modicon Momentum-Automatisierungsplattform |
| **Produkt- oder Komponententyp** | Grundgerät Analogeingang |
| **Anzahl der Analogeingänge** | 4 |

## Zusatzmerkmale

| | |
|---|---|
| **Datenformat** | Volle 16 Bit, mit Vorzeichen |
| **Aktualisierungszeit** | 500 ms |
| **Verpolungsschutz** | Intern |
| **Höhe** | 125 mm |
| **Breite** | 141,5 mm |
| **Tiefe** | 47,5 mm |
| **Produktgewicht** | 0,215 kg |

## Montage

| | |
|---|---|
| **Beschichtung** | TC |
| **Beschriftung** | CE |

## Verpackungseinheiten

| | |
|---|---|
| **VPE 1 Art** | PCE |
| **Anzahl der Geräte pro Packung** | 1 |
| **VPE 1 Höhe** | 5,500 cm |
| **VPE 1 Breite** | 17,800 cm |
| **VPE 1 Länge** | 26,000 cm |
| **Verpackungsgewicht (Lbs)** | 380,000 g |
| **VPE 2 Art** | S03 |
| **VPE 2 Menge** | 10 |
| **VPE 2 Höhe** | 30,000 cm |
| **VPE 2 Breite** | 30,000 cm |
| **VPE 2 Länge** | 40,000 cm |
| **VPE 2 Gewicht** | 4,458 kg |

## Vertragliche Gewährleistung

| | |
|---|---|
| **Garantie (in Monaten)** | 18 |

Bruttopreisliste für Deutschland zuzüglich Zuschläge, Frachtkosten und Mehrwertsteuer, gültig ab dem 1. Januar 2024. Irrtum und Änderungen vorbehalten. Es gelten die AGBs der Schneider Electric GmbH.

Haftungsausschluss: Diese Dokumentation dient nicht als Ersatz für die Beurteilung der Eignung oder Verlässlichkeit dieser Produkte für bestimmte Verwendungsbereiche des Benutzers und darf nicht zu diesem Zweck verwendet werden.

## Environmental Data

Schneider Electric hat sich zum Ziel gesetzt, den Net Zero-Status bis 2050 durch Lieferkettenpartnerschaften, Materialien mit geringerer Auswirkung und Kreislaufbildung über unsere laufende Kampagne "Use Better, Use Longer, Use Again" zu erreichen, um die Lebensdauer und Recyclingfähigkeit der Produkte zu verlängern.

Erläuterung der Environmental Data >

Wie wir die Produktnachhaltigkeit bewerten >

### Umweltbilanz

| | |
|---|---|
| Total lifecycle Carbon footprint | **265 kg CO2 eq.** |
| $CO_2$-Fußabdruck der Herstellungsphase [A1 bis A3] | **123 kg CO2 eq.** |
| $CO_2$-Fußabdruck der Distributionsphase [A4] | **0.1 kg CO2 eq.** |
| $CO_2$-Fußabdruck der Installationsphase [A5] | **0.2 kg CO2 eq.** |
| $CO_2$-Fußabdruck der Nutzungsphase [B2, B3, B4, B6] | **141 kg CO2 eq.** |
| $CO_2$-Fußabdruck der End-of-Life-Phase [C1 bis C4] | **0.5 kg CO2 eq.** |
| Umweltproduktdeklaration | **Produktumweltprofil** |

## Use Better

### Materialien und Verpackung

| | |
|---|---|
| Verpackung mit Recycling-Karton | **Ja** |
| Verpackung ohne Kunststoff | **Nein** |
| SCIP-Nummer | **441d5619-6318-4bbf-ac83-96d05888ee7e** |
| EU-RoHS-Richtlinie | **Freistellungskonform** |
| REACh-Verordnung | **Produkt beinhaltet besorgniserregende Stoffe (SVHC) über dem Schwellwert** |

## Use Again

### Reproduktion

| | |
|---|---|
| Recyclingfähigkeitspotential in % | **4** |
| Circular Econmomy-Eignung | **Entsorgungsinformationen** |
| Rücknahme | **Ja** |

Maßzeichnungen

## Standardadapter auf einer typischen Einheit

### Abmessungen

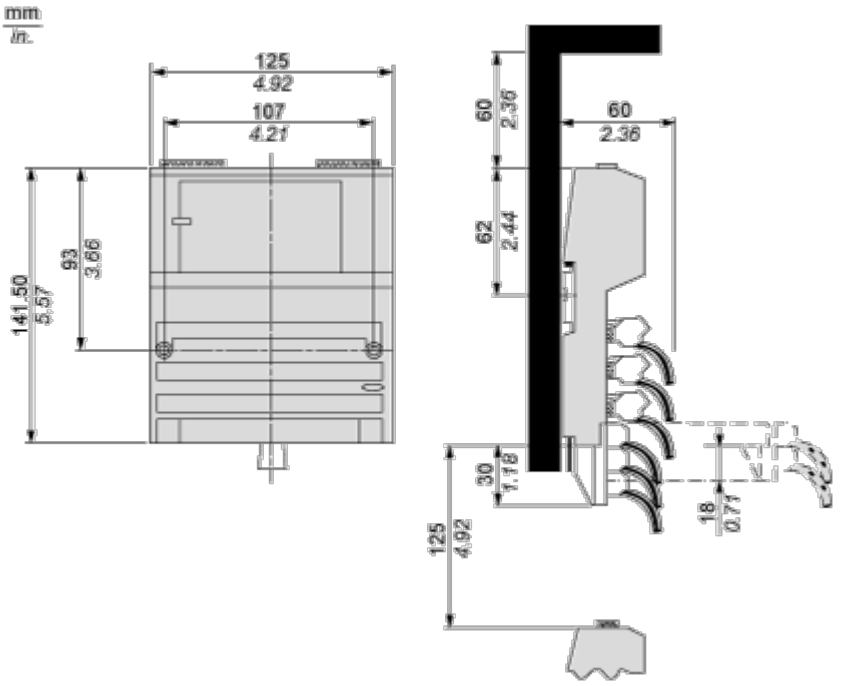

Montage und Abstand

**Wandmontage**

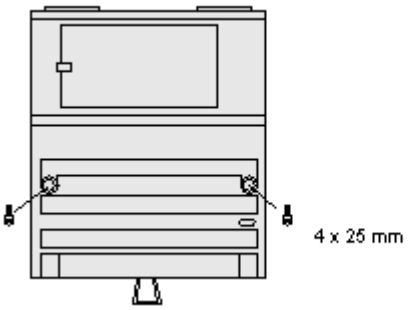

Anschlüsse und Schema

**Externer Verdrahtungsplan**

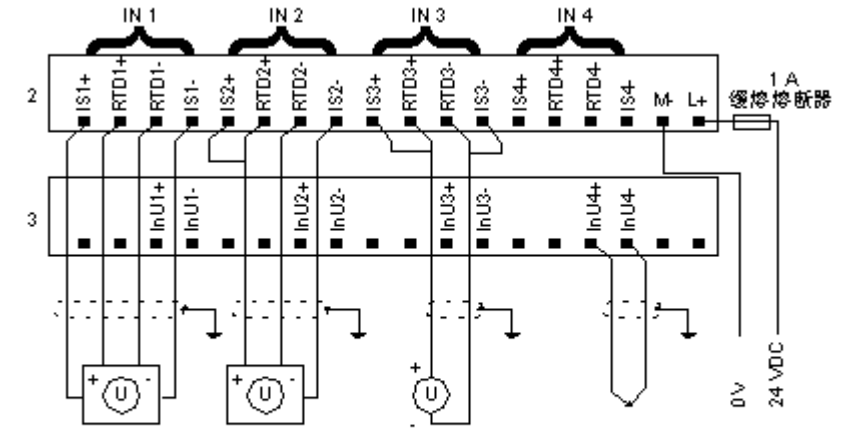


示例
* 通道 1，RTD 输入，4 线配置
* 通道 2，RTD 输入，3 线配置
* 通道 3，RTD 输入，2 线配置
* 通道 4，热电偶输入

## Interne Anschlussbelegung

