Produkta datu lapa

Specifikācijas



sadalīta analogā izeja Modicon Momentum - 4 Izeja - 4...20 mA

170AAO92100

Tiks pārtraukts: 2027. gada 1. dec.

Servisa atbalsta beigu datums: 2035. gada 31. dec.

Tiks pārtraukts

Galvenā

Produktu klāsts	Modicon Momentum automatizācijas platforma
Produkta vai sastāvdaļas veids	Analogās izvades bāze
Analogās izejas numurs	4

Papildinošs

Datu formāts	Parakstīti pilni 16 biti
Analogās izvades diapazons	+/- 10 V 12 biti + zīme >= 1 kOhm 4...20 mA 12 biti + zīme <= 0.6 kOhm
Maksimālā slodzes kapacitāte	1 µF
Absolūtas precizitātes kļūda	+/- 0,2 % no pilnas skalas +/- 10 V 25 °C +/- 0,25 % pilna skala +/- 10 V 60 °C +/- 0,4 % no pilnas skalas 4...20 mA 25 °C +/- 0,5 % no pilnas skalas 4...20 mA 60 °C
Atjaunināšanas laiks	2 ms
Pilna mēroga	10 V +/- 10 V 2 mA 4...20 mA
Neveiksmes stāvoklis	Turiet Atiestatīt uz pilnu mērogu Atiestatīt uz nulli
Aizsardzības veids	iekšējais 2 A lēns trieciens
Izejas aizsardzība pret īssavienojumu	Ar sprieguma ķēdi
Nepieciešamā ārējā jauda	+/- 30 V DC 24 V DC
Pieļaujamais kopējā režīma spriegums	250 V 47...63 Hz AC starp kanāliem uz zemi 250 V 47...63 Hz DC
Apgrieztās polaritātes aizsardzība	Iekšējais
Moduļa formāts	Standarta
Temperature drift	10 %oFS/°C 30 %oFS/°C
Tipisks strāvas patēriņš	150 mA pie 24 V DC 530 mA pie 24 V DC
Jaudas izkliede W	8,5 W
Izolācija starp kanāliem un zemi	500 V AC
Vietējā signalizācija	4 gaismas diodes pie kanāla statuss
Augstums	125 mm
Platums	141,5 mm

Ir sasniegts maksimālais saīdzināmo produktu skaits. Lūdzu, atveriet sadaļu Saīdzināt produktus #SAITE# un izdzēsiet kādu produktu, lai turpinātu.

Dziļums	47,5 mm
Neto svars	0,215 kg

Vide

Aizsardzības ārstēšana	TC
Marķējums	CE
Produktu sertifikāti	UL CSA
Apkārtējā gaisa temperatūra darbībai	0…60 °C
Apkārtējā gaisa temperatūra uzglabāšanai	-40…85 °C
Relatīvais mitrums	95 % bez kondensāta
Darbības augstums	<= 5000 m

Iepakošanas vienības

Pirmā iepakojuma vienības tips	PCE
Vienību skaits 1. iepakojumā	1
1. iepakojuma augstums	5,5 cm
1. iepakojuma platums	18,0 cm
1. iepakojuma garums	26,0 cm
1. iepakojuma svars	375,0 g
Otrā iepakojuma vienības tips	S03
Vienību skaits 2. iepakojumā	10
2. iepakojuma augstums	30 cm
2. iepakojuma platums	30 cm
2. iepakojuma garums	40 cm
2. iepakojuma svars	3,75 kg
Trešā iepakojuma vienības tips	P06
Vienību skaits 3. iepakojumā	80
3. iepakojuma augstums	75,0 cm
3. iepakojuma platums	40,0 cm
3. iepakojuma garums	80,0 cm
3. iepakojuma svars	45 kg

Līguma garantija

Garantija (mēnešos)	18

Environmental Data

Schneider Electric mērķis ir līdz 2050. gadam sasniegt nulles emisiju statusu, izmantojot piegādes ķēdes partnerību, zemākas ietekmes materiālus un cirkularitāti, izmantojot mūsu pašreizējo kampaņu "Use Better, Use Longer, Use Again", lai pagarinātu produktu kalpošanas laiku un to pārstrādājamību.

Environmental Data skaidrojums >

Kā mēs novērtējam produktu ilgtspēju >

Ietekme uz vidi

Kopējā dzīves cikla oglekļa pēda	**263 kg CO2 eq.**
Ražošanas posma oglekļa pēdas nospiedums [A1–A3]	**121 kg CO2 eq.**
Izplatīšanas posma oglekļa pēdas nospiedums [A4]	**0.1 kg CO2 eq.**
Uzstādīšanas posma oglekļa pēdas nospiedums [A5]	**0.2 kg CO2 eq.**
Lietošanas posma oglekļa pēdas nospiedums [B2, B3, B4, B6]	**141 kg CO2 eq.**
Dzīves cikla beigu posma oglekļa pēdas nospiedums [C1–C4]	**0.5 kg CO2 eq.**
Vides informācijas publiskošana	**Produkta ietekme uz vidi**

Use Better

Materiāli un iepakojums

Iepakojums izgatavots no pārstrādāta kartona	**Jā**
Iepakojums bez plastmasas	**Nē**
SCIP numurs	**Cf34582a-0cc2-44ab-a020-5f6942c8b432**
ES RoHS direktīva	**Atbilst, Izmantojot Izņēmumu**
REACh regula	**Atsauce satur vielas virs noteiktās normas, kas rada ļoti lielas bažas**

Use Again

Pārsaiņošana un atkārtota ražošana

Pārstrādājamības potenciāls, %	**4**
Cirkularitātes profils	**Informācija par ekspluatācijas izbeigšanu**
Atgriešana	**Jā**

Dimensions Drawings

Standard Adapter on a Typical Base

Dimensions

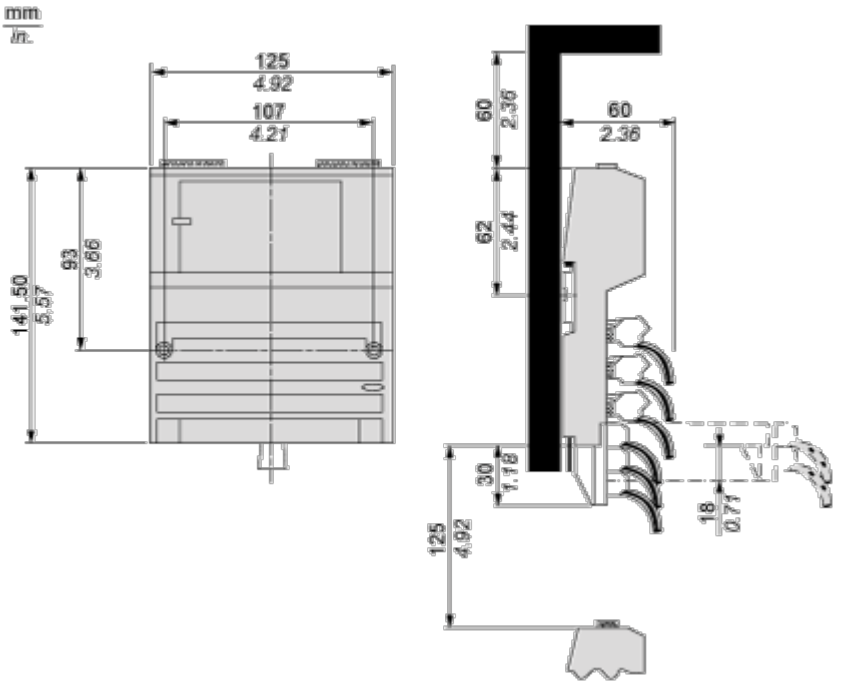

Mounting and Clearance

Mounting on a Wall

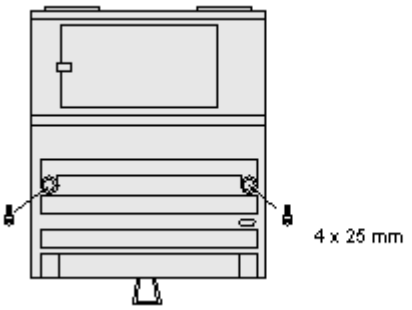

Connections and Schema

External Wiring Diagram

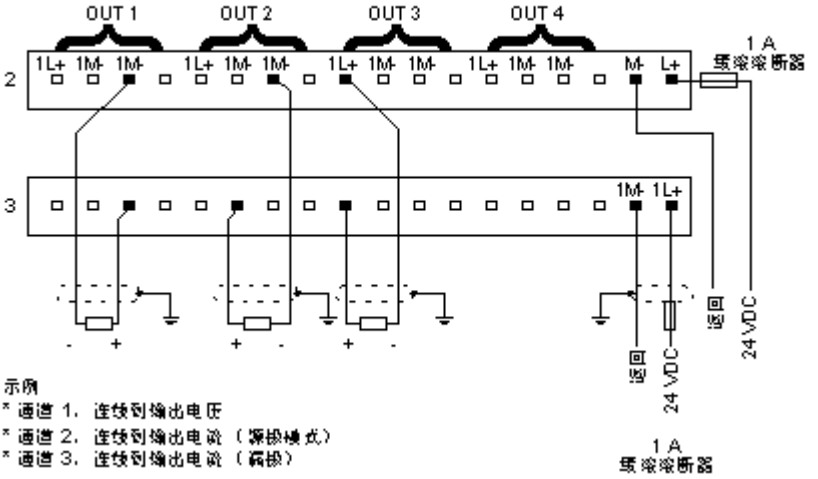

Internal Pin Connections

