Produkta datu lapa

Specifikācijas



Tiks pārtraukts

standarta Analogās ievades komplekts, Modicon STB, 4 līdz 20 mA, 8I, 15 biti ar zīmi

STBACI1400K

Tiks pārtraukts: 2027. gada 1. dec.

Servisa atbalsta beigu datums: 2035. gada 31. dec.

Galvenā

Produktu klāsts	Modicon STB izplatīts I/O risinājums
Produkta vai sastāvdaļas veids	Standarta analogās ievades komplekts
Komplekta sastāvs	STBXTS1100, 6 spaiļu skrūvju tipa savienotājs STBXTS2100, 6-galu atsperu skavas savienotājs STBACI1400 modulis STBXBA2000 bāze
Produktu saderība	Strāvas sadales modulis STBPDT3100/3105 Montāžas bāze STBXBA2000
Analogās ievades numurs	8
Analogās izejas numurs	0

Papildinošs

Atjaunināšanas laiks	22 ms
Karstās maiņas atkāpšanās	Jā standarta NIM
Augstums	18,4 mm
Platums	128,3 mm
Dziļums	70 mm

Vide

Marķējums	CE
Relatīvais mitrums	95 %pie 60 °C bez kondensāta

Iepakošanas vienības

Pirmā iepakojuma vienības tips	PCE
Vienību skaits 1. iepakojumā	1
1. iepakojuma augstums	2,5 cm
1. iepakojuma platums	8,0 cm
1. iepakojuma garums	13,0 cm
1. iepakojuma svars	147,0 g
Otrā iepakojuma vienības tips	S02
Vienību skaits 2. iepakojumā	28
2. iepakojuma augstums	15 cm
2. iepakojuma platums	30 cm

Ir sasniegts maksimālais saīdzināmo produktu skaits. Lūdzu, atveriet sadaļu Salīdzināt produktus #SAITE# un izdzēsiet kādu produktu, lai turpinātu.

2. iepakojuma garums	40 cm
2. iepakojuma svars	4,542 kg
Trešā iepakojuma vienības tips	P06
Vienību skaits 3. iepakojumā	448
3. iepakojuma augstums	75,0 cm
3. iepakojuma platums	60,0 cm
3. iepakojuma garums	80,0 cm
3. iepakojuma svars	130 kg

Līguma garantija

Garantija (mēnešos)	18

Environmental Data

Schneider Electric mērķis ir līdz 2050. gadam sasniegt nulles emisiju statusu, izmantojot piegādes ķēdes partnerību, zemākas ietekmes materiālus un cirkularitāti, izmantojot mūsu pašreizējo kampaņu "Use Better, Use Longer, Use Again", lai pagarinātu produktu kalpošanas laiku un to pārstrādājamību.

Environmental Data skaidrojums >

Kā mēs novērtējam produktu ilgtspēju >

Use Better

Materiāli un iepakojums

Iepakojums izgatavots no pārstrādāta kartona	**Nē**
Iepakojums bez plastmasas	**Nē**
SCIP numurs	**7e17a944-3f5d-44d9-88b1-636019cef5bf**
ES RoHS direktīva	**Atbilst, Izmantojot Izņēmumu**
REACh regula	**Atsauce satur vielas virs noteiktās normas, kas rada ļoti lielas bažas**

Use Again

Pārsaiņošana un atkārtota ražošana

Atgriešana	**Jā**

Dimensions Drawings

Dimensions

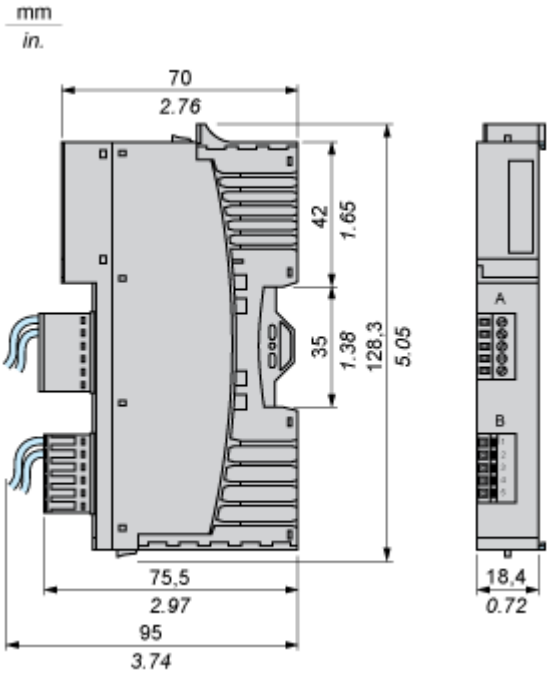

Connections and Schema

Wiring Diagram

Example

8 isolated analog sensors, external 24 VDC power supply

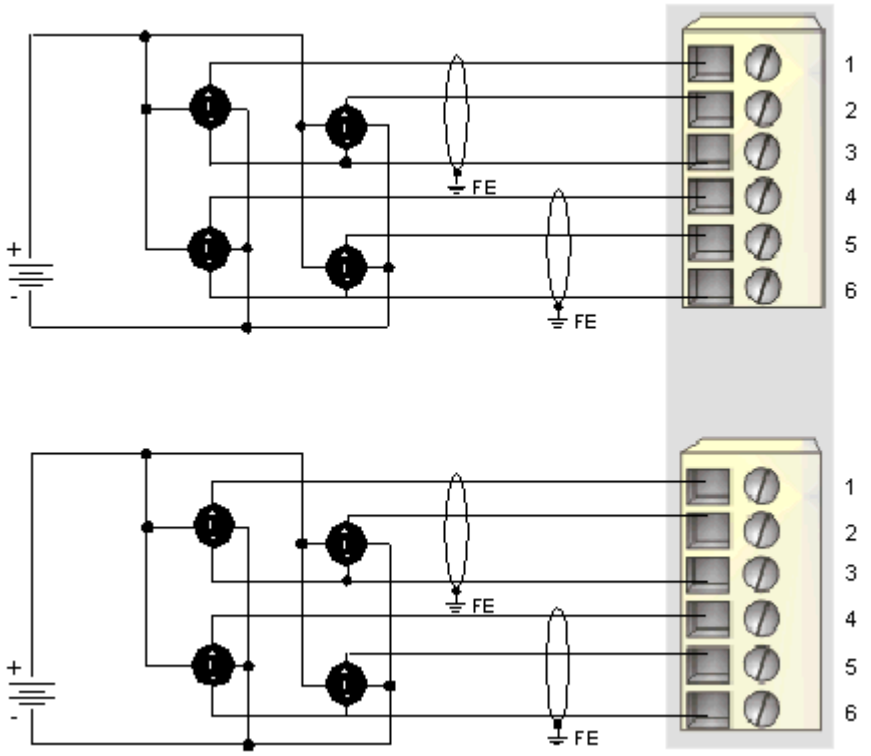

Pin	Top Connections	Bottom Connections
1	current in 1	current in 5
2	current in 2	current in 6
3	return	return
4	current in 3	current in 7
5	current in 4	current in 8
6	return	return