Produktdatenblatt

Spezifikationen



Kit analog. Eingangsmodul Standard STB, 4-20mA, 8 E, 15 Bit+VZ

STBACI1400K

Der Verkauf wird eingestellt am: 01.12.2027

Der Service wird eingestellt am: 31.12.2035

Demnächst nicht mehr lieferbar

EAN Code: 3595863948400

Hauptmerkmale

Baureihe	Advantys STB Dezentrale E/A -Plattform
Produkt- oder Komponententyp	Standard-Analogeingangskit
Zusammenstellung Kombipaket	STBXTS1100, 6-polige Schraubklemmenleiste STBXTS2100, 6-polige Federzugklemmenleiste Modul STBACI1400 Befestigungsbasis STBXBA2000
Produktkompatibilität	Spannungsverteilungsmodul STBPDT3100/3105 Befestigungsbasis STBXBA2000
Anzahl der Analogeingänge	8
Anzahl der Analogausgänge	0

Zusatzmerkmale

Aktualisierungszeit	22 ms
Hot-Swapping-Fallback	Ja für Standard-NIMs
Höhe	18,4 mm
Breite	128,3 mm
Tiefe	70 mm

Montage

Beschriftung	CE
Relative Luftfeuchtigkeit	95 % bei 60 °C Betauung nicht zulässig

Verpackungseinheiten

VPE 1 Art	PCE
Anzahl der Geräte pro Packung	1
VPE 1 Höhe	2,5 cm
VPE 1 Breite	8,0 cm
VPE 1 Länge	13,0 cm
Verpackungsgewicht (Lbs)	147,0 g
VPE 2 Art	S02
VPE 2 Menge	28
VPE 2 Höhe	15 cm
VPE 2 Breite	30 cm

Bruttopreisliste für Deutschland zuzüglich Zuschläge, Frachtkosten und Mehrwertsteuer, gültig ab dem 1. Januar 2024. Irrtum und Änderungen vorbehalten. Es gelten die AGBs der Schneider Electric GmbH.

Haftungsausschluss: Diese Dokumentation dient nicht als Ersatz für die Beurteilung der Eignung oder Verlässlichkeit dieser Produkte für bestimmte Verwendungsbereiche des Benutzers und darf nicht zu diesem Zweck verwendet werden.

VPE 2 Länge	40 cm
VPE 2 Gewicht	4,542 kg
VPE 3 Art	P06
VPE 3 Menge	448
VPE 3 Höhe	75,0 cm
VPE 3 Breite	60,0 cm
VPE 3 Länge	80,0 cm
VPE 3 Gewicht	130 kg

Vertragliche Gewährleistung

Garantie (in Monaten)	18

Environmental Data

Schneider Electric hat sich zum Ziel gesetzt, den Net Zero-Status bis 2050 durch Lieferkettenpartnerschaften, Materialien mit geringerer Auswirkung und Kreislaufbildung über unsere laufende Kampagne "Use Better, Use Longer, Use Again" zu erreichen, um die Lebensdauer und Recyclingfähigkeit der Produkte zu verlängern.

Erläuterung der Environmental Data >

Wie wir die Produktnachhaltigkeit bewerten >

Use Better

Materialien und Verpackung

Verpackung mit Recycling-Karton	**Nein**
Verpackung ohne Kunststoff	**Nein**
SCIP-Nummer	**6830dd70-e4bc-47df-85c7-e41f888576f4**
EU-RoHS-Richtlinie	**Freistellungskonform**
REACh-Verordnung	**Produkt beinhaltet besorgniserregende Stoffe (SVHC) über dem Schwellwert**

Use Again

Reproduktion

Rücknahme	**Ja**

Maßzeichnungen

Abmessungen

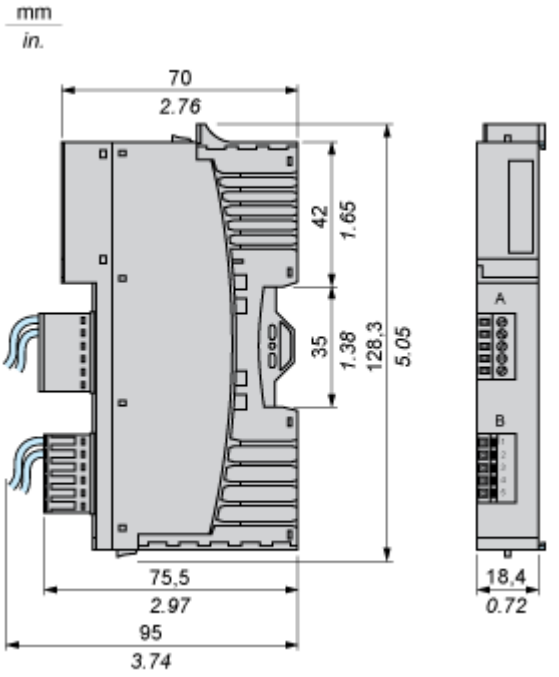

Anschlüsse und Schema

Verdrahtungsplan

Beispiel

8 potenzialgetrennte analoge Sensoren, externe 24-VDC-Stromversorgung

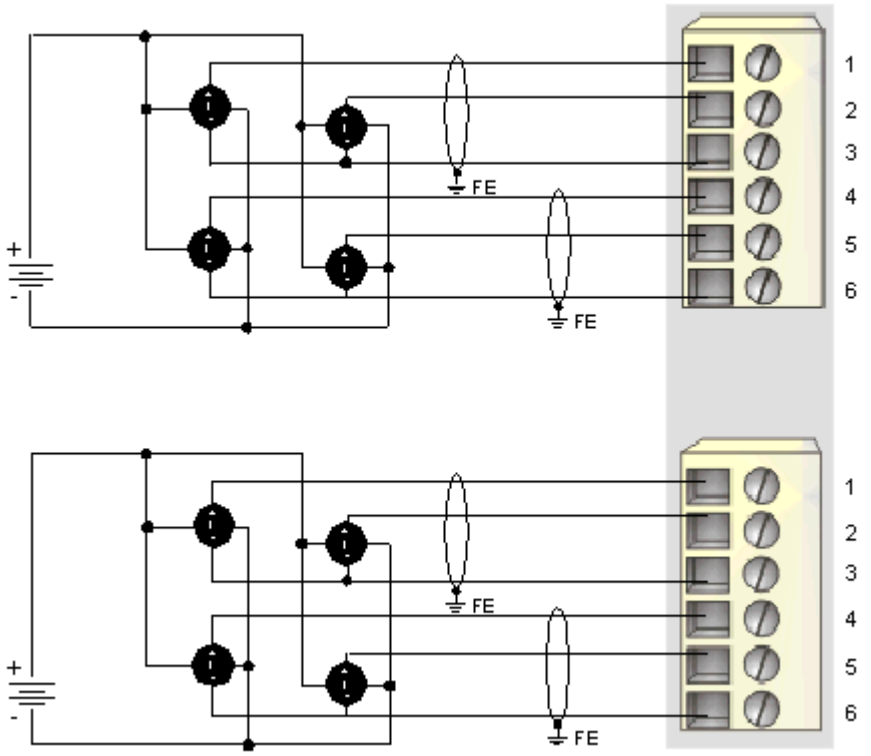

Pin	Oberer Anschluss	Unterer Anschluss
1	Stromeingang 1	Stromeingang 5
2	Stromeingang 2	Stromeingang 6
3	Rückleitung	Rückleitung
4	Stromeingang 3	Stromeingang 7
5	Stromeingang 4	Stromeingang 8
6	Rückleitung	Rückleitung