Produktdatenblatt

Spezifikationen



Demnächst nicht mehr lieferbar

Kit analog. Eingangsmodul Standard STB, 4-20mA, 4 E, 15 Bit+VZ

STBACI8320K

Der Verkauf wird eingestellt am: 01.12.2027

Der Service wird eingestellt am: 31.12.2035

EAN Code: 3595863948745

Hauptmerkmale

Baureihe	Advantys STB Dezentrale E/A -Plattform
Produkt- oder Komponententyp	Standard-Analogeingangskit
Zusammenstellung Kombipaket	Modul STBACI8320 Befestigungsbasis STBXBA2000 STBXTS1100, 6-polige Schraubklemmenleiste STBXTS2100, 6-polige Federzugklemmenleiste
Produktkompatibilität	Spannungsverteilungsmodul STBPDT3100/3105 Befestigungsbasis STBXBA2000
Anzahl der Analogeingänge	4
Typ Filter	Einzeltiefpass-Eingangsfilter 985 Hz
Anzahl der Analogausgänge	0

Zusatzmerkmale

Absoluter Maximalwert der Eingänge	25 mA/50 V
Cold Swapping	Ja
Datenformat	IEC 61131-2 EN 61131-2
Aktualisierungszeit	80 ms
integrale Linearität	+/- 0,05 %FS
differenzielle Linearität	Einförmig
Vorsorgungsstrom für Sensoren	25 mA jeweils pro Eingangskanal
Absoluter Genauigkeitsfehler	+/- 0,4 % der Gesamtskala 25°C
Adressierungsvoraussetzung	8 Eingangsworte
Versorgung	Spannungsverteilungsmodul
Analoger Eingangstyp	Strom 0 - 20 mA Strom 4 - 20 mA
Auflösung des Analogeingangs	15 Bit + Vorzeichen
Eingangsimpedanz	250 Ohm
Eingangsschutztyp	Kurzschlusssicher
Temperaturabweichung	+/-0,005 %/°C
Typische Leistungsaufnahme	95 mA bei 5 V DC for logic bus
Isolation zwischen Kanälen und Klemme	1780 Veff für 1 Minute
Hot-Swapping-Fallback	Ja für Standard-NIMs

Bruttopreisliste für Deutschland zuzüglich Zuschläge, Frachtkosten und Mehrwertsteuer, gültig ab dem 1. Januar 2024. Irrtum und Änderungen vorbehalten. Es gelten die AGBs der Schneider Electric GmbH.

Haftungsausschluss: Diese Dokumentation dient nicht als Ersatz für die Beurteilung der Eignung oder Verlässlichkeit dieser Produkte für bestimmte Verwendungsbereiche des Benutzers und darf nicht zu diesem Zweck verwendet werden.

Lokale Signalisierung	1 LED grün für Modulstatus (RDY) 1 LED rot für Modulfehler (ERR)
Höhe	18,4 mm
Breite	128,3 mm
Tiefe	70 mm
Überspannungskategorie	II

Montage

Schutzart (IP)	IP20
Beschriftung	CE
Produktzertifizierungen	CSA C-Tick ATEX Kat. 3G FM Klasse 1 Division 2 UL
Umgebungstemperatur bei Betrieb	-25…70 °C (ohne Leistungsreduzierung)
Umgebungstemperatur bei Lagerung	-40…85 °C ohne Leistungsreduzierung
Relative Luftfeuchtigkeit	95 % bei 60 °C Betauung nicht zulässig
Betriebshöhe	2.000 m
Verschmutzungsgrad	2
Vibrationsfestigkeit	± 0,35 mm (f = 10…58 Hz) 3 Gn (f = 58…150 Hz) on 35 mm DIN rail 5 gn (f = 58…150 Hz) on 35 mm DIN rail
Stoßfestigkeit	30 gn für 11 ms entspricht IEC 88 Anmerkung 2-27

Verpackungseinheiten

VPE 1 Art	PCE
Anzahl der Geräte pro Packung	1
VPE 1 Höhe	3,0 cm
VPE 1 Breite	8,0 cm
VPE 1 Länge	13,0 cm
Verpackungsgewicht (Lbs)	146,0 g
VPE 2 Art	S02
VPE 2 Menge	28
VPE 2 Höhe	15,0 cm
VPE 2 Breite	30,0 cm
VPE 2 Länge	40,0 cm
VPE 2 Gewicht	4,599 kg
VPE 3 Art	PAL
VPE 3 Menge	448
VPE 3 Höhe	60,0 cm
VPE 3 Breite	80,0 cm
VPE 3 Länge	448,0 cm
VPE 3 Gewicht	65,408 kg

Vertragliche Gewährleistung

Garantie (in Monaten)	18

Environmental Data

Schneider Electric hat sich zum Ziel gesetzt, den Net Zero-Status bis 2050 durch Lieferkettenpartnerschaften, Materialien mit geringerer Auswirkung und Kreislaufbildung über unsere laufende Kampagne "Use Better, Use Longer, Use Again" zu erreichen, um die Lebensdauer und Recyclingfähigkeit der Produkte zu verlängern.

Erläuterung der Environmental Data >

Wie wir die Produktnachhaltigkeit bewerten >

Use Better

Materialien und Verpackung

Verpackung mit Recycling-Karton	**Nein**
Verpackung ohne Kunststoff	**Nein**
SCIP-Nummer	**6830dd70-e4bc-47df-85c7-e41f888576f4**
EU-RoHS-Richtlinie	**Freistellungskonform**
REACh-Verordnung	**Produkt beinhaltet besorgniserregende Stoffe (SVHC) über dem Schwellwert**

Use Again

Reproduktion

Rücknahme	**Ja**

Maßzeichnungen

Abmessungen

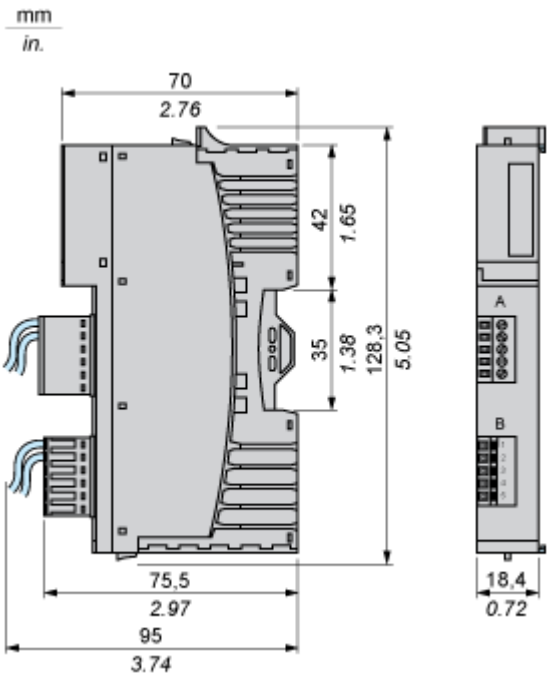

Anschlüsse und Schema

Verdrahtungsplan

Beispiel

4 potenzialgetrennte analoge Sensoren, externe 24-VDC-Stromversorgung

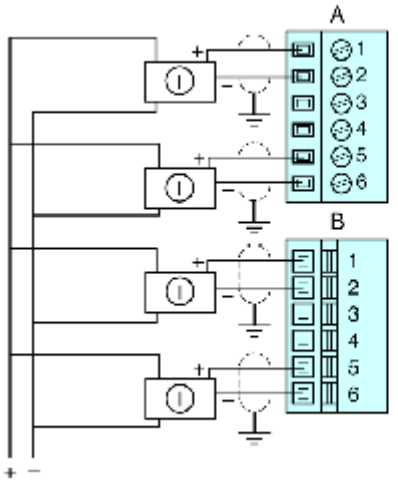

Pin	Oberer Anschluss	Unterer Anschluss
1	Stromeingang 1 +	Stromeingang 3 +
2	Stromeingang 1 -	Stromeingang 3 -
3	nicht belegt	nicht belegt
4	nicht belegt	nicht belegt
5	Stromeingang 2 +	Stromeingang 4 +
6	Stromeingang 2 -	Stromeingang 4 -