Produkta datu lapa

Specifikācijas



Tiks pārtraukts

standarta Analogās ievades komplekts, Modicon STB, 2I, 15 biti ar zīmi

STBART0200K

Tiks pārtraukts: 2027. gada 1. dec.

Servisa atbalsta beigu datums: 2035. gada 31. dec.

Galvenā

Produktu klāsts	Modicon STB izplatīts I/O risinājums
Produkta vai sastāvdaļas veids	Standarta analogās ievades komplekts
Komplekta sastāvs	STBART0200 modulis STBXTS1100, 6 spaiļu skrūvju tipa savienotājs STBXBA1000 bāze STBXTS2100, 6-galu atsperu skavas savienotājs
Produktu saderība	Montāžas bāze STBXBA1000 Strāvas sadales modulis STBPDT3100/3105
Analogās ievades numurs	2
Analogās izejas numurs	0

Papildinošs

Karstās maiņas atkāpšanās	Jā standarta NIM
Augstums	18,4 mm
Platums	128,3 mm
Dziļums	70 mm

Vide

Marķējums	CE
Relatīvais mitrums	95 %pie 60 °C bez kondensāta

Iepakošanas vienības

Pirmā iepakojuma vienības tips	PCE
Vienību skaits 1. iepakojumā	1
1. iepakojuma augstums	3,000 cm
1. iepakojuma platums	8,300 cm
1. iepakojuma garums	13,300 cm
1. iepakojuma svars	136,000 g
Otrā iepakojuma vienības tips	S02
Vienību skaits 2. iepakojumā	42
2. iepakojuma augstums	15,000 cm
2. iepakojuma platums	30,000 cm
2. iepakojuma garums	40,000 cm

Ir sasniegts maksimālais saīdzināmo produktu skaits. Lūdzu, atveriet sadaļu Salīdzināt produktus #SAITE# un izdzēsiet kādu produktu, lai turpinātu.

2. iepakojuma svars	6,031 kg

Līguma garantija

Garantija (mēnešos)	18

Environmental Data

Schneider Electric mērķis ir līdz 2050. gadam sasniegt nulles emisiju statusu, izmantojot piegādes ķēdes partnerību, zemākas ietekmes materiālus un cirkularitāti, izmantojot mūsu pašreizējo kampaņu "Use Better, Use Longer, Use Again", lai pagarinātu produktu kalpošanas laiku un to pārstrādājamību.

Environmental Data skaidrojums >

Kā mēs novērtējam produktu ilgtspēju >

Ietekme uz vidi

Kopējā dzīves cikla oglekļa pēda	**14 kg CO2 eq.**
Ražošanas posma oglekļa pēdas nospiedums [A1–A3]	**7 kg CO2 eq.**
Izplatīšanas posma oglekļa pēdas nospiedums [A4]	**0 kg CO2 eq.**
Uzstādīšanas posma oglekļa pēdas nospiedums [A5]	**0 kg CO2 eq.**
Lietošanas posma oglekļa pēdas nospiedums [B2, B3, B4, B6]	**7 kg CO2 eq.**
Dzīves cikla beigu posma oglekļa pēdas nospiedums [C1–C4]	**0 kg CO2 eq.**
Vides informācijas publiskošana	**Produkta ietekme uz vidi**

Use Better

Materiāli un iepakojums

Iepakojums izgatavots no pārstrādāta kartona	**Nē**
Iepakojums bez plastmasas	**Nē**
SCIP numurs	**7e17a944-3f5d-44d9-88b1-636019cef5bf**
ES RoHS direktīva	**Atbilst, Izmantojot Izņēmumu**
REACh regula	**Atsauce satur vielas virs noteiktās normas, kas rada ļoti lielas bažas**

Use Again

Pārsaiņošana un atkārtota ražošana

Cirkularitātes profils	**Informācija par ekspluatācijas izbeigšanu**
Atgriešana	**Jā**

Dimensions Drawings

Dimensions

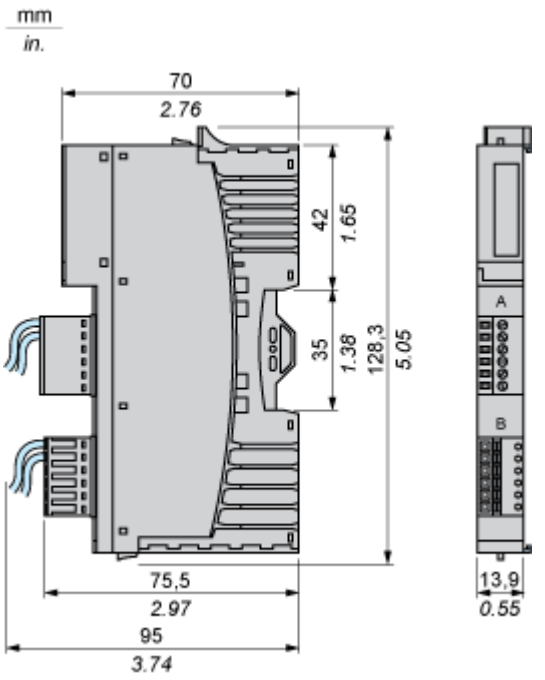

Connections and Schema

Wiring Diagrams

Examples

2 and 3-wire temperature probes

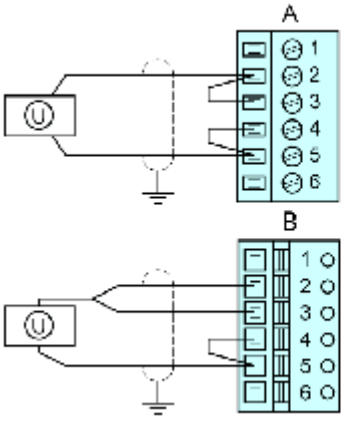

4-wire temperature probes

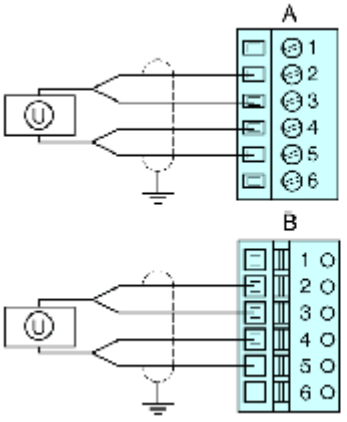

2-wire temperature probes in highly disturbed environments

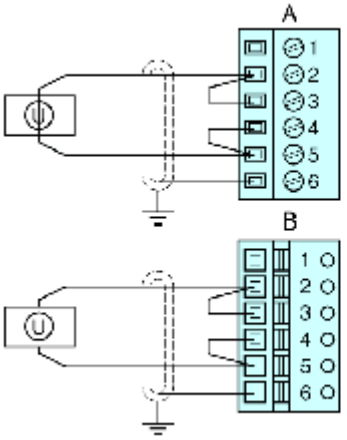

2-wire thermocouple and voltage sensor (mV)

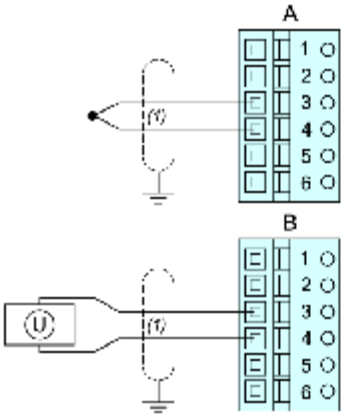

2-wire thermocouple and voltage sensor (mV) with cold-junction compensation

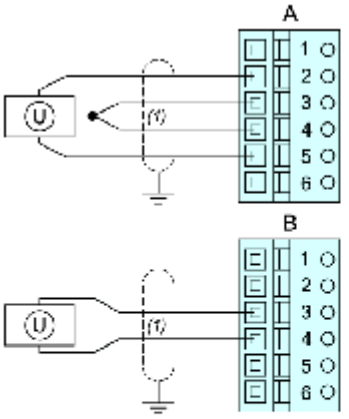

Pin	Top Connections	Bottom Connections
1	no connection	no connection
2	Always used for RTD +	Always used for RTD +
	RTD + connection for external cold-junction compensation on a TC sensor	
	no connection for TC or mV	no connection for TC or mV
3	TC + or mV + connection	TC + or mV + connection
	Either used or jumpered for a two-, three-, or four-wire RTD	Either used or jumpered for a two-, three-, or four-wire RTD
4	TC - or mV - connection	TC - or mV - connection

Pin	Top Connections	Bottom Connections
	Either used or jumpered for a two-, three-, or four-wire RTD	Either used or jumpered for a two-, three-, or four-wire RTD
5	Always used for RTD -	Always used for RTD -
	RTD - connection for external cold-junction compensation on a TC sensor	
	no connection for TC or mV	no connection for TC or mV
6	inner double-shield cable	cable shield