Produkta datu lapa

Specifikācijas



Tiks pārtraukts

Analogās ievades komplekts, Modicon STB, standarta, +/- 10V, 4 I, 15 biti ar zīmi

STBAVI0300K

Tiks pārtraukts: 2027. gada 1. dec.

Servisa atbalsta beigu datums: 2035. gada 31. dec.

Galvenā

Produktu klāsts	Modicon STB izplatīts I/O risinājums
Produkta vai sastāvdaļas veids	Standarta analogās ievades komplekts
Komplekta sastāvs	STBAVI0300 modulis STBXTS1100, 6 spaiļu skrūvju tipa savienotājs STBXTS2100, 6-galu atsperu skavas savienotājs STBXBA1000 bāze
Produktu saderība	Montāžas bāze STBXBA1000 Strāvas sadales modulis STBPDT3100/3105
Analogās ievades numurs	4
Filtra veids	viens zemas caurlaidības ieejas filtrs 25 Hz
Analogās izejas numurs	0

Papildinošs

absolūtā maksimālā ievade	50 V
Aukstā maiņa	Jā
Atkāpšanās statuss	stāvoklis 0 pamata NIM lietotāja konfigurējams standarta NIM
Datu formāts	IEC 61131-2 EN 61131-2
Integrālā linearitāte	+/- 0,2 %FS
Diferenciālā linearitāte	Monotonisks
Maksimālā barošanas strāva sensoriem	100 mA pa ievades kanāliem
Absolūtas precizitātes kļūda	+/- 0,75 % no pilnas skalas 25 °C
Pievēršanās prasība	2 ievades vārdi
Piegāde	Strāvas sadales modulis
Analogās ievades veids	spriegums +/- 10 V spriegums +/- 5 V spriegums 0...10 V spriegums 0...5 V spriegums 1...5 V
Analogās ievades izšķirtspēja	15 biti + zīme
Ievades pretestība	400 kOhm
Ievades aizsardzības veids	Aizsargāts pret īssavienojumu
Temperature drift	+/-0,01 %/°C
Tipisks strāvas patēriņš	90 mA pie 5 V DC for logic bus

Ir sasniegts maksimālais saīdzināmo produktu skaits. Lūdzu, atveriet sadaļu Salīdzināt produktus #SAITE# un izdzēsiet kādu produktu, lai turpinātu.

Izolācija starp kanāliem un kopni	1500 V for 1 minute
Karstās maiņas atkāpšanās	Jā standarta NIM
Vietējā signalizācija	1 LED zaļš pie moduļa statuss (RDY) 1 LED sarkans pie moduļa kļūda (ERR)
Augstums	18,4 mm
Platums	128,3 mm
Dziļums	70 mm
Pārsprieguma kategorija	II

Vide

IP aizsardzības pakāpe	IP20
Marķējums	CE
Produktu sertifikāti	FM 1. klases 2. divīzija UL CSA ATEX Cat 3G C-Tick
Apkārtējā gaisa temperatūra darbībai	-25…70 °C (bez pazemināšanas)
Apkārtējā gaisa temperatūra uzglabāšanai	-40…85 °C bez pazemināšanas
Relatīvais mitrums	95 %pie 60 °C bez kondensāta
Darbības augstums	2000 m
Piesārņojuma pakāpe	2
Vibrācijas pretestība	+/-0,35 mm (f = 10…58 Hz) 3 gn (f = 58…150 Hz) uz 35 mm DIN sliedes 5 gn (f = 58…150 Hz) uz 35 mm DIN sliedes
Triecienizturība	30 gn pie 11 ms atbilst IEC 88 atsauce 2-27

Iepakošanas vienības

Pirmā iepakojuma vienības tips	PCE
Vienību skaits 1. iepakojumā	1
1. iepakojuma augstums	2,200 cm
1. iepakojuma platums	8,000 cm
1. iepakojuma garums	13,200 cm
1. iepakojuma svars	148,000 g
Otrā iepakojuma vienības tips	S02
Vienību skaits 2. iepakojumā	28
2. iepakojuma augstums	15,000 cm
2. iepakojuma platums	30,000 cm
2. iepakojuma garums	40,000 cm
2. iepakojuma svars	4,670 kg

Līguma garantija

Garantija (mēnešos)	18

Environmental Data

Schneider Electric mērķis ir līdz 2050. gadam sasniegt nulles emisiju statusu, izmantojot piegādes ķēdes partnerību, zemākas ietekmes materiālus un cirkularitāti, izmantojot mūsu pašreizējo kampaņu "Use Better, Use Longer, Use Again", lai pagarinātu produktu kalpošanas laiku un to pārstrādājamību.

Environmental Data skaidrojums >

Kā mēs novērtējam produktu ilgtspēju >

Ietekme uz vidi

Kopējā dzīves cikla oglekļa pēda	**29 kg CO2 eq.**
Ražošanas posma oglekļa pēdas nospiedums [A1–A3]	**8 kg CO2 eq.**
Izplatīšanas posma oglekļa pēdas nospiedums [A4]	**0 kg CO2 eq.**
Uzstādīšanas posma oglekļa pēdas nospiedums [A5]	**0 kg CO2 eq.**
Lietošanas posma oglekļa pēdas nospiedums [B2, B3, B4, B6]	**21 kg CO2 eq.**
Dzīves cikla beigu posma oglekļa pēdas nospiedums [C1–C4]	**0 kg CO2 eq.**
Vides informācijas publiskošana	**Produkta ietekme uz vidi**

Use Better

Materiāli un iepakojums

Iepakojums izgatavots no pārstrādāta kartona	**Nē**
Iepakojums bez plastmasas	**Nē**
SCIP numurs	**7e17a944-3f5d-44d9-88b1-636019cef5bf**
ES RoHS direktīva	**Atbilst, Izmantojot Izņēmumu**
REACh regula	**Atsauce satur vielas virs noteiktās normas, kas rada ļoti lielas bažas**

Use Again

Pārsaiņošana un atkārtota ražošana

Cirkularitātes profils	**Informācija par ekspluatācijas izbeigšanu**
Atgriešana	**Jā**

Dimensions Drawings

Dimensions

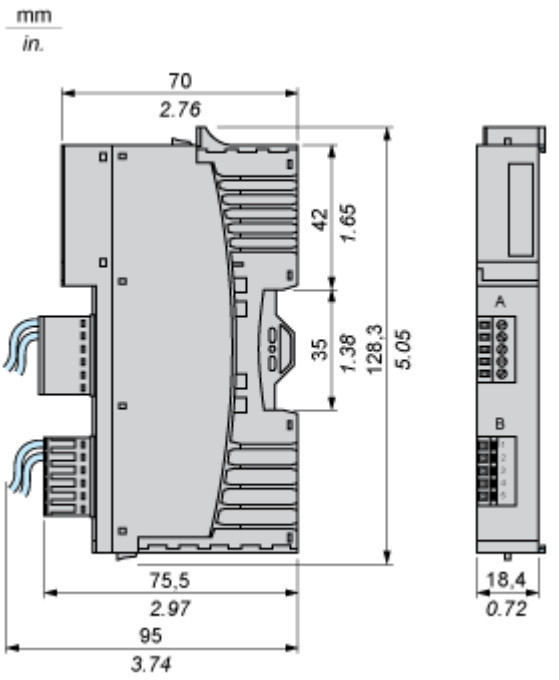

Connections and Schema

Wiring Diagram

Example

4 isolated analog sensors, external 24 VDC power supplies

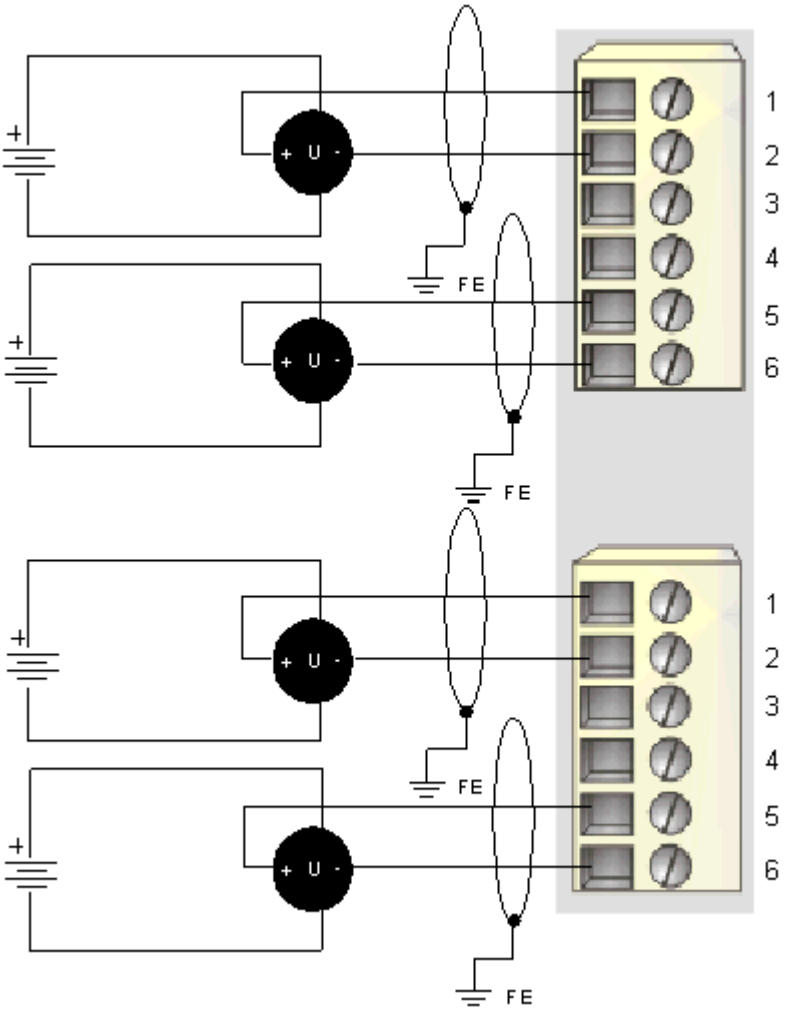

Pin	Top Connections	Bottom Connections
1	voltage in 1+	voltage in 3+
2	voltage in 1 -	voltage in 3-
3	no connection	no connection
4	no connection	no connection
5	voltage in 2+	voltage in 4+
6	voltage in 2-	voltage in 4-