Produktdatenblatt

Spezifikationen



Demnächst nicht mehr lieferbar

Standardset Analogeingang, Modicon STB-+/- 10V, 2E -11 Bit+Signalal

STBAVI1270K

Der Verkauf wird eingestellt am: 01.12.2027

Der Service wird eingestellt am: 31.12.2035

EAN Code: 3595863988918

Hauptmerkmale

Baureihe	Advantys STB Dezentrale E/A -Plattform
Produkt- oder Komponententyp	Standard-Analogeingangskit
Zusammenstellung Kombipaket	Befestigungsbasis STBXBA1000 STBXTS1100, 6-polige Schraubklemmenleiste Modul STBAVI1270 STBXTS2100, 6-polige Federzugklemmenleiste
Produktkompatibilität	Befestigungsbasis STBXBA1000 Spannungsverteilungsmodul STBPDT3100/3105
Anzahl der Analogeingänge	2
Typ Filter	Einzeltiefpass-Eingangsfilter 25 Hz
Anzahl der Analogausgänge	0

Zusatzmerkmale

Absoluter Maximalwert der Eingänge	50 V
Cold Swapping	Ja
Fallbackstatus	Stellung 0 Basis-NIMs Vom Benutzer konfigurierbar Standard-NIMs
Datenformat	IEC 61131-2 EN 61131-2
Aktualisierungszeit	10 ms
integrale Linearität	+/- 0,2 %FS
differenzielle Linearität	Einförmig
Vorsorgungsstrom für Sensoren	100 mA jeweils pro Eingangskanal
Absoluter Genauigkeitsfehler	+/- 0,5 % der Gesamtskala 25°C
Adressierungsvoraussetzung	4 Eingangsworte
Versorgung	Spannungsverteilungsmodul
Analoger Eingangstyp	Spannung +/- 10 V
Auflösung des Analogeingangs	11 Bit + Vorzeichen
Eingangsimpedanz	400 kOhm
Eingangsschutztyp	Kurzschlusssicher
Temperaturabweichung	+/-0,01 %/°C
Typische Leistungsaufnahme	30 mA bei 5 V DC for logic bus

Bruttopreisliste für Deutschland zuzüglich Zuschläge, Frachtkosten und Mehrwertsteuer, gültig ab dem 1. Januar 2024. Irrtum und Änderungen vorbehalten. Es gelten die AGBs der Schneider Electric GmbH.

Haftungsausschluss: Diese Dokumentation dient nicht als Ersatz für die Beurteilung der Eignung oder Verlässlichkeit dieser Produkte für bestimmte Verwendungsbereiche des Benutzers und darf nicht zu diesem Zweck verwendet werden.

Isolation zwischen Kanälen und Klemme	1500 V for 1 minute
Hot-Swapping-Fallback	Ja für Standard-NIMs
Lokale Signalisierung	1 LED grün für Modulstatus (RDY) 1 LED rot für Modulfehler (ERR)
Höhe	18,4 mm
Breite	128,3 mm
Tiefe	70 mm
Produktgewicht	0,115 kg
Überspannungskategorie	II

Montage

Schutzart (IP)	IP20
Beschriftung	CE
Produktzertifizierungen	CSA C-Tick UL ATEX Kat. 3G FM Klasse 1 Division 2
Umgebungstemperatur bei Betrieb	-25…70 °C (ohne Leistungsreduzierung)
Umgebungstemperatur bei Lagerung	-40…85 °C ohne Leistungsreduzierung
Relative Luftfeuchtigkeit	95 % bei 60 °C Betauung nicht zulässig
Betriebshöhe	2.000 m
Verschmutzungsgrad	2
Vibrationsfestigkeit	± 0,35 mm (f = 10…58 Hz) 3 Gn (f = 58…150 Hz) on 35 mm DIN rail 5 gn (f = 58…150 Hz) on 35 mm DIN rail
Stoßfestigkeit	30 gn für 11 ms entspricht IEC 88 Anmerkung 2-27

Verpackungseinheiten

VPE 1 Art	PCE
Anzahl der Geräte pro Packung	1
VPE 1 Höhe	2,500 cm
VPE 1 Breite	8,000 cm
VPE 1 Länge	13,000 cm
Verpackungsgewicht (Lbs)	138,000 g
VPE 2 Art	S02
VPE 2 Menge	28
VPE 2 Höhe	15,000 cm
VPE 2 Breite	30,000 cm
VPE 2 Länge	40,000 cm
VPE 2 Gewicht	4,326 kg

Vertragliche Gewährleistung

Garantie (in Monaten)	18

Environmental Data

Schneider Electric hat sich zum Ziel gesetzt, den Net Zero-Status bis 2050 durch Lieferkettenpartnerschaften, Materialien mit geringerer Auswirkung und Kreislaufbildung über unsere laufende Kampagne "Use Better, Use Longer, Use Again" zu erreichen, um die Lebensdauer und Recyclingfähigkeit der Produkte zu verlängern.

Erläuterung der Environmental Data >

Wie wir die Produktnachhaltigkeit bewerten >

Use Better

Materialien und Verpackung

Verpackung mit Recycling-Karton	**Nein**
Verpackung ohne Kunststoff	**Nein**
SCIP-Nummer	**6830dd70-e4bc-47df-85c7-e41f888576f4**
EU-RoHS-Richtlinie	**Freistellungskonform**
REACh-Verordnung	**Produkt beinhaltet besorgniserregende Stoffe (SVHC) über dem Schwellwert**

Use Again

Reproduktion

Rücknahme	**Ja**

Maßzeichnungen

Abmessungen

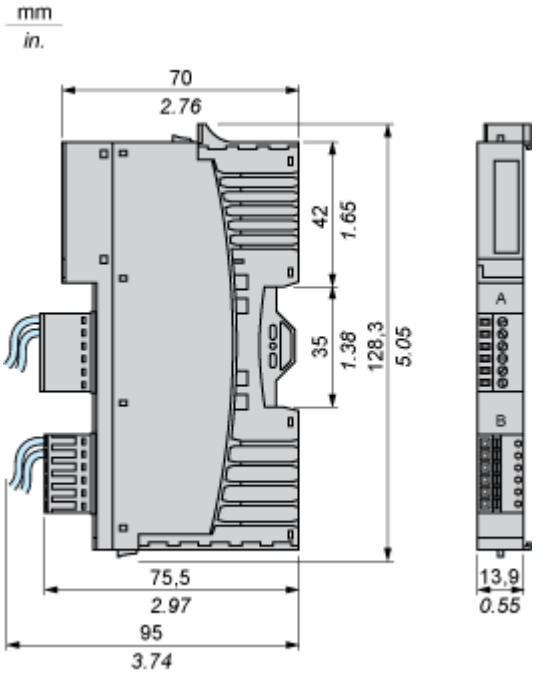

Anschlüsse und Schema

Verdrahtungspläne

Beispiele

2 potenzialgetrennte analoge Sensoren, externe 24-VDC-Stromversorgung

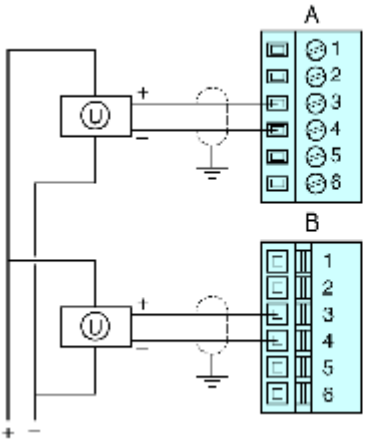

2 nicht potenzialgetrennte analoge Sensoren, 24 VDC vom PDM bereitgestellt

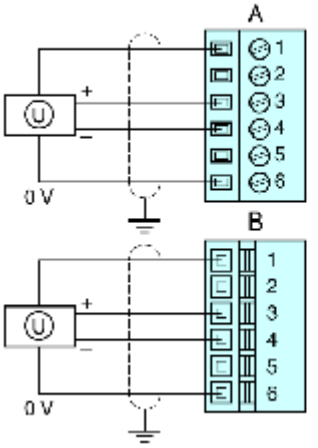

Pin	Oberer Anschluss	Unterer Anschluss
1	+24 VDC vom Feldstrombus für das Zubehör des Feldgeräts	+24 VDC vom Feldstrombus für das Zubehör des Feldgeräts
2	nicht belegt	nicht belegt
3	Eingang von Sensor 1	Eingang von Sensor 2
4	Rückleitung des Analogeingangs	Rückleitung des Analogeingangs
5	nicht belegt	nicht belegt
6	Rückleitung der Feldstromversorgung (zum Modul)	Rückleitung der Feldstromversorgung (zum Modul)