Produkta datu lapa

Specifikācijas



Tiks pārtraukts

Analogās ievades komplekts, Modicon STB, standarta, +/- 10V, 2 I, 11 biti ar zīmi

STBAVI1270K

Tiks pārtraukts: 2027. gada 1. dec.

Servisa atbalsta beigu datums: 2035. gada 31. dec.

Galvenā

Produktu klāsts	Modicon STB izplatīts I/O risinājums
Produkta vai sastāvdaļas veids	Standarta analogās ievades komplekts
Komplekta sastāvs	STBXBA1000 bāze STBXTS1100, 6 spaiļu skrūvju tipa savienotājs STBAVI1270 modulis STBXTS2100, 6-galu atsperu skavas savienotājs
Produktu saderība	Montāžas bāze STBXBA1000 Strāvas sadales modulis STBPDT3100/3105
Analogās ievades numurs	2
Filtra veids	viens zemas caurlaidības ieejas filtrs 25 Hz
Analogās izejas numurs	0

Papildinošs

absolūtā maksimālā ievade	50 V
Aukstā maiņa	Jā
Atkāpšanās statuss	stāvoklis 0 pamata NIM lietotāja konfigurējams standarta NIM
Datu formāts	IEC 61131-2 EN 61131-2
Atjaunināšanas laiks	10 ms
Integrālā linearitāte	+/- 0,2 %FS
Diferenciālā linearitāte	Monotonisks
Maksimālā barošanas strāva sensoriem	100 mA pa ievades kanāliem
Absolūtas precizitātes kļūda	+/- 0,5 % no pilnas skalas 25 °C
Pievēršanās prasība	4 ievades vārdi
Piegāde	Strāvas sadales modulis
Analogās ievades veids	spriegums +/- 10 V
Analogās ievades izšķirtspēja	11 biti + zīme
Ievades pretestība	400 kOhm
Ievades aizsardzības veids	Aizsargāts pret īssavienojumu
Temperature drift	+/-0,01 %/°C
Tipisks strāvas patēriņš	30 mA pie 5 V DC for logic bus
Izolācija starp kanāliem un kopni	1500 V for 1 minute

Ir sasniegts maksimālais saīdzināmo produktu skaits. Lūdzu, atveriet sadaļu Salīdzināt produktus #SAITE# un izdzēsiet kādu produktu, lai turpinātu.

Karstās maiņas atkāpšanās	Jā standarta NIM
Vietējā signalizācija	1 LED zaļš pie moduļa statuss (RDY) 1 LED sarkans pie moduļa kļūda (ERR)
Augstums	18,4 mm
Platums	128,3 mm
Dziļums	70 mm
Neto svars	0,115 kg
Pārsprieguma kategorija	II

Vide

IP aizsardzības pakāpe	IP20
Marķējums	CE
Produktu sertifikāti	CSA C-Tick UL ATEX Cat 3G FM 1. klases 2. divīzija
Apkārtējā gaisa temperatūra darbībai	-25…70 °C (bez pazemināšanas)
Apkārtējā gaisa temperatūra uzglabāšanai	-40…85 °C bez pazemināšanas
Relatīvais mitrums	95 %pie 60 °C bez kondensāta
Darbības augstums	2000 m
Piesārņojuma pakāpe	2
Vibrācijas pretestība	+/-0,35 mm (f = 10…58 Hz) 3 gn (f = 58…150 Hz) uz 35 mm DIN sliedes 5 gn (f = 58…150 Hz) uz 35 mm DIN sliedes
Triecienizturība	30 gn pie 11 ms atbilst IEC 88 atsauce 2-27

Iepakošanas vienības

Pirmā iepakojuma vienības tips	PCE
Vienību skaits 1. iepakojumā	1
1. iepakojuma augstums	2,500 cm
1. iepakojuma platums	8,000 cm
1. iepakojuma garums	13,000 cm
1. iepakojuma svars	138,000 g
Otrā iepakojuma vienības tips	S02
Vienību skaits 2. iepakojumā	28
2. iepakojuma augstums	15,000 cm
2. iepakojuma platums	30,000 cm
2. iepakojuma garums	40,000 cm
2. iepakojuma svars	4,326 kg

Līguma garantija

Garantija (mēnešos)	18

Environmental Data

Schneider Electric mērķis ir līdz 2050. gadam sasniegt nulles emisiju statusu, izmantojot piegādes ķēdes partnerību, zemākas ietekmes materiālus un cirkularitāti, izmantojot mūsu pašreizējo kampaņu "Use Better, Use Longer, Use Again", lai pagarinātu produktu kalpošanas laiku un to pārstrādājamību.

Environmental Data skaidrojums >

Kā mēs novērtējam produktu ilgtspēju >

Use Better

Materiāli un iepakojums

Iepakojums izgatavots no pārstrādāta kartona	**Nē**
Iepakojums bez plastmasas	**Nē**
SCIP numurs	**7e17a944-3f5d-44d9-88b1-636019cef5bf**
ES RoHS direktīva	**Atbilst, Izmantojot Izņēmumu**
REACh regula	**Atsauce satur vielas virs noteiktās normas, kas rada ļoti lielas bažas**

Use Again

Pārsaiņošana un atkārtota ražošana

Atgriešana	**Jā**

Dimensions Drawings

Dimensions

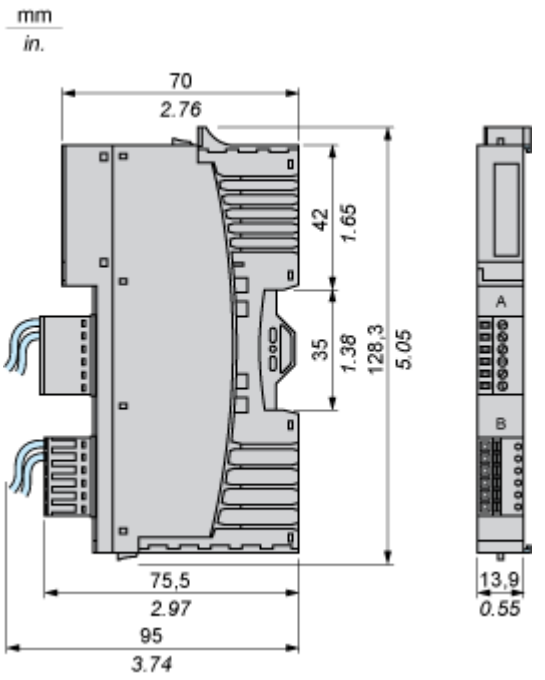

Connections and Schema

Wiring Diagrams

Examples

2 isolated analog sensors, external 24 VDC power supply

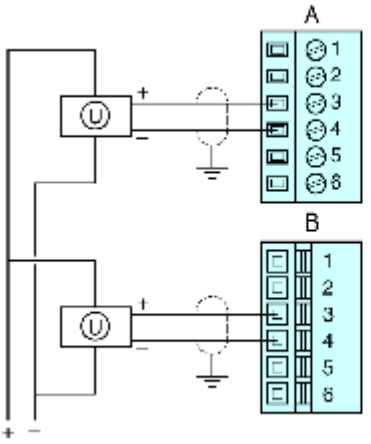

2 non-isolated analog sensors, 24 VDV supplied by the PDM

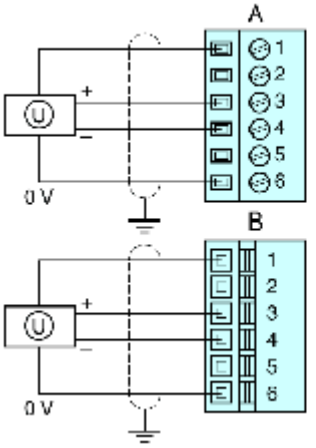

Pin	Top Connections	Bottom Connections
1	+24 VDC from field power bus for field device accessories	+24 VDC from field power bus for field device accessories
2	no connection	no connection
3	input from sensor 1	input from sensor 2
4	analog input return	analog input return
5	no connection	no connection
6	field power return (to the module)	field power return (to the module)