Produkta datu lapa

Specifikācijas



Tiks pārtraukts

standarta analogās izvades komplekts, Modicon STB, 4 līdz 20 mA, 2O, 15 biti ar zīmi

STBACO0220K

Tiks pārtraukts: 2027. gada 1. dec.

Servisa atbalsta beigu datums: 2035. gada 31. dec.

Galvenā

Produktu klāsts	Modicon STB izplatīts I/O risinājums
Produkta vai sastāvdaļas veids	Standarta analogās izvades komplekts
Komplekta sastāvs	STBXTS2100, 6-galu atsperu skavas savienotājs STBXTS1100, 6 spaiļu skrūvju tipa savienotājs STBXBA2000 bāze STBACO0220 modulis
Produktu saderība	Strāvas sadales modulis STBPDT3100/3105 Montāžas bāze STBXBA1000
Analogās ievades numurs	0
Analogās izejas numurs	2

Papildinošs

Analogās izejas strāva	0,02 A
Atjaunināšanas laiks	8 ms
konversijas laiks	4 ms
Analogās izvades veids	strāva : 4...20 mA
Augstums	18,4 mm
Platums	128,3 mm
Dziļums	70 mm

Vide

Marķējums	CE
Relatīvais mitrums	95 %pie 60 °C bez kondensāta

Iepakošanas vienības

Pirmā iepakojuma vienības tips	PCE
Vienību skaits 1. iepakojumā	1
1. iepakojuma augstums	2,7 cm
1. iepakojuma platums	8,0 cm
1. iepakojuma garums	13,0 cm
1. iepakojuma svars	141,0 g
Otrā iepakojuma vienības tips	S02
Vienību skaits 2. iepakojumā	28

Ir sasniegts maksimālais salīdzināmo produktu skaits. Lūdzu, atveriet sadaļu Salīdzināt produktus #SAITE# un izdzēsiet kādu produktu, lai turpinātu.

2. iepakojuma augstums	15,0 cm
2. iepakojuma platums	30,0 cm
2. iepakojuma garums	40,0 cm
2. iepakojuma svars	4,374 kg
Trešā iepakojuma vienības tips	PAL
Vienību skaits 3. iepakojumā	448
3. iepakojuma augstums	60,0 cm
3. iepakojuma platums	80,0 cm
3. iepakojuma garums	448,0 cm
3. iepakojuma svars	63,168 kg

Līguma garantija

Garantija (mēnešos)	18

Environmental Data

Schneider Electric mērķis ir līdz 2050. gadam sasniegt nulles emisiju statusu, izmantojot piegādes ķēdes partnerību, zemākas ietekmes materiālus un cirkularitāti, izmantojot mūsu pašreizējo kampaņu "Use Better, Use Longer, Use Again", lai pagarinātu produktu kalpošanas laiku un to pārstrādājamību.

Environmental Data skaidrojums >

Kā mēs novērtējam produktu ilgtspēju >

Ietekme uz vidi

Kopējā dzīves cikla oglekļa pēda	**56 kg CO2 eq.**
Ražošanas posma oglekļa pēdas nospiedums [A1–A3]	**7 kg CO2 eq.**
Izplatīšanas posma oglekļa pēdas nospiedums [A4]	**0 kg CO2 eq.**
Uzstādīšanas posma oglekļa pēdas nospiedums [A5]	**0 kg CO2 eq.**
Lietošanas posma oglekļa pēdas nospiedums [B2, B3, B4, B6]	**49 kg CO2 eq.**
Dzīves cikla beigu posma oglekļa pēdas nospiedums [C1–C4]	**0 kg CO2 eq.**
Vides informācijas publiskošana	**Produkta ietekme uz vidi**

Use Better

Materiāli un iepakojums

Iepakojums izgatavots no pārstrādāta kartona	**Nē**
Iepakojums bez plastmasas	**Nē**
SCIP numurs	**7e17a944-3f5d-44d9-88b1-636019cef5bf**
ES RoHS direktīva	**Atbilst, Izmantojot Izņēmumu**
REACh regula	**Atsauce satur vielas virs noteiktās normas, kas rada ļoti lielas bažas**

Use Again

Pārsaiņošana un atkārtota ražošana

Cirkularitātes profils	**Informācija par ekspluatācijas izbeigšanu**
Atgriešana	**Jā**

Dimensions Drawings

Dimensions

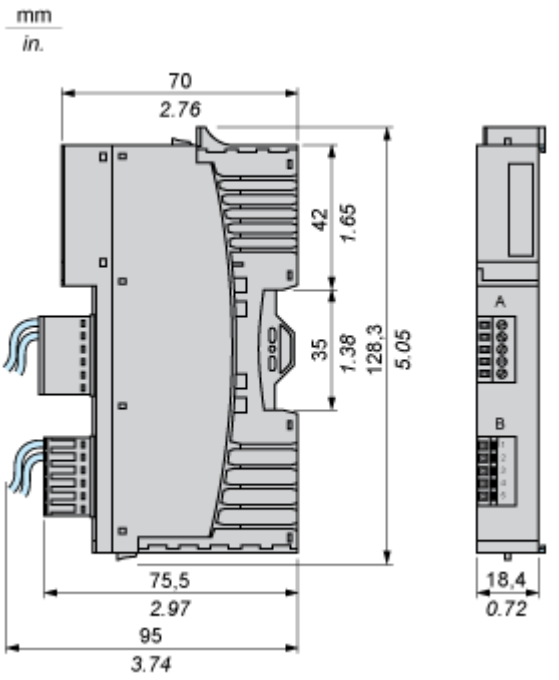

Connections and Schema

Wiring Diagrams

Examples

2 non-isolated analog actuators, 24 VDC supplied by the PDM

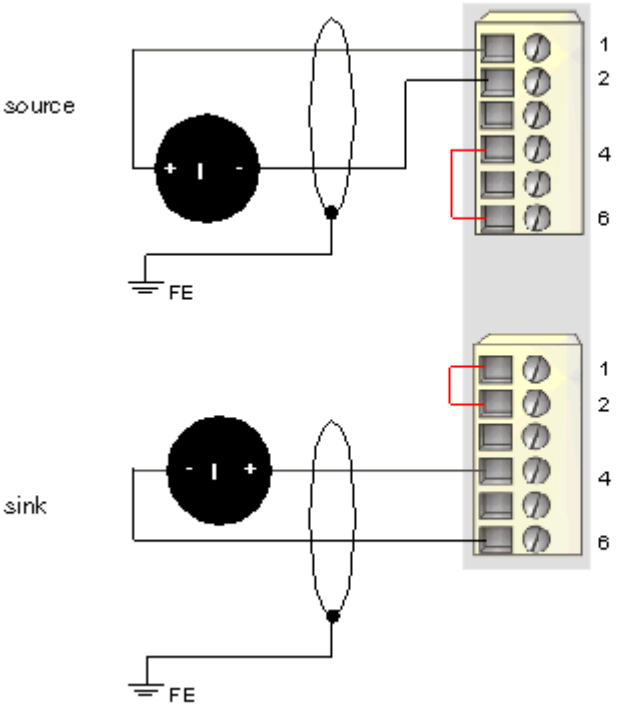

2 isolated analog actuators, external 24 VDC power supply

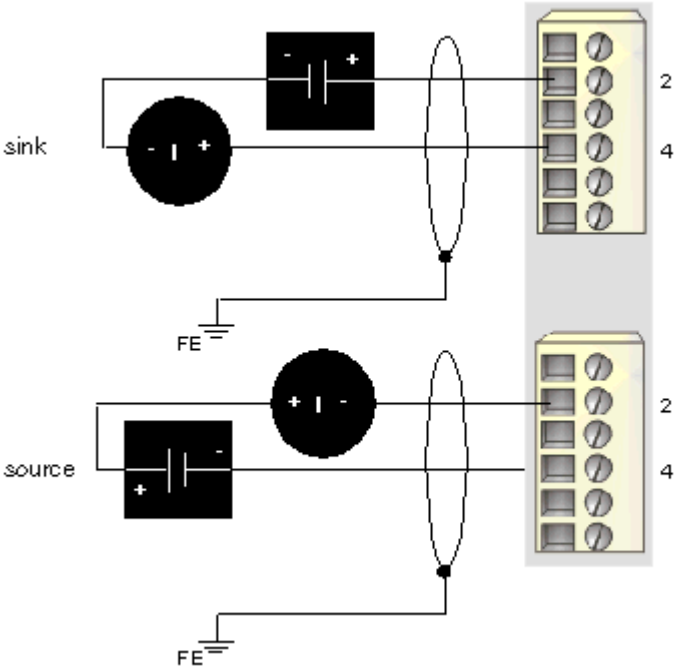

Pin	Top Connections	Bottom Connections
1	+24 VDC loop supply	+24 VDC loop supply

Pin	Top Connections	Bottom Connections
2	output to actuator 1	output to actuator 2
3	no connection	no connection
4	output channel return	output channel return
5	no connection	no connection
6	loop power return (to the module)	loop power return (to the module)