Produktdatenblatt

Spezifikationen



Kit analog. Ausgangsmodul Standard STB, 0-20mA, 2A, 12 Bit

STBACO1210K

Der Verkauf wird eingestellt am: 01.12.2027

Der Service wird eingestellt am: 31.12.2035

Demnächst nicht mehr lieferbar

EAN Code: 3595863948776

Hauptmerkmale

Baureihe	Advantys STB Dezentrale E/A -Plattform
Produkt- oder Komponententyp	Standard-Analogausgangskit
Zusammenstellung Kombipaket	STBXTS1100, 6-polige Schraubklemmenleiste STBACO1210 module Befestigungsbasis STBXBA1000 STBXTS2100, 6-polige Federzugklemmenleiste
Produktkompatibilität	Befestigungsbasis STBXBA1000 Spannungsverteilungsmodul STBPDT3100/3105
Anzahl der Analogeingänge	0
Anzahl der Analogausgänge	2

Zusatzmerkmale

analoger Ausgangsstrom	0,02 A
Aktualisierungszeit	25 ms
Konvertierungszeit	900 ms
Analoger Ausgangstyp	Strom: 0 - 20 mA
Höhe	13,9 mm
Breite	128,3 mm
Tiefe	70 mm
Produktgewicht	0,117 kg

Montage

Beschriftung	CE
Relative Luftfeuchtigkeit	95 % bei 60 °C Betauung nicht zulässig

Verpackungseinheiten

VPE 1 Art	PCE
Anzahl der Geräte pro Packung	1
VPE 1 Höhe	3,0 cm
VPE 1 Breite	8,0 cm
VPE 1 Länge	13,0 cm
Verpackungsgewicht (Lbs)	137,0 g
VPE 2 Art	S02

Bruttopreisliste für Deutschland zuzüglich Zuschläge, Frachtkosten und Mehrwertsteuer, gültig ab dem 1. Januar 2024. Irrtum und Änderungen vorbehalten. Es gelten die AGBs der Schneider Electric GmbH.

Haftungsausschluss: Diese Dokumentation dient nicht als Ersatz für die Beurteilung der Eignung oder Verlässlichkeit dieser Produkte für bestimmte Verwendungsbereiche des Benutzers und darf nicht zu diesem Zweck verwendet werden.

VPE 2 Menge	28
VPE 2 Höhe	15,0 cm
VPE 2 Breite	30,0 cm
VPE 2 Länge	40,0 cm
VPE 2 Gewicht	4,262 kg
VPE 3 Art	PAL
VPE 3 Menge	448
VPE 3 Höhe	60,0 cm
VPE 3 Breite	80,0 cm
VPE 3 Länge	448,0 cm
VPE 3 Gewicht	61,376 kg

Vertragliche Gewährleistung

Garantie (in Monaten)	18

Environmental Data

Schneider Electric hat sich zum Ziel gesetzt, den Net Zero-Status bis 2050 durch Lieferkettenpartnerschaften, Materialien mit geringerer Auswirkung und Kreislaufbildung über unsere laufende Kampagne "Use Better, Use Longer, Use Again" zu erreichen, um die Lebensdauer und Recyclingfähigkeit der Produkte zu verlängern.

Erläuterung der Environmental Data >

Wie wir die Produktnachhaltigkeit bewerten >

Use Better

Materialien und Verpackung

Verpackung mit Recycling-Karton	**Nein**
Verpackung ohne Kunststoff	**Nein**
SCIP-Nummer	**6830dd70-e4bc-47df-85c7-e41f888576f4**
EU-RoHS-Richtlinie	**Freistellungskonform**
REACh-Verordnung	**Produkt beinhaltet besorgniserregende Stoffe (SVHC) über dem Schwellwert**

Use Again

Reproduktion

Rücknahme	**Ja**

Maßzeichnungen

Abmessungen

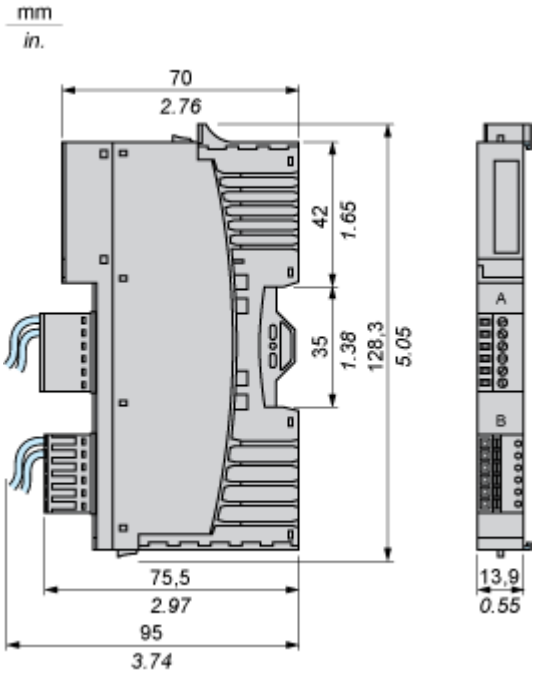

Anschlüsse und Schema

Verdrahtungspläne

Beispiele

2 potenzialgetrennte analoge Aktoren, externe 24-VDC-Stromversorgungen

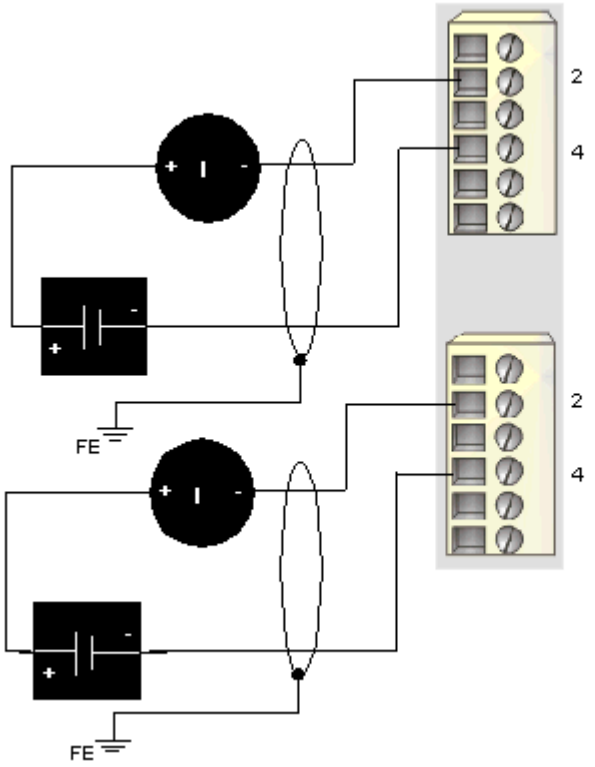

2 nicht potenzialgetrennte analoge Aktoren, 24 VDC vom PDM bereitgestellt

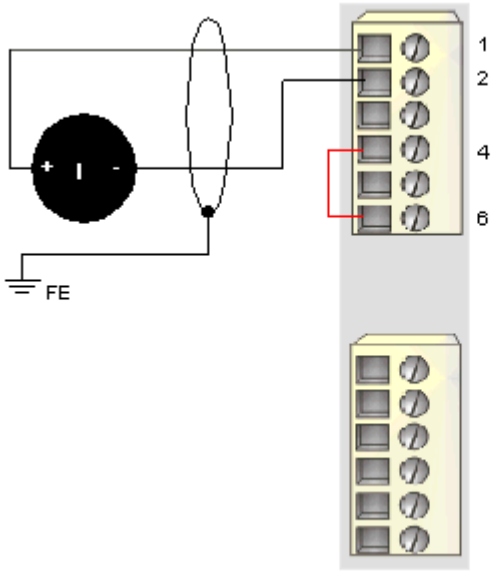

Pin	Oberer Anschluss	Unterer Anschluss
1	+24 VDC vom Aktorbus für das Zubehör des Feldgerätes	+24 VDC vom Aktorbus für das Zubehör des Feldgerätes
2	Ausgang zum Aktor 1	Ausgang zum Aktor 2

Pin	Oberer Anschluss	Unterer Anschluss
3	nicht belegt	nicht belegt
4	Rückleitung des Analogausgangs	Rückleitung des Analogausgangs
5	nicht belegt	nicht belegt
6	Rückleitung der Feldstromversorgung (zum Modul)	Rückleitung der Feldstromversorgung (zum Modul)