Produkta datu lapa

Specifikācijas



standarta analogās izvades komplekts, Modicon STB, + vai - 10V, 2O, 15 biti ar zīmi

STBAVO0200K

Tiks pārtraukts

Tiks pārtraukts: 2027. gada 1. dec.

Servisa atbalsta beigu datums: 2035. gada 31. dec.

Galvenā

Produktu klāsts	Modicon STB izplatīts I/O risinājums
Produkta vai sastāvdaļas veids	Standarta analogās izvades komplekts
Komplekta sastāvs	STBAVO0200 modulis STBXTS2100, 6-galu atsperu skavas savienotājs STBXBA2000 bāze STBXTS1100, 6 spaiļu skrūvju tipa savienotājs
Produktu saderība	Montāžas bāze STBXBA2000 Strāvas sadales modulis STBPDT3100/3105
Analogās ievades numurs	0
Analogās izejas numurs	2

Papildinošs

Analogās izejas strāva	0,0015 A
Atjaunināšanas laiks	8 ms
Analogās izvades veids	spriegums : +/- 10 V spriegums : +/- 5 V spriegums : 0...10 V spriegums : 0...5 V spriegums : 1...5 V
Augstums	18,4 mm
Platums	128,3 mm
Dziļums	70 mm
Neto svars	0,116 kg

Vide

Marķējums	CE
Relatīvais mitrums	95 %pie 60 °C bez kondensāta

Iepakošanas vienības

Pirmā iepakojuma vienības tips	PCE
Vienību skaits 1. iepakojumā	1
1. iepakojuma augstums	3,000 cm
1. iepakojuma platums	8,000 cm
1. iepakojuma garums	13,500 cm
1. iepakojuma svars	146,000 g

Ir sasniegts maksimālais saīdzināmo produktu skaits. Lūdzu, atveriet sadaļu Saīdzināt produktus #SAITE# un izdzēsiet kādu produktu, lai turpinātu.

Otrā iepakojuma vienības tips	S02
Vienību skaits 2. iepakojumā	28
2. iepakojuma augstums	15,000 cm
2. iepakojuma platums	30,000 cm
2. iepakojuma garums	40,000 cm
2. iepakojuma svars	4,619 kg

Līguma garantija

Garantija (mēnešos)	18

Environmental Data

Schneider Electric mērķis ir līdz 2050. gadam sasniegt nulles emisiju statusu, izmantojot piegādes ķēdes partnerību, zemākas ietekmes materiālus un cirkularitāti, izmantojot mūsu pašreizējo kampaņu "Use Better, Use Longer, Use Again", lai pagarinātu produktu kalpošanas laiku un to pārstrādājamību.

Environmental Data skaidrojums >

Kā mēs novērtējam produktu ilgtspēju >

Ietekme uz vidi

Kopējā dzīves cikla oglekļa pēda	**69 kg CO2 eq.**
Ražošanas posma oglekļa pēdas nospiedums [A1–A3]	**8 kg CO2 eq.**
Izplatīšanas posma oglekļa pēdas nospiedums [A4]	**0 kg CO2 eq.**
Uzstādīšanas posma oglekļa pēdas nospiedums [A5]	**0 kg CO2 eq.**
Lietošanas posma oglekļa pēdas nospiedums [B2, B3, B4, B6]	**62 kg CO2 eq.**
Dzīves cikla beigu posma oglekļa pēdas nospiedums [C1–C4]	**0 kg CO2 eq.**
Vides informācijas publiskošana	**Produkta ietekme uz vidi**

Use Better

Materiāli un iepakojums

Iepakojums izgatavots no pārstrādāta kartona	**Nē**
Iepakojums bez plastmasas	**Nē**
SCIP numurs	**7e17a944-3f5d-44d9-88b1-636019cef5bf**
ES RoHS direktīva	**Atbilst, Izmantojot Izņēmumu**
REACh regula	**Atsauce satur vielas virs noteiktās normas, kas rada ļoti lielas bažas**

Use Again

Pārsaiņošana un atkārtota ražošana

Cirkularitātes profils	**Informācija par ekspluatācijas izbeigšanu**
Atgriešana	**Jā**

Dimensions Drawings

Dimensions

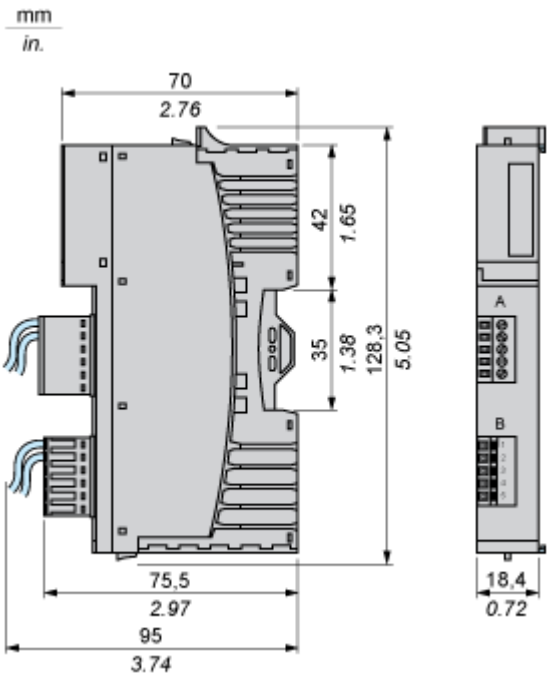

Connections and Schema

Wiring Diagrams

Examples

2 isolated analog actuators, 24 VDC external power supply

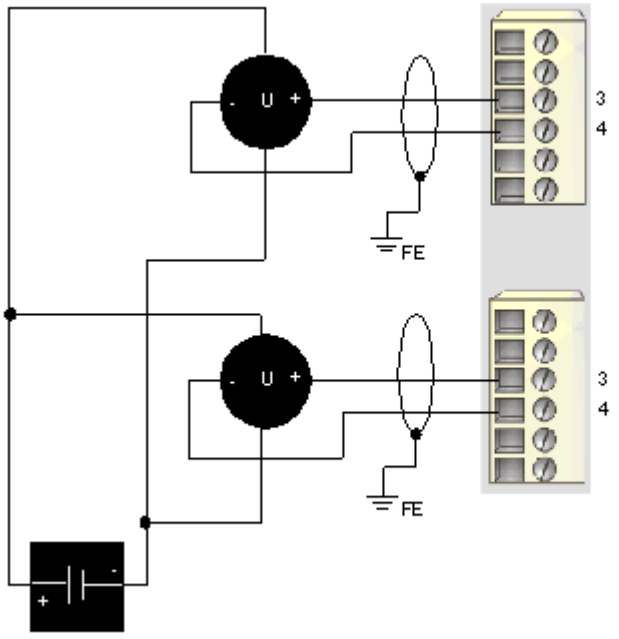

2 isolated analog actuators, external 24 VDC power supply

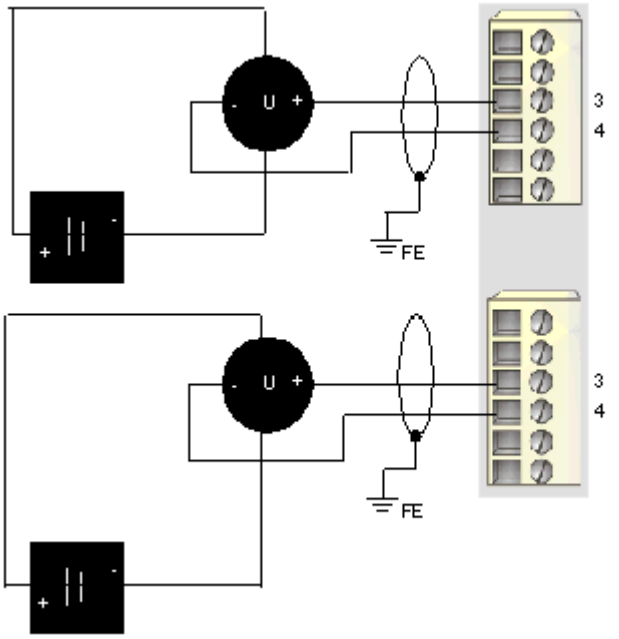

Pin	Top Connections	Bottom Connections
1	no connection	no connection
2	no connection	no connection
3	output to actuator 1	output to actuator 2

Pin	Top Connections	Bottom Connections
4	output channel return	output channel return
5	no connection	no connection
6	no connection	no connection