Produkta datu lapa

Specifikācijas



analogās izvades komplekts, Modicon STB, standarta, +/- 10V, 2 O, 12 biti

STBAVO1250K

Tiks pārtraukts

Tiks pārtraukts: 2027. gada 1. dec.

Servisa atbalsta beigu datums: 2035. gada 31. dec.

Galvenā

Produktu klāsts	Modicon STB izplatīts I/O risinājums
Produkta vai sastāvdaļas veids	Standarta analogās izvades komplekts
Komplekta sastāvs	STBXTS1100, 6 spaiļu skrūvju tipa savienotājs STBXTS2100, 6-galu atsperu skavas savienotājs STBAVO1250 modulis STBXBA1000 bāze
Produktu saderība	Strāvas sadales modulis STBPDT3100/3105 Montāžas bāze STBXBA1000
Analogās ievades numurs	0
Analogās izejas numurs	2

Papildinošs

Analogās izejas strāva	0,005 A
Atbildes laiks	3 ms
Aukstā maiņa	Jā
Atkāpšanās statuss	lietotāja konfigurējams standarta NIM stāvoklis 0 pamata NIM
Datu formāts	IEC 61131-2 EN 61131-2
Atjaunināšanas laiks	25 ms
Absolūtas precizitātes kļūda	+/- 0,5 % no pilnas skalas 25 °C
Integrālā linearitāte	+/- 0,1 %FS
Diferenciālā linearitāte	Monotonisks
Pievēršanās prasība	2 blakus esoši ievades baiti (moduļa un kanāla statusa diagnostika) 2 izejas vārdi
Piegāde	Strāvas sadales modulis
Analogās izvades veids	spriegums : +/- 10 V spriegums : 0...10 V
izejas aizsardzības veids	Short-circuit protection
Temperature drift	+/-0,01 %/°C
Tipisks strāvas patēriņš	45 mA pie 5 V DC for logic bus
Izolācija starp kanāliem un kopni	1500 V for 1 minute
Vietējā signalizācija	1 LED zaļš pie moduļa statuss (RDY) 1 LED sarkans pie moduļa kļūda (ERR)

Ir sasniegts maksimālais salīdzināmo produktu skaits. Lūdzu, atveriet sadaļu Salīdzināt produktus #SAITE# un izdzēsiet kādu produktu, lai turpinātu.

Pārsprieguma kategorija	II
Augstums	13,9 mm
Platums	128,3 mm
Dziļums	70 mm
Neto svars	0,116 kg

Vide

IP aizsardzības pakāpe	IP20
Marķējums	CE
Produktu sertifikāti	UL CSA FM 1. klases 2. divīzija
Apkārtējā gaisa temperatūra darbībai	0…60 °C (bez pazemināšanas)
Apkārtējā gaisa temperatūra uzglabāšanai	-40…85 °C bez pazemināšanas
Relatīvais mitrums	95 %pie 60 °C bez kondensāta
Darbības augstums	<= 2000 m
Piesārņojuma pakāpe	2
Vibrācijas pretestība	5 gn (f = 58…150 Hz) uz 35 mm DIN sliedes 3 gn (f = 58…150 Hz) uz 35 mm DIN sliedes +/-0,35 mm (f = 10…58 Hz)
Triecienizturība	30 gn pie 11 ms atbilst IEC 88 atsauce 2-27

Iepakošanas vienības

Pirmā iepakojuma vienības tips	PCE
Vienību skaits 1. iepakojumā	1
1. iepakojuma augstums	2,600 cm
1. iepakojuma platums	8,000 cm
1. iepakojuma garums	13,200 cm
1. iepakojuma svars	135,000 g
Otrā iepakojuma vienības tips	S02
Vienību skaits 2. iepakojumā	28
2. iepakojuma augstums	15,000 cm
2. iepakojuma platums	30,000 cm
2. iepakojuma garums	40,000 cm
2. iepakojuma svars	4,264 kg

Līguma garantija

Garantija (mēnešos)	18

Environmental Data

Schneider Electric mērķis ir līdz 2050. gadam sasniegt nulles emisiju statusu, izmantojot piegādes ķēdes partnerību, zemākas ietekmes materiālus un cirkularitāti, izmantojot mūsu pašreizējo kampaņu "Use Better, Use Longer, Use Again", lai pagarinātu produktu kalpošanas laiku un to pārstrādājamību.

Environmental Data skaidrojums >

Kā mēs novērtējam produktu ilgtspēju >

Use Better

Materiāli un iepakojums

Iepakojums izgatavots no pārstrādāta kartona	**Nē**
Iepakojums bez plastmasas	**Nē**
SCIP numurs	**7e17a944-3f5d-44d9-88b1-636019cef5bf**
ES RoHS direktīva	**Atbilst, Izmantojot Izņēmumu**
REACh regula	**Atsauce satur vielas virs noteiktās normas, kas rada ļoti lielas bažas**

Use Again

Pārsaiņošana un atkārtota ražošana

Atgriešana	**Jā**

Dimensions Drawings

Dimensions

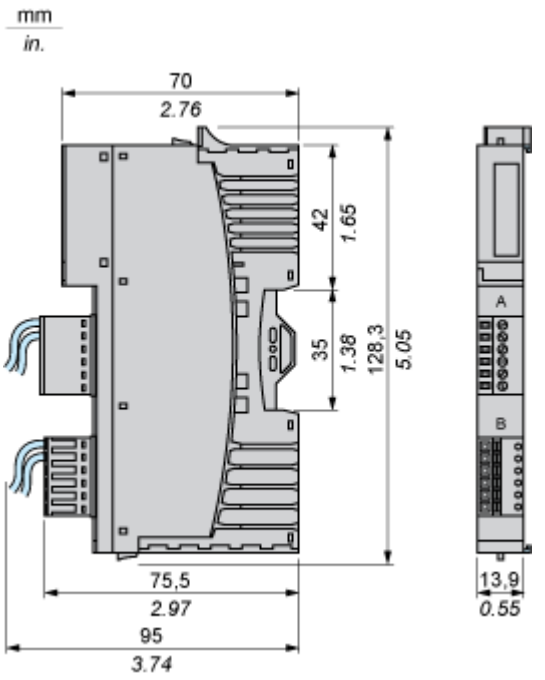

Connections and Schema

Wiring Diagrams

Examples

2 isolated analog actuators, external 24 VDC power supply

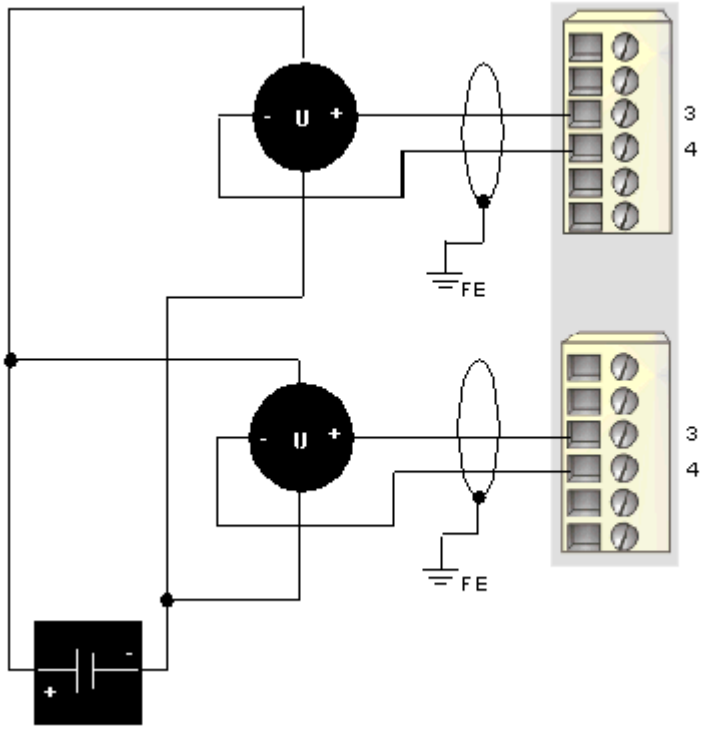

2 non-isolated analog actuators, 24 VDC supplied by the PDM

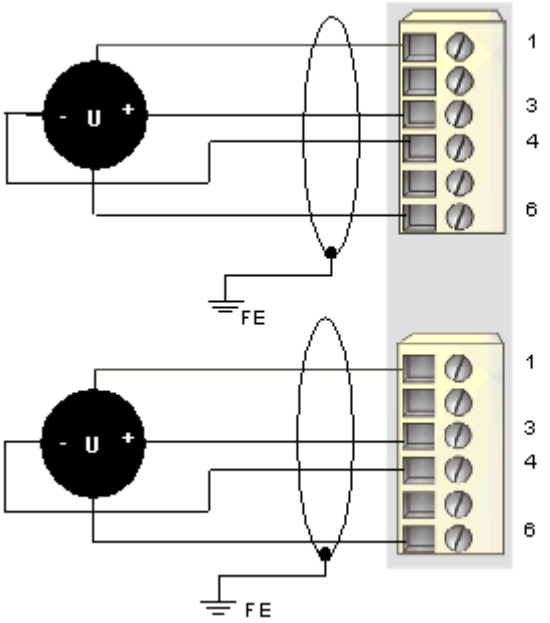

Pin	Top Connections	Bottom Connections
1	+24 VDC from the island’s field power bus for field device accessories	+24 VDC from the island’s field power bus for field device accessories
2	no connection	no connection

Pin	Top Connections	Bottom Connections
3	output to actuator 1	output to actuator 2
4	output channel return	output channel return
5	no connection	no connection
6	field power return (to the module)	field power return (to the module)