Produktdatenblatt

Spezifikationen



Demnächst nicht mehr lieferbar

Kit analog. Ausgangsmodul Standard STB, +/- 10 V, 2A, 12 Bit

STBAVO1250K

Der Verkauf wird eingestellt am: 01.12.2027

Der Service wird eingestellt am: 31.12.2035

EAN Code: 3595863948967

Hauptmerkmale

Baureihe	Advantys STB Dezentrale E/A -Plattform
Produkt- oder Komponententyp	Standard-Analogausgangskit
Zusammenstellung Kombipaket	STBXTS1100, 6-polige Schraubklemmenleiste STBXTS2100, 6-polige Federzugklemmenleiste STBAVO1250 module Befestigungsbasis STBXBA1000
Produktkompatibilität	Spannungsverteilungsmodul STBPDT3100/3105 Befestigungsbasis STBXBA1000
Anzahl der Analogeingänge	0
Anzahl der Analogausgänge	2

Zusatzmerkmale

analoger Ausgangsstrom	0,005 A
[tA] Antwortzeit	3 ms
Cold Swapping	Ja
Fallbackstatus	Vom Benutzer konfigurierbar Standard-NIMs Stellung 0 Basis-NIMs
Datenformat	IEC 61131-2 EN 61131-2
Aktualisierungszeit	25 ms
Absoluter Genauigkeitsfehler	+/- 0,5 % der Gesamtskala 25°C
integrale Linearität	+/- 0,1 %FS
differenzielle Linearität	Einförmig
Adressierungsvoraussetzung	2 nicht-benachbarte Eingangsbytes (Diagnose von Modul- und Kanalstatus) 2 Ausgangsworte
Versorgung	Spannungsverteilungsmodul
Analoger Ausgangstyp	Spannung: +/- 10 V Spannung: 0 - 10 V
Ausgangsschutztyp	Short-circuit protection
Temperaturabweichung	+/-0,01 %/°C
Typische Leistungsaufnahme	45 mA bei 5 V DC for logic bus
Isolation zwischen Kanälen und Klemme	1500 V for 1 minute
Lokale Signalisierung	1 LED grün für Modulstatus (RDY) 1 LED rot für Modulfehler (ERR)
Überspannungskategorie	II

Bruttopreisliste für Deutschland zuzüglich Zuschläge, Frachtkosten und Mehrwertsteuer, gültig ab dem 1. Januar 2024. Irrtum und Änderungen vorbehalten. Es gelten die AGBs der Schneider Electric GmbH.

Haftungsausschluss: Diese Dokumentation dient nicht als Ersatz für die Beurteilung der Eignung oder Verlässlichkeit dieser Produkte für bestimmte Verwendungsbereiche des Benutzers und darf nicht zu diesem Zweck verwendet werden.

Höhe	13,9 mm
Breite	128,3 mm
Tiefe	70 mm
Produktgewicht	0,116 kg

Montage

Schutzart (IP)	IP20
Beschriftung	CE
Produktzertifizierungen	UL CSA FM Klasse 1 Division 2
Umgebungstemperatur bei Betrieb	0…60 °C (ohne Leistungsreduzierung)
Umgebungstemperatur bei Lagerung	-40…85 °C ohne Leistungsreduzierung
Relative Luftfeuchtigkeit	95 % bei 60 °C Betauung nicht zulässig
Betriebshöhe	<= 2.000 m
Verschmutzungsgrad	2
Vibrationsfestigkeit	5 gn (f = 58…150 Hz) on 35 mm DIN rail 3 Gn (f = 58…150 Hz) on 35 mm DIN rail ± 0,35 mm (f = 10…58 Hz)
Stoßfestigkeit	30 gn für 11 ms entspricht IEC 88 Anmerkung 2-27

Verpackungseinheiten

VPE 1 Art	PCE
Anzahl der Geräte pro Packung	1
VPE 1 Höhe	2,600 cm
VPE 1 Breite	8,000 cm
VPE 1 Länge	13,200 cm
Verpackungsgewicht (Lbs)	135,000 g
VPE 2 Art	S02
VPE 2 Menge	28
VPE 2 Höhe	15,000 cm
VPE 2 Breite	30,000 cm
VPE 2 Länge	40,000 cm
VPE 2 Gewicht	4,264 kg

Vertragliche Gewährleistung

Garantie (in Monaten)	18

Environmental Data

Schneider Electric hat sich zum Ziel gesetzt, den Net Zero-Status bis 2050 durch Lieferkettenpartnerschaften, Materialien mit geringerer Auswirkung und Kreislaufbildung über unsere laufende Kampagne "Use Better, Use Longer, Use Again" zu erreichen, um die Lebensdauer und Recyclingfähigkeit der Produkte zu verlängern.

Erläuterung der Environmental Data >

Wie wir die Produktnachhaltigkeit bewerten >

Use Better

Materialien und Verpackung

Verpackung mit Recycling-Karton	**Nein**
Verpackung ohne Kunststoff	**Nein**
SCIP-Nummer	**6830dd70-e4bc-47df-85c7-e41f888576f4**
EU-RoHS-Richtlinie	**Freistellungskonform**
REACh-Verordnung	**Produkt beinhaltet besorgniserregende Stoffe (SVHC) über dem Schwellwert**

Use Again

Reproduktion

Rücknahme	**Ja**

Maßzeichnungen

Abmessungen

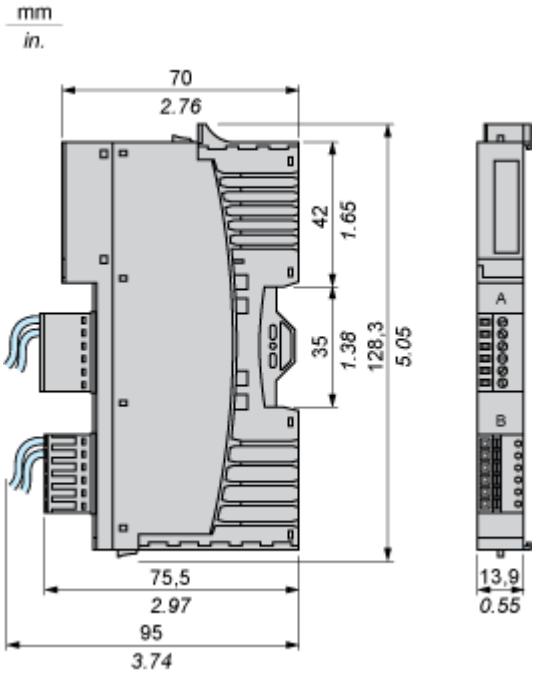

Anschlüsse und Schema

Verdrahtungspläne

Beispiele

2 potenzialgetrennte analoge Aktoren, externe 24-VDC-Stromversorgung

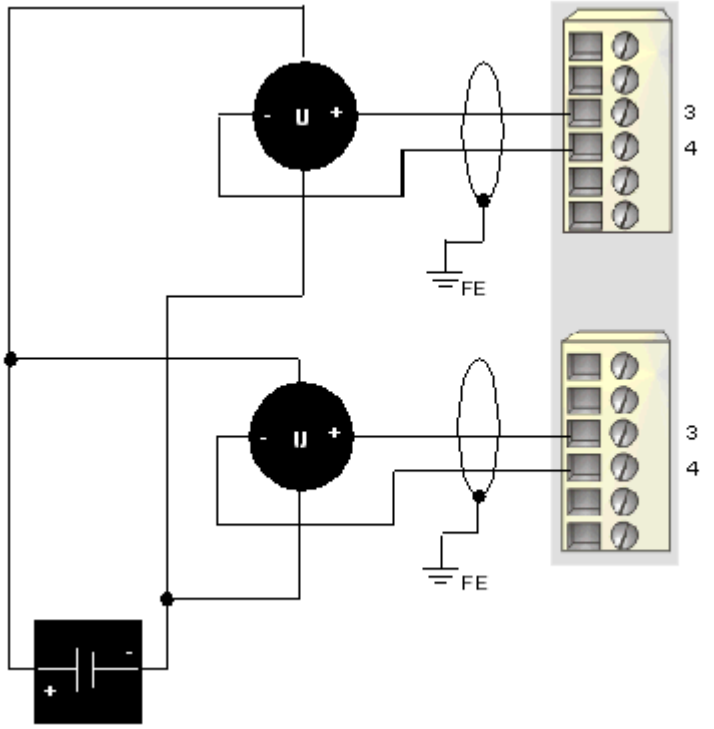

2 nicht potenzialgetrennte analoge Aktoren, 24 VDC vom PDM bereitgestellt

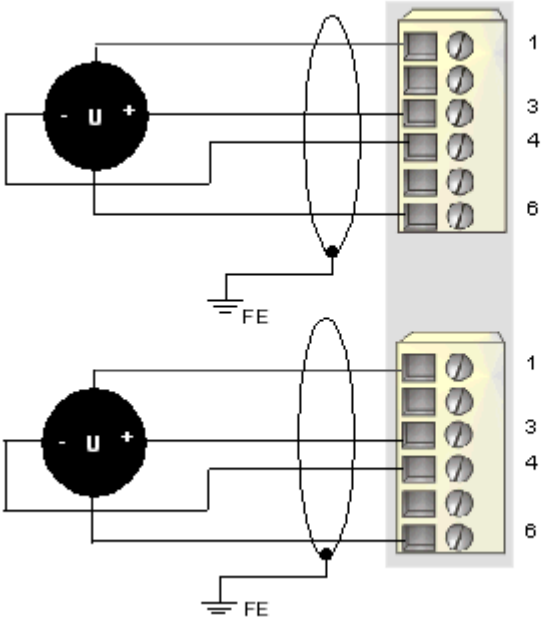

Pin	Oberer Anschluss	Unterer Anschluss
1	+24 VDC vom Feldstrombus des Islands für das Zubehör des Feldgerätes	+24 VDC vom Feldstrombus des Islands für das Zubehör des Feldgerätes
2	nicht belegt	nicht belegt

Pin	Oberer Anschluss	Unterer Anschluss
3	Ausgang zum Aktor 1	Ausgang zum Aktor 2
4	Rückleitung des Ausgangskanals	Rückleitung des Ausgangskanals
5	nicht belegt	nicht belegt
6	Rückleitung der Feldstromversorgung (zum Modul)	Rückleitung der Feldstromversorgung (zum Modul)