# Produktdatenblatt

Spezifikationen



Demnächst nicht mehr lieferbar

## Kit analog. Ausgangsmodul Basis STB, 0-10 V, 2A, 10 Bit

STBAVO1255K

Der Verkauf wird eingestellt am: 01.12.2027

Der Service wird eingestellt am: 31.12.2035

**EAN Code: 3595863948974**

## Hauptmerkmale

| | |
|---|---|
| **Baureihe** | Advantys STB Dezentrale E/A -Plattform |
| **Produkt- oder Komponententyp** | Basis-Kit Analogausgang |
| **Zusammenstellung Kombipaket** | STBXTS1100, 6-polige Schraubklemmenleiste<br>Befestigungsbasis STBXBA1000<br>STBAVO1255 module<br>STBXTS2100, 6-polige Federzugklemmenleiste |
| **Produktkompatibilität** | Befestigungsbasis STBXBA1000<br>Spannungsverteilungsmodul STBPDT3100/3105 |
| **Anzahl der Analogeingänge** | 0 |
| **Anzahl der Analogausgänge** | 2 |

## Zusatzmerkmale

| | |
|---|---|
| **analoger Ausgangsstrom** | 0,005 A |
| **Aktualisierungszeit** | 25 ms |
| **Analoger Ausgangstyp** | Spannung: 0 - 10 V |
| **Höhe** | 13,9 mm |
| **Breite** | 128,3 mm |
| **Tiefe** | 70 mm |
| **Produktgewicht** | 0,116 kg |

## Montage

| | |
|---|---|
| **Beschriftung** | CE |
| **Relative Luftfeuchtigkeit** | 95 % bei 60 °C Betauung nicht zulässig |

## Verpackungseinheiten

| | |
|---|---|
| **VPE 1 Art** | PCE |
| **Anzahl der Geräte pro Packung** | 1 |
| **VPE 1 Höhe** | 2,500 cm |
| **VPE 1 Breite** | 8,000 cm |
| **VPE 1 Länge** | 13,000 cm |
| **Verpackungsgewicht (Lbs)** | 136,000 g |
| **VPE 2 Art** | S02 |
| **VPE 2 Menge** | 28 |

Bruttopreisliste für Deutschland zuzüglich Zuschläge, Frachtkosten und Mehrwertsteuer, gültig ab dem 1. Januar 2024. Irrtum und Änderungen vorbehalten. Es gelten die AGBs der Schneider Electric GmbH.

Haftungsausschluss: Diese Dokumentation dient nicht als Ersatz für die Beurteilung der Eignung oder Verlässlichkeit dieser Produkte für bestimmte Verwendungsbereiche des Benutzers und darf nicht zu diesem Zweck verwendet werden.

| | |
|---|---|
| **VPE 2 Höhe** | 15,000 cm |
| **VPE 2 Breite** | 30,000 cm |
| **VPE 2 Länge** | 40,000 cm |
| **VPE 2 Gewicht** | 4,100 kg |

## Vertragliche Gewährleistung

| | |
|---|---|
| **Garantie (in Monaten)** | 18 |

## Environmental Data

Schneider Electric hat sich zum Ziel gesetzt, den Net Zero-Status bis 2050 durch Lieferkettenpartnerschaften, Materialien mit geringerer Auswirkung und Kreislaufbildung über unsere laufende Kampagne "Use Better, Use Longer, Use Again" zu erreichen, um die Lebensdauer und Recyclingfähigkeit der Produkte zu verlängern.

Erläuterung der Environmental Data >

Wie wir die Produktnachhaltigkeit bewerten >

### Umweltbilanz

| | |
|---|---|
| Total lifecycle Carbon footprint | **18 kg CO2 eq.** |
| $CO_2$-Fußabdruck der Herstellungsphase [A1 bis A3] | **7 kg CO2 eq.** |
| $CO_2$-Fußabdruck der Distributionsphase [A4] | **0 kg CO2 eq.** |
| $CO_2$-Fußabdruck der Installationsphase [A5] | **0 kg CO2 eq.** |
| $CO_2$-Fußabdruck der Nutzungsphase [B2, B3, B4, B6] | **10 kg CO2 eq.** |
| $CO_2$-Fußabdruck der End-of-Life-Phase [C1 bis C4] | **0 kg CO2 eq.** |
| Umweltproduktdeklaration | **Produktumweltprofil** |

## Use Better

### Materialien und Verpackung

| | |
|---|---|
| Verpackung mit Recycling-Karton | **Nein** |
| Verpackung ohne Kunststoff | **Nein** |
| SCIP-Nummer | **6830dd70-e4bc-47df-85c7-e41f888576f4** |
| EU-RoHS-Richtlinie | **Freistellungskonform** |
| REACh-Verordnung | **Produkt beinhaltet besorgniserregende Stoffe (SVHC) über dem Schwellwert** |

## Use Again

### Reproduktion

| | |
|---|---|
| Circular Econmomy-Eignung | **Entsorgungsinformationen** |
| Rücknahme | **Ja** |

Maßzeichnungen

**Abmessungen**

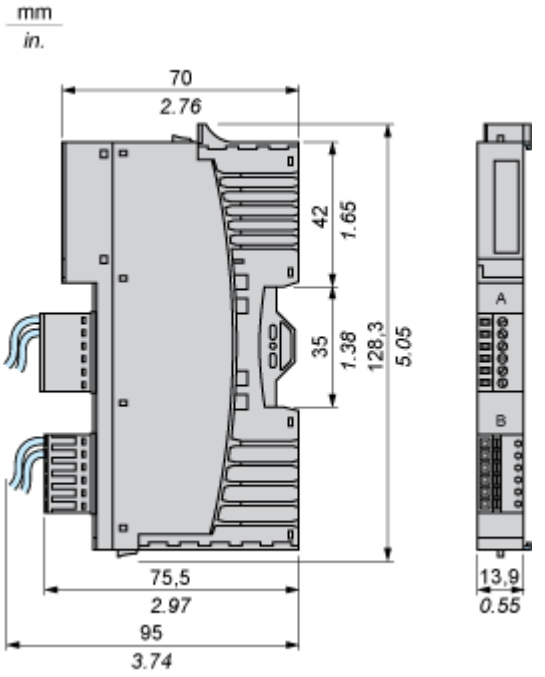

## Anschlüsse und Schema

### Verdrahtungspläne

### Beispiele

2 potenzialgetrennte analoge Aktoren, externe 24-VDC-Stromversorgung

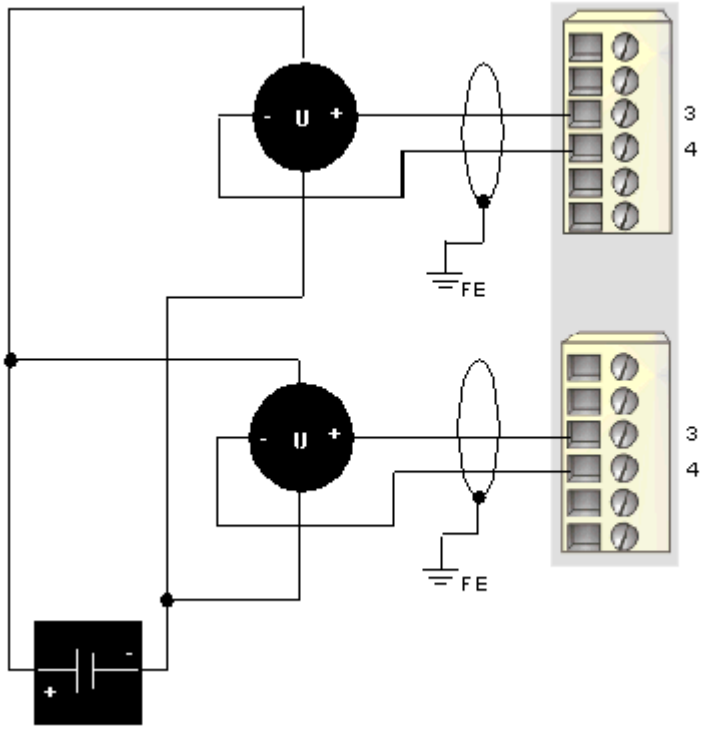


2 nicht potenzialgetrennte analoge Aktoren, 24 VDC vom PDM bereitgestellt

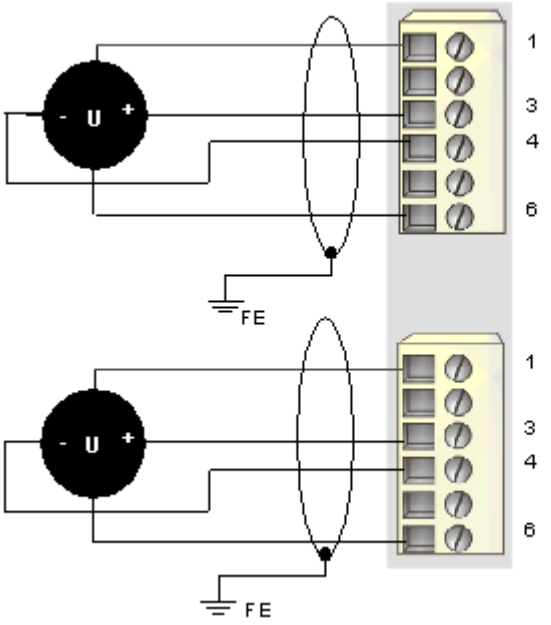


| Pin | Oberer Anschluss | Unterer Anschluss |
|---|---|---|
| 1 | +24 VDC vom Feldstrombus des Islands für das Zubehör des Feldgerätes | +24 VDC vom Feldstrombus des Islands für das Zubehör des Feldgerätes |
| 2 | nicht belegt | nicht belegt |

| Pin | Oberer Anschluss | Unterer Anschluss |
|---|---|---|
| 3 | Ausgang zum Aktor 1 | Ausgang zum Aktor 2 |
| 4 | Rückleitung des Ausgangskanals | Rückleitung des Ausgangskanals |
| 5 | nicht belegt | nicht belegt |
| 6 | Rückleitung der Feldstromversorgung (zum Modul) | Rückleitung der Feldstromversorgung (zum Modul) |