Produktdatenblatt

Spezifikationen



Analoges Eingangsmodul, Modicon TM3, 2 Eingänge, Spannung / Strom, Auflösung 16 Bit, Schraubklemmen

TM3AI2H

EAN Code: 3606480648885

Hauptmerkmale

Baureihe	Modicon TM3
Produkt- oder Komponententyp	Analoges Eingangsmodul
Kompatible Produktfamilie	Modicon M221 Modicon M241 Modicon M251 Modicon M262
Anzahl der Analogeingänge	2

Zusatzmerkmale

Analoger Eingangstyp	Strom 4 - 20 mA Strom 0 - 20 mA Spannung 0 - 10 V Spannung -10 - 10 V
Auflösung des Analogeingangs	16 Bits 15 Bit + Vorzeichen
Zulässige Dauerüberlast	13 V, Analogeingangstyp: Spannung 40 mA, Analogeingangstyp: Strom
Eingangsimpedanz	<= 50 Ohm >= 1 MOhm
Abtastdauer	1 ms
Umwandlungszeit	1 ms + 1 ms pro Kanal + 1 Controller-Zyklus
Absoluter Genauigkeitsfehler	+/- 0,1 % der Gesamtskala bei 25 °C +/- 1 % Skalenendwert
Wiederholungsgenauigkeit	+/-0,5 %SEW
Übersprechen	<= 1 LSB
Kabeltyp	Twisted-Pair-Kabel (geschirmt) <30 m für Eingang Schaltkreis
Elektrische Verbindung	11 x 2,5 mm² abnehmbare Schraubklemmleiste with Rasterabstand 5,08 mm adjustment für Eingänge und Versorgung
LSB-Wert	0.153 mV, 0 - 10 V 0.305 mV, -10 - 10 V 0.305 µA, 0 - 20 mA 0,244 µA, 4 - 20 mA
Isolation	Zwischen Eingang und Versorgung bei 1500 V AC Zwischen Eingang und interner Logik bei 500 V AC
Störfestigkeit gegen Unterbrechungen	10 ms
Temperaturabweichung	+/- 0,006 %SEW/°C
Nichtlinearität	+/- 0,01 % SEW

Bruttopreisliste für Deutschland zuzüglich Zuschläge, Frachtkosten und Mehrwertsteuer, gültig ab dem 1. Januar 2024. Irrtum und Änderungen vorbehalten. Es gelten die AGBs der Schneider Electric GmbH.

Haftungsausschluss: Diese Dokumentation dient nicht als Ersatz für die Beurteilung der Eignung oder Verlässlichkeit dieser Produkte für bestimmte Verwendungsbereiche des Benutzers und darf nicht zu diesem Zweck verwendet werden.

Typische Leistungsaufnahme	30 mA bei 5 V DC keine Last 40 mA bei 5 V DC Volllast 25 mA bei 24 V DC
Lokale Signalisierung	1 LED grün für PWR
Montagehalterung	Top Hat Typ TH35-15 Schiene entspricht IEC 60715 Top Hat Typ TH35-7.5 Schiene entspricht IEC 60715 Platte oder Paneel mit Befestigungssatz
Höhe	90 mm
Breite	23,6 mm
Tiefe	70 mm
Produktgewicht	0,115 kg

Montage

Schutzart (IP)	IP20
Beschriftung	CE
Produktzertifizierungen	CE UKCA RCM EAC CULus CULus HazLoc
Normen	IEC 61131-2
Elektromagnetische Aussendung	Strahlungsemissionen - Teststufe: 40 dBµV/m QP Klasse A (10 m) bei 30…230 MHz entspricht IEC 55011 Strahlungsemissionen - Teststufe: 47 dBµV/m QP Klasse A (10 m) bei 230…1000 MHz entspricht IEC 55011
Umgebungstemperatur bei Betrieb	-10…55 °C (waagerechter Einbau) -10…35 °C (senkrechter Einbau)
Umgebungstemperatur bei Lagerung	-25…70 °C
Relative Luftfeuchtigkeit	10…95 % Betauung nicht zulässig
Betriebshöhe	0 - 2.000 m
Verschmutzungsgrad	2
Vibrationsfestigkeit	3,5 mm (f = 5…8,4 Hz) auf DIN-Schiene 3 Gn (f = 8,4…150 Hz) auf DIN-Schiene
Stoßfestigkeit	15 Gn für 11 ms

Verpackungseinheiten

VPE 1 Art	PCE
Anzahl der Geräte pro Packung	1
VPE 1 Höhe	7,46 cm
VPE 1 Breite	10,645 cm
VPE 1 Länge	12,707 cm
Verpackungsgewicht (Lbs)	220,0 g
VPE 2 Art	S04
VPE 2 Menge	42
VPE 2 Höhe	30 cm
VPE 2 Breite	40 cm
VPE 2 Länge	60 cm

VPE 2 Gewicht	10,341 kg
VPE 3 Art	P12
VPE 3 Menge	504
VPE 3 Höhe	105 cm
VPE 3 Breite	120 cm
VPE 3 Länge	80 cm
VPE 3 Gewicht	134 kg

Vertragliche Gewährleistung

Garantie (in Monaten)	18

Environmental Data

Schneider Electric hat sich zum Ziel gesetzt, den Net Zero-Status bis 2050 durch Lieferkettenpartnerschaften, Materialien mit geringerer Auswirkung und Kreislaufbildung über unsere laufende Kampagne "Use Better, Use Longer, Use Again" zu erreichen, um die Lebensdauer und Recyclingfähigkeit der Produkte zu verlängern.

Erläuterung der Environmental Data >

Wie wir die Produktnachhaltigkeit bewerten >

Umweltbilanz

Total lifecycle Carbon footprint	**38 kg CO2 eq.**
CO_2-Fußabdruck der Herstellungsphase [A1 bis A3]	**14 kg CO2 eq.**
CO_2-Fußabdruck der Distributionsphase [A4]	**0 kg CO2 eq.**
CO_2-Fußabdruck der Installationsphase [A5]	**0 kg CO2 eq.**
CO_2-Fußabdruck der Nutzungsphase [B2, B3, B4, B6]	**23 kg CO2 eq.**
CO_2-Fußabdruck der End-of-Life-Phase [C1 bis C4]	**0.5 kg CO2 eq.**
Umweltproduktdeklaration	**Produktumweltprofil**

Use Better

Materialien und Verpackung

Verpackung mit Recycling-Karton	**Ja**
Verpackung ohne Kunststoff	**Ja**
EU-RoHS-Richtlinie	**Konform**
REACh-Verordnung	**Produkt beinhaltet besorgniserregende Stoffe (SVHC) über dem Schwellwert**
PVC-frei	**Ja**

Use Again

Reproduktion

Recyclingfähigkeitspotential in %	**3**
Circular Econmomy-Eignung	**Entsorgungsinformationen**
Rücknahme	**Ja**
WEEE-Kennzeichnung	**Das Produkt muss entsprechend bestimmter Hinweise auf Märkten der Europäischen Union entsorgt werden und darf nicht in Haushaltsabfälle gelangen.**

Maßzeichnungen

Abmessungen

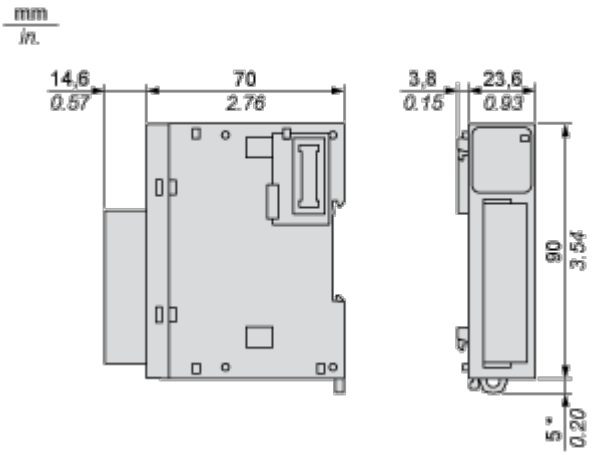

(*) 8,5 mm (0.33 in) bei herausgezogener Klemme.

Montage und Abstand

Platzbedarf

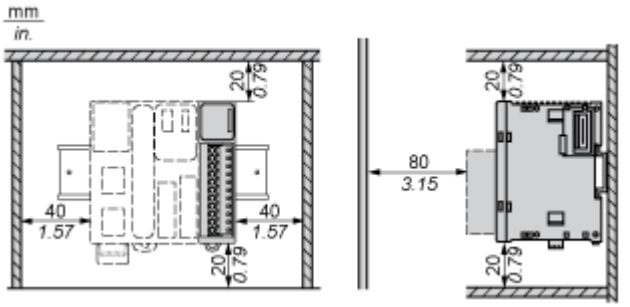

Montage auf einer Schiene

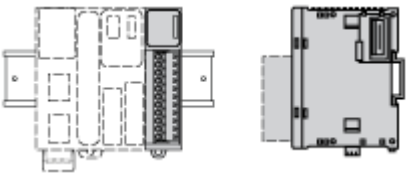

Falsche Montageposition

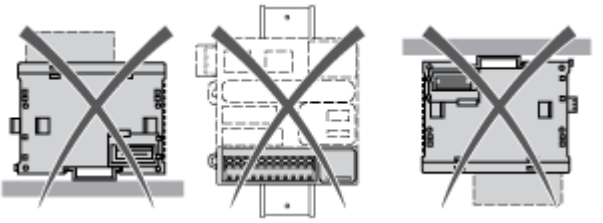

Montage auf einer Schalttafel

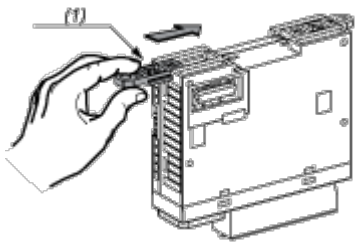

(1) Montieren eines Montagebandes

Anordnung der Montagelöcher

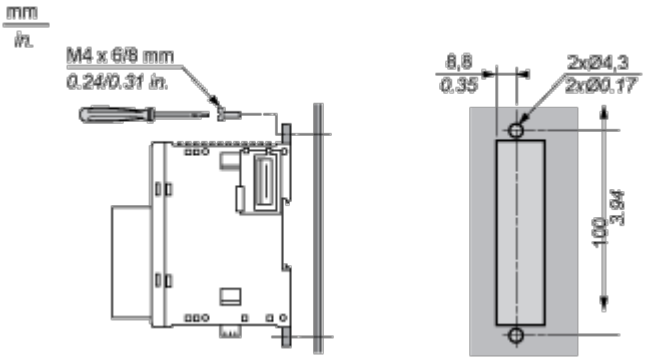

Anschlüsse und Schema

Analoges Eingangsmodul

Verdrahtungsplan (Strom/Spannung)

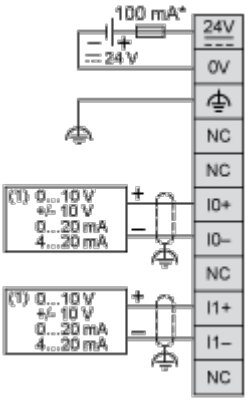

(*) Sicherung Typ T

(1) Analoges Ausgangsgerät Strom/Spannung