Produktdatenblatt

Spezifikationen



Analoges Ausgangsmodul, Modicon TM3, 4 Ausgänge, Spannung / Strom, Auflösung 12 Bit, Federzugklemmen

TM3AQ4G

EAN Code: 3606480648991

Hauptmerkmale

Baureihe	Modicon TM3
Produkt- oder Komponententyp	Analoges Ausgangsmodul
Kompatible Produktfamilie	Modicon M221 Modicon M241 Modicon M251 Modicon M262
Anzahl der Analogausgänge	4

Zusatzmerkmale

Auflösung des Analogeingangs	12 Bits 11 Bit + Vorzeichen
Stabilisierungsdauer	1 ms
Analoger Ausgangstyp	Strom: 4 - 20 mA Strom: 0 - 20 mA Spannung: 0 - 10 V Spannung: - 10 - 10 V
Umwandlungszeit	1 ms + 1 ms pro Kanal + 1 Controller-Zyklus
Absoluter Genauigkeitsfehler	+/- 1 % Skalenendwert +/- 0,2 % der Gesamtskala bei 25 °C
Wiederholungsgenauigkeit	+/- 0,4 % Skalenendwert
Ausgangsrestwelligkeit	20 mV
Übersprechen	<= 1 LSB
Kabeltyp	Twisted-Pair-Kabel (geschirmt) <30 m für Ausgang Schaltkreis
Elektrische Verbindung	11 x 2,5 mm² abnehmbare Federklemmleiste with Rasterabstand 5,08 mm adjustment für Ausgänge und Versorgung
LSB-Wert	2,44 mV, 0 - 10 V 4,88 mV, - 10 - 10 V 4,88 µA, 0 - 20 mA 3,91 µA, 4 - 20 mA
Isolation	Zwischen Ausgang und Versorgung bei 1500 V AC Zwischen Ausgang und interner Logik bei 500 V AC
Störfestigkeit gegen Unterbrechungen	10 ms
Lastimpedanz ohmsch	1 kOhm Spannung 300 Ohm Strom
Lasttyp	Ohmsch
Temperaturabweichung	+/- 0,01 %SEW/°C
Nichtlinearität	+/- 0,2 %SEW

Bruttopreisliste für Deutschland zuzüglich Zuschläge, Frachtkosten und Mehrwertsteuer, gültig ab dem 1. Januar 2024. Irrtum und Änderungen vorbehalten. Es gelten die AGBs der Schneider Electric GmbH.

Haftungsausschluss: Diese Dokumentation dient nicht als Ersatz für die Beurteilung der Eignung oder Verlässlichkeit dieser Produkte für bestimmte Verwendungsbereiche des Benutzers und darf nicht zu diesem Zweck verwendet werden.

Typische Leistungsaufnahme	40 mA bei 5 V DC keine Last 50 mA bei 5 V DC Volllast 50 mA bei 24 V DC keine Last 125 mA bei 24 V DC Volllast
Lokale Signalisierung	1 LED grün für PWR
Montagehalterung	Top Hat Typ TH35-15 Schiene entspricht IEC 60715 Top Hat Typ TH35-7.5 Schiene entspricht IEC 60715 Platte oder Paneel mit Befestigungssatz
Höhe	90 mm
Breite	23,6 mm
Tiefe	70 mm
Produktgewicht	0,1 kg

Montage

Schutzart (IP)	IP20
Beschriftung	CE
Produktzertifizierungen	CE UKCA RCM EAC CULus CULus HazLoc
Normen	IEC 61131-2
Elektromagnetische Aussendung	Strahlungsemissionen - Teststufe: 40 dBµV/m QP Klasse A (10 m) bei 30…230 MHz entspricht IEC 55011 Strahlungsemissionen - Teststufe: 47 dBµV/m QP Klasse A (10 m) bei 230…1000 MHz entspricht IEC 55011
Umgebungstemperatur bei Betrieb	-10…55 °C (waagerechter Einbau) -10…35 °C (senkrechter Einbau)
Umgebungstemperatur bei Lagerung	-25…70 °C
Relative Luftfeuchtigkeit	10…95 % Betauung nicht zulässig
Betriebshöhe	0 - 2.000 m
Verschmutzungsgrad	2
Vibrationsfestigkeit	3,5 mm (f = 5…8,4 Hz) auf DIN-Schiene 3 Gn (f = 8,4…150 Hz) auf DIN-Schiene
Stoßfestigkeit	15 Gn für 11 ms

Verpackungseinheiten

VPE 1 Art	PCE
Anzahl der Geräte pro Packung	1
VPE 1 Höhe	7,5 cm
VPE 1 Breite	12,5 cm
VPE 1 Länge	10,5 cm
Verpackungsgewicht (Lbs)	200,0 g
VPE 2 Art	S02
VPE 2 Menge	9
VPE 2 Höhe	15 cm
VPE 2 Breite	30 cm

VPE 2 Länge	40 cm
VPE 2 Gewicht	2,316 kg
VPE 3 Art	P12
VPE 3 Menge	288
VPE 3 Höhe	75 cm
VPE 3 Breite	120 cm
VPE 3 Länge	80 cm
VPE 3 Gewicht	83 kg

Vertragliche Gewährleistung

Garantie (in Monaten)	18

Environmental Data

Schneider Electric hat sich zum Ziel gesetzt, den Net Zero-Status bis 2050 durch Lieferkettenpartnerschaften, Materialien mit geringerer Auswirkung und Kreislaufbildung über unsere laufende Kampagne "Use Better, Use Longer, Use Again" zu erreichen, um die Lebensdauer und Recyclingfähigkeit der Produkte zu verlängern.

Erläuterung der Environmental Data >

Wie wir die Produktnachhaltigkeit bewerten >

Umweltbilanz

Total lifecycle Carbon footprint	**60 kg CO2 eq.**
CO_2-Fußabdruck der Herstellungsphase [A1 bis A3]	**14 kg CO2 eq.**
CO_2-Fußabdruck der Distributionsphase [A4]	**0 kg CO2 eq.**
CO_2-Fußabdruck der Installationsphase [A5]	**0 kg CO2 eq.**
CO_2-Fußabdruck der Nutzungsphase [B2, B3, B4, B6]	**46 kg CO2 eq.**
CO_2-Fußabdruck der End-of-Life-Phase [C1 bis C4]	**0.5 kg CO2 eq.**
Umweltproduktdeklaration	**Produktumweltprofil**

Use Better

Materialien und Verpackung

Verpackung mit Recycling-Karton	**Ja**
Verpackung ohne Kunststoff	**Ja**
SCIP-Nummer	**7cc01735-94b8-432b-9a81-f9da4dd7709d**
EU-RoHS-Richtlinie	**Konform**
REACh-Verordnung	**Produkt beinhaltet besorgniserregende Stoffe (SVHC) über dem Schwellwert**
PVC-frei	**Ja**

Use Again

Reproduktion

Recyclingfähigkeitspotential in %	**3**
Circular Econmomy-Eignung	**Entsorgungsinformationen**
Rücknahme	**Ja**
WEEE-Kennzeichnung	**Das Produkt muss entsprechend bestimmter Hinweise auf Märkten der Europäischen Union entsorgt werden und darf nicht in Haushaltsabfälle gelangen.**

Maßzeichnungen

Abmessungen

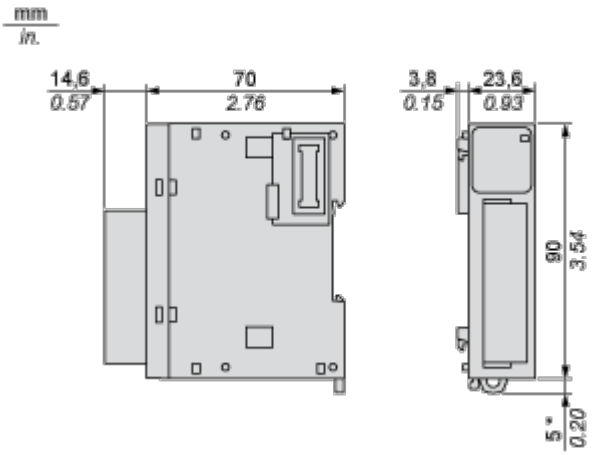

(*) 8,5 mm (0.33 in) bei herausgezogener Klemme.

Montage und Abstand

Platzbedarf

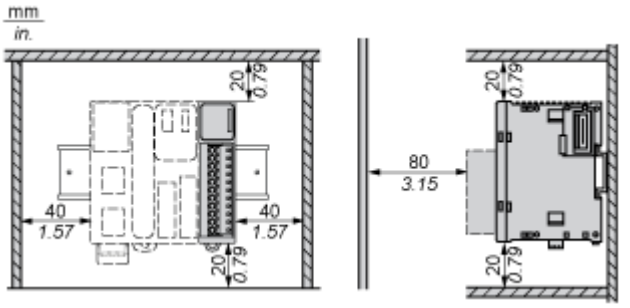

Montage auf einer Schiene

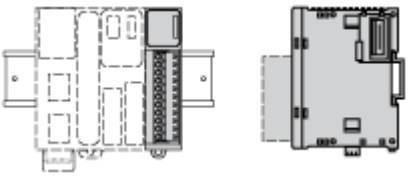

Falsche Montageposition

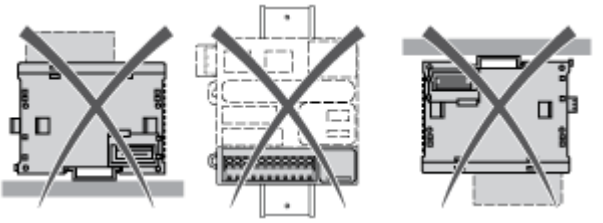

Montage auf einer Schalttafel

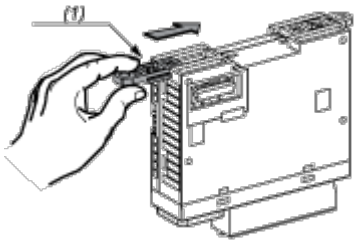

(1) Montieren eines Montagebandes

Anordnung der Montagelöcher

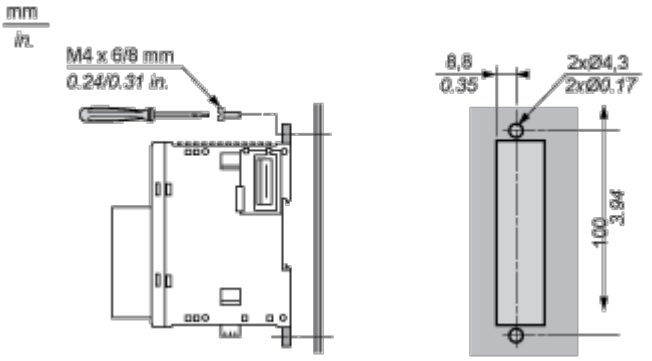

Anschlüsse und Schema

Analoges Ausgangsmodul

Verdrahtungsplan (Strom/Spannung)

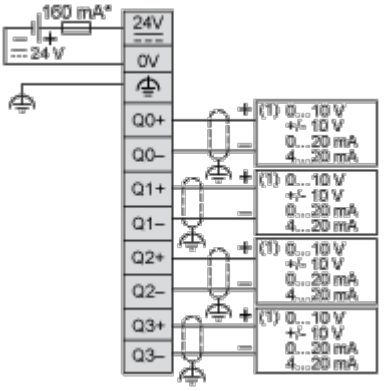

(*) Sicherung Typ T

(1) Voraktor Spannung/Strom