Produkta datu lapa

Specifikācijas



Analogās ievades modulis, Modicon TM3, 4 temperatūras diferenciālās ieejas, atspere, 24V DC

TM3TI4DG

Galvenā

Produktu klāsts	Modicon TM3
Produkta vai sastāvdaļas veids	Analogās ievades modulis
Diapazona saderība	Modicon M221 Modicon M241 Modicon M251 Modicon M262
Analogās ievades numurs	4

Papildinošs

Analogās ievades veids	termopāri - 200...1000 °C termopāris J termopāri - 200...1300 °C termopāris K termopāri 0...1760 °C termopāris R termopāri 0...1760 °C termopāris S termopāri 0...1820 °C termopāris B termopāri - 200...400 °C termopāris T termopāri - 200...1300 °C termopāris N termopāri - 200...800 °C termopāris E termopāri 0...2315 °C termopāris C
Analogās ievades izšķirtspēja	16 biti 15 biti + zīme
Pieļaujamā nepārtraukta pārslodze	13 V , analogās ievades veids: spriegums 40 mA , analogās ievades veids: strāva
Ievades pretestība	>= 1 MOhm
Izlases ilgums	100 ms
Konversijas laiks	100 ms + 100 ms kanālā + 1 kontrollera cikla laiks analogai ieejai termopāri
Absolūtas precizitātes kļūda	+/- 0,2 % no pilnas skalas pie 25 °C priekš termopāris C 0...2315 °C +/- 6 °C pie 25 °C priekš termopāris R, S 0...200 °C +/- 0,2 % no pilnas skalas pie 25 °C priekš termopāris R, S 200...1760 °C +/- 0,2 % no pilnas skalas pie 25 °C priekš termopāris B 300...1820 °C +/- 0,4 % no pilnas skalas pie 25 °C priekš termopāris K - 200...0 °C +/- 0,2 % no pilnas skalas pie 25 °C priekš termopāris K 0...1300 °C +/- 0,4 % no pilnas skalas pie 25 °C priekš termopāris J - 200...0 °C +/- 0,2 % no pilnas skalas pie 25 °C priekš termopāris J 0...1000 °C +/- 0,4 % no pilnas skalas pie 25 °C priekš termopāris E - 200...0 °C +/- 0,2 % no pilnas skalas pie 25 °C priekš termopāris E 0...800 °C +/- 0,4 % no pilnas skalas pie 25 °C priekš termopāris T - 200...0 °C +/- 0,2 % no pilnas skalas pie 25 °C priekš termopāris T 0...400 °C +/- 0,4 % no pilnas skalas pie 25 °C priekš termopāris N - 200...0 °C +/- 0,2 % no pilnas skalas pie 25 °C priekš termopāris N 0...1300 °C
Atkārtojiet precizitāti	+/-0,5 %FS
Krustruna	<= 1 LSB
Kabeļa veids	vītu ekranētu pāru kabelis < 30 m priekš ievade ķēde
Elektrības pieslēgums	10 x 1.5 mm² noņemams atsperes spaiļu bloks with solis 3,81 mm adjustment ieejām un padevei 10 x 1.5 mm² noņemams atsperes spaiļu bloks with solis 3,81 mm adjustment ieejai

Ir sasniegts maksimālais saīdzināmo produktu skaits. Lūdzu, atveriet sadaļu Salīdzināt produktus #SAITE# un izdzēsiet kādu produktu, lai turpinātu.

LSB vērtība	0,1 °C
Izolācija	starp izlaidi un piegādipie 1500 V AC starp izvadi un iekšējo loģikupie 500 V AC
Imunitāte pret mikropārkāpumiem	10 ms
Temperature drift	+/- 0,01 %FS/°C
Nelinearitāte	+/- 0,2 %FS
Tipisks strāvas patēriņš	45 mA pie 5 V DC 50 mA pie 5 V DC 35 mA pie 24 V DC 40 mA pie 24 V DC
Vietējā signalizācija	1 LED zaļš pie PWR
Montāžas atbalsts	cilindru tips TH35-15 sliede atbilst IEC 60715 cilindru tips TH35-7.5 sliede atbilst IEC 60715 plāksne vai panelis ar stiprinājuma komplektu
Augstums	90 mm
Platums	23,6 mm
Dziļums	70 mm
Neto svars	0,11 kg

Vide

IP aizsardzības pakāpe	IP20
Marķējums	CE
Produktu sertifikāti	CE UKCA RCM EAC cULus cULus HazLoc
Standarti	IEC 61131-2
Elektromagnētiskā emisija	izstarotās emisijas - testa līmenis: 40 dBµV/m QP A klase (10 m) pie 30…230 MHz atbilst IEC 55011 izstarotās emisijas - testa līmenis: 47 dBµV/m QP A klase (10 m) pie 230…1000 MHz atbilst IEC 55011
Apkārtējā gaisa temperatūra darbībai	-10…55 °C (horizontāla uzstādīšana) -10…35 °C (vertikāla uzstādīšana)
Apkārtējā gaisa temperatūra uzglabāšanai	-25…70 °C
Relatīvais mitrums	10…95 % bez kondensāta
Darbības augstums	0...2000 m
Piesārņojuma pakāpe	2
Vibrācijas pretestība	3,5 mm (f = 5…8,4 Hz) uz DIN sliedes 3 gn (f = 8,4…150 Hz) uz DIN sliedes
Triecienizturība	15 gn pie 11 ms

Iepakošanas vienības

Pirmā iepakojuma vienības tips	PCE
Vienību skaits 1. iepakojumā	1
1. iepakojuma augstums	7,87 cm
1. iepakojuma platums	10,67 cm
1. iepakojuma garums	12,7 cm

1. iepakojuma svars	200 g
Otrā iepakojuma vienības tips	S02
Vienību skaits 2. iepakojumā	9
2. iepakojuma augstums	15 cm
2. iepakojuma platums	30 cm
2. iepakojuma garums	40 cm
2. iepakojuma svars	1,8 kg
Trešā iepakojuma vienības tips	P12
Vienību skaits 3. iepakojumā	432
3. iepakojuma augstums	80 cm
3. iepakojuma platums	105 cm
3. iepakojuma garums	125 cm
3. iepakojuma svars	109,24 kg

Līguma garantija

Garantija (mēnešos)	18

Environmental Data

Schneider Electric mērķis ir līdz 2050. gadam sasniegt nulles emisiju statusu, izmantojot piegādes ķēdes partnerību, zemākas ietekmes materiālus un cirkularitāti, izmantojot mūsu pašreizējo kampaņu "Use Better, Use Longer, Use Again", lai pagarinātu produktu kalpošanas laiku un to pārstrādājamību.

Environmental Data skaidrojums >

Kā mēs novērtējam produktu ilgtspēju >

Use Better

Materiāli un iepakojums

Iepakojums izgatavots no pārstrādāta kartona	**Jā**
Iepakojums bez plastmasas	**Jā**
REACh regula	**Atsauce satur vielas virs noteiktās normas, kas rada ļoti lielas bažas**

Use Again

Pārsaiņošana un atkārtota ražošana

Atgriešana	**Jā**

Dimensions Drawings

Dimensions

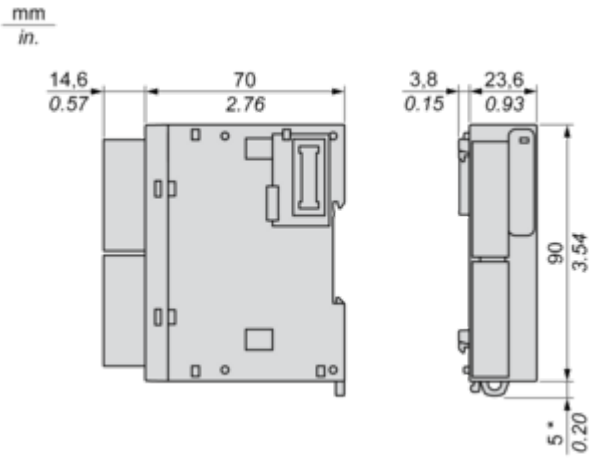

(*) 8.5 mm/0.33 in when the clamp is pulled out.

Mounting and Clearance

Spacing Requirements

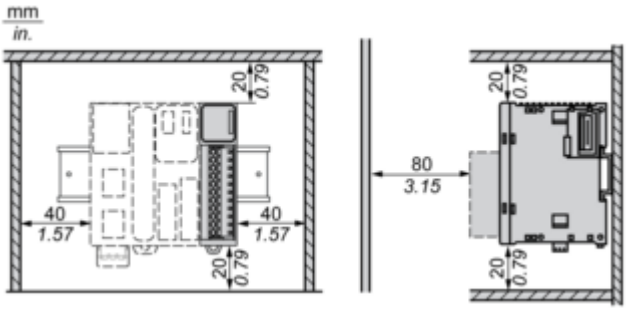

Mounting on a Rail

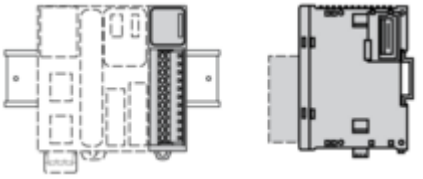

Incorrect Mounting

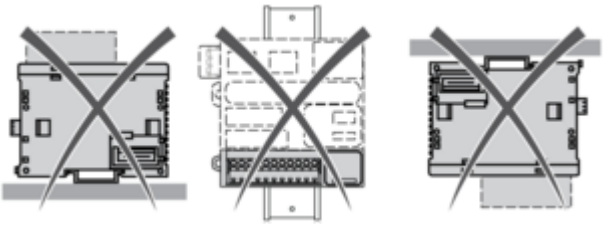

Mounting on a Panel Surface

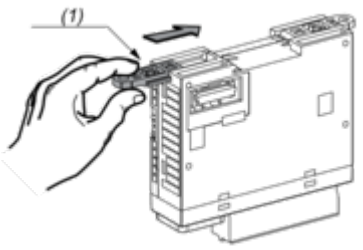

(1) Install a mounting strip

Mounting Hole Layout

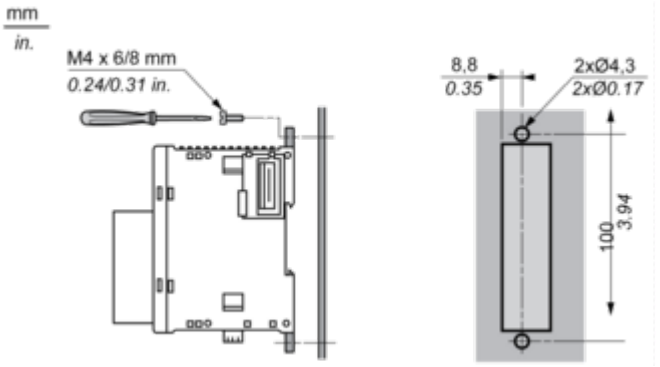

Connections and Schema

Wiring Diagram

Analogue Input Module

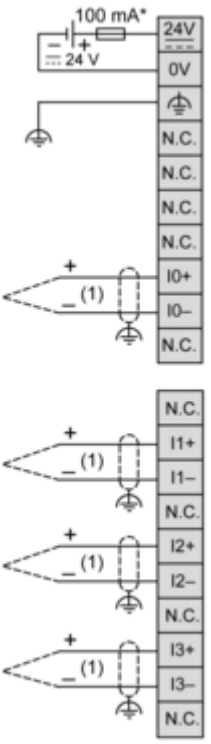

* Type T fuse
(1) Electrically isolated or non isolated thermocouple