Produktdatenblatt

Spezifikationen



Analoges Eingangsmodul, Modicon TM3, 8 Eingänge, Temperatur, Auflösung 16 Bit, Schraubklemmen

TM3TI8T

EAN Code: 3606480649028

Hauptmerkmale

Baureihe	Modicon TM3
Produkt- oder Komponententyp	Analoges Eingangsmodul
Kompatible Produktfamilie	Modicon M221 Modicon M241 Modicon M251 Modicon M262
Anzahl der Analogeingänge	8

Zusatzmerkmale

Analoger Eingangstyp	Thermoelement -200 - 1.000°C Thermoelement J Thermoelement -200 - 1.300°C Thermoelement K Thermoelement 0 - 1.760°C Thermoelement R Thermoelement 0 - 1.760°C Thermoelement S Thermoelement 0 - 1.820°C Thermoelement B Thermoelement -200 - 400°C Thermoelement T Thermoelement -200 - 1.300°C Thermoelement N Thermoelement -200 - 800°C Thermoelement E Thermoelement 0 - 2.315°C Thermoelement C Thermistor -90-150 °C NTC 10k Thermistor 100 - 10000 Ohm PTC Thermoelement -200 - 1.000°C
Auflösung des Analogeingangs	16 Bits 15 Bit + Vorzeichen
Eingangsimpedanz	>= 1 MOhm
Abtastdauer	100 ms
Umwandlungszeit	100 ms + 100 ms pro Kanal + 1 Controller-Zyklus
Absoluter Genauigkeitsfehler	+/- 0,2 % der Gesamtskala bei 25 °C für Thermoelement C 0 - 2.315°C +/- 6 °C bei 25 °C für Thermoelement R, S 0-200 °C +/- 0,2 % der Gesamtskala bei 25 °C für Thermoelement R, S 200-1760 °C +/- 0,2 % der Gesamtskala bei 25 °C für Thermoelement B 300-1820 °C +/- 0,4 % der Gesamtskala bei 25 °C für Thermoelement K -200 - 0°C +/- 0,2 % der Gesamtskala bei 25 °C für Thermoelement K 0 - 1.300°C +/- 0,4 % der Gesamtskala bei 25 °C für Thermoelement J -200 - 0°C +/- 0,2 % der Gesamtskala bei 25 °C für Thermoelement J 0 - 1.000°C +/- 0,4 % der Gesamtskala bei 25 °C für Thermoelement E -200 - 0°C +/- 0,2 % der Gesamtskala bei 25 °C für Thermoelement E 0 - 800°C +/- 0,4 % der Gesamtskala bei 25 °C für Thermoelement T -200 - 0°C +/- 0,2 % der Gesamtskala bei 25 °C für Thermoelement T 0 - 400°C +/- 0,4 % der Gesamtskala bei 25 °C für Thermoelement N -200 - 0°C +/- 0,2 % der Gesamtskala bei 25 °C für Thermoelement N 0 - 1.300°C
Wiederholungsgenauigkeit	+/-0,5 %SEW
Übersprechen	<= 1 LSB
Kabeltyp	Twisted-Pair-Kabel (geschirmt) <30 m für Eingang Schaltkreis
Elektrische Verbindung	10 x 1,5 mm² abnehmbare Schraubklemmleiste with Rasterabstand 3,81 mm adjustment für Eingänge und Versorgung 10 x 1,5 mm² abnehmbare Schraubklemmleiste with Rasterabstand 3,81 mm adjustment für Eingänge

Bruttopreisliste für Deutschland zuzüglich Zuschläge, Frachtkosten und Mehrwertsteuer, gültig ab dem 1. Januar 2024. Irrtum und Änderungen vorbehalten. Es gelten die AGBs der Schneider Electric GmbH.

Haftungsausschluss: Diese Dokumentation dient nicht als Ersatz für die Beurteilung der Eignung oder Verlässlichkeit dieser Produkte für bestimmte Verwendungsbereiche des Benutzers und darf nicht zu diesem Zweck verwendet werden.

LSB-Wert	0,1 °C 1 Ohm
Isolation	Zwischen Ausgang und Versorgung bei 1500 V AC Zwischen Ausgang und interner Logik bei 500 V AC
Störfestigkeit gegen Unterbrechungen	10 ms
Temperaturabweichung	+/- 0,01 %SEW/°C
Nichtlinearität	+/- 0,2 %SEW
Typische Leistungsaufnahme	30 mA bei 24 V DC 45 mA bei 5 V DC 40 mA bei 5 V DC
Lokale Signalisierung	1 LED grün für PWR
Montagehalterung	Top Hat Typ TH35-15 Schiene entspricht IEC 60715 Top Hat Typ TH35-7.5 Schiene entspricht IEC 60715 Platte oder Paneel mit Befestigungssatz
Höhe	90 mm
Breite	23,6 mm
Tiefe	70 mm
Produktgewicht	0,11 kg

Montage

Schutzart (IP)	IP20
Beschriftung	CE
Produktzertifizierungen	CE UKCA RCM EAC CULus CULus HazLoc
Normen	IEC 61131-2
Elektromagnetische Aussendung	Strahlungsemissionen - Teststufe: 40 dBµV/m QP Klasse A (10 m) bei 30…230 MHz entspricht IEC 55011 Strahlungsemissionen - Teststufe: 47 dBµV/m QP Klasse A (10 m) bei 230…1000 MHz entspricht IEC 55011
Umgebungstemperatur bei Betrieb	-10…55 °C (waagerechter Einbau) -10…35 °C (senkrechter Einbau)
Umgebungstemperatur bei Lagerung	-25…70 °C
Relative Luftfeuchtigkeit	10…95 % Betauung nicht zulässig
Betriebshöhe	0 - 2.000 m
Verschmutzungsgrad	2
Vibrationsfestigkeit	3,5 mm (f = 5…8,4 Hz) auf DIN-Schiene 3 Gn (f = 8,4…150 Hz) auf DIN-Schiene
Stoßfestigkeit	15 Gn für 11 ms

Verpackungseinheiten

VPE 1 Art	PCE
Anzahl der Geräte pro Packung	1
VPE 1 Höhe	7,516 cm
VPE 1 Breite	10,685 cm
VPE 1 Länge	12,739 cm

Verpackungsgewicht (Lbs)	210,0 g
VPE 2 Art	S02
VPE 2 Menge	9
VPE 2 Höhe	15 cm
VPE 2 Breite	30 cm
VPE 2 Länge	40 cm
VPE 2 Gewicht	2,391 kg
VPE 3 Art	P06
VPE 3 Menge	432
VPE 3 Höhe	105 cm
VPE 3 Breite	120 cm
VPE 3 Länge	80 cm
VPE 3 Gewicht	122 kg

Vertragliche Gewährleistung

Garantie (in Monaten)	18

Environmental Data

Schneider Electric hat sich zum Ziel gesetzt, den Net Zero-Status bis 2050 durch Lieferkettenpartnerschaften, Materialien mit geringerer Auswirkung und Kreislaufbildung über unsere laufende Kampagne "Use Better, Use Longer, Use Again" zu erreichen, um die Lebensdauer und Recyclingfähigkeit der Produkte zu verlängern.

Erläuterung der Environmental Data >

Wie wir die Produktnachhaltigkeit bewerten >

Umweltbilanz

Total lifecycle Carbon footprint	**42 kg CO2 eq.**
CO_2-Fußabdruck der Herstellungsphase [A1 bis A3]	**14 kg CO2 eq.**
CO_2-Fußabdruck der Distributionsphase [A4]	**0 kg CO2 eq.**
CO_2-Fußabdruck der Installationsphase [A5]	**0 kg CO2 eq.**
CO_2-Fußabdruck der Nutzungsphase [B2, B3, B4, B6]	**27 kg CO2 eq.**
CO_2-Fußabdruck der End-of-Life-Phase [C1 bis C4]	**0.5 kg CO2 eq.**
Umweltproduktdeklaration	**Produktumweltprofil**

Use Better

Materialien und Verpackung

Verpackung mit Recycling-Karton	**Ja**
Verpackung ohne Kunststoff	**Ja**
EU-RoHS-Richtlinie	**Konform**
REACh-Verordnung	**Produkt beinhaltet besorgniserregende Stoffe (SVHC) über dem Schwellwert**
PVC-frei	**Ja**

Use Again

Reproduktion

Recyclingfähigkeitspotential in %	**3**
Circular Econmomy-Eignung	**Entsorgungsinformationen**
Rücknahme	**Ja**
WEEE-Kennzeichnung	**Das Produkt muss entsprechend bestimmter Hinweise auf Märkten der Europäischen Union entsorgt werden und darf nicht in Haushaltsabfälle gelangen.**

Maßzeichnungen

Abmessungen

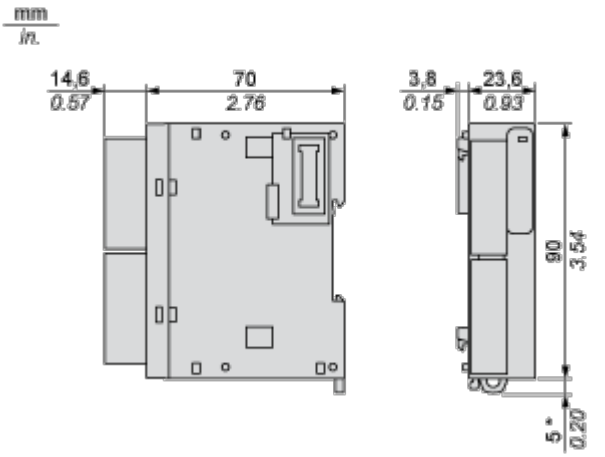

(*) 8,5 mm (0.33 in) bei herausgezogener Klemme.

Montage und Abstand

Platzbedarf

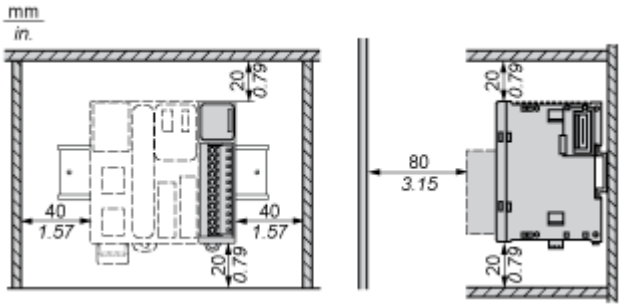

Montage auf einer Schiene

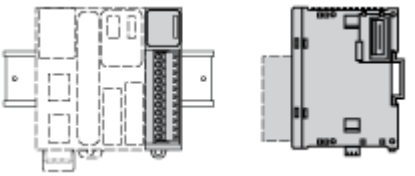

Falsche Montageposition

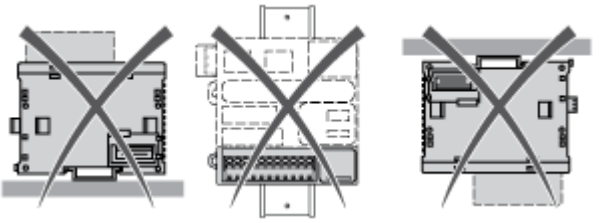

Montage auf einer Schalttafel

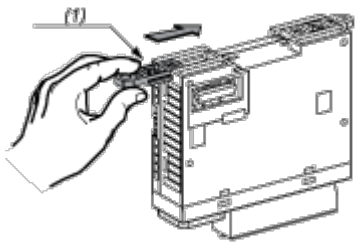

(1) Montieren eines Montagebandes

Anordnung der Montagelöcher

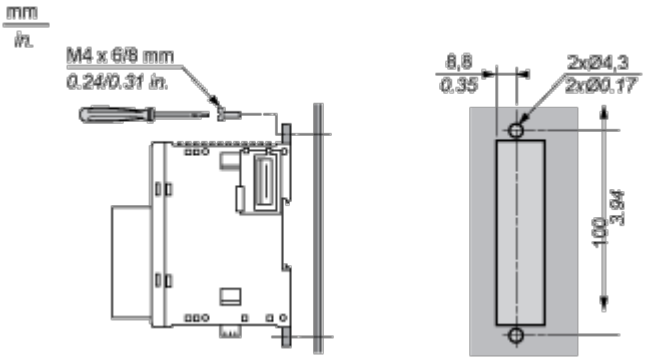

Anschlüsse und Schema

Analoges Eingangsmodul

Verdrahtungsplan (Typ Thermoelement-Eingang)

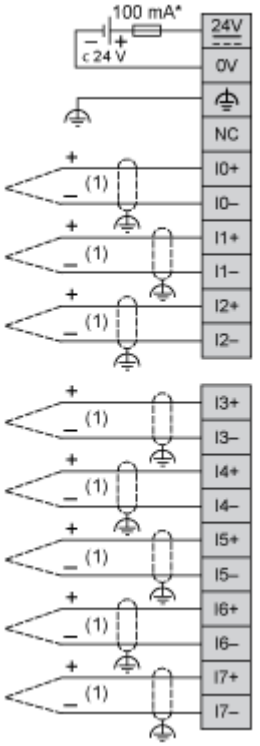

(*) Sicherung Typ T

(1) Thermoelement

Verdrahtungsplan (Typ Temperatursonden-Eingang)

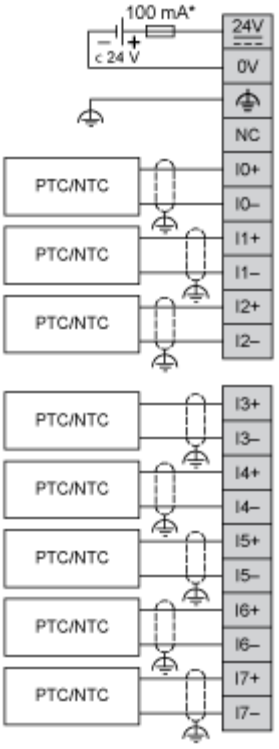

(*) Sicherung Typ T